SEZIONE TIPO PER IMPALCATO DI LUCE 40.00 m
– Scala 1:100 –

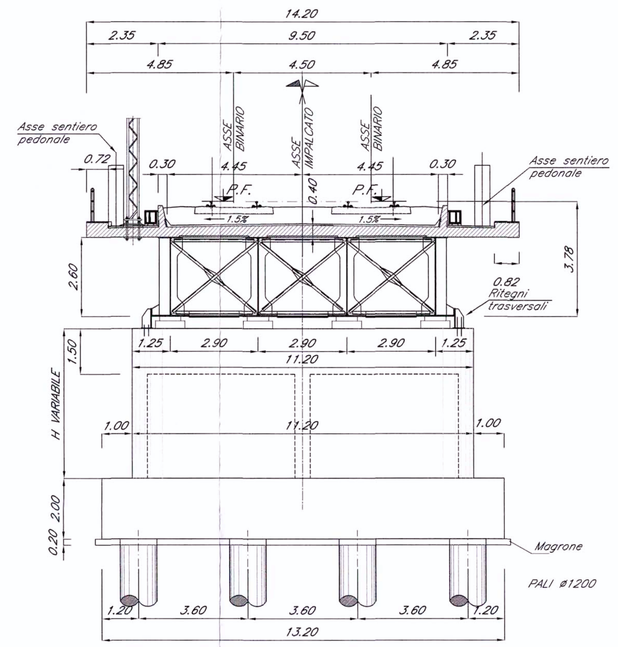

SEZIONE TIPO PER SCATOLARE A VIA SUPERIORE DI LUCE 25.00 m FONDAZIONE SU PALI – Scala 1:100 –

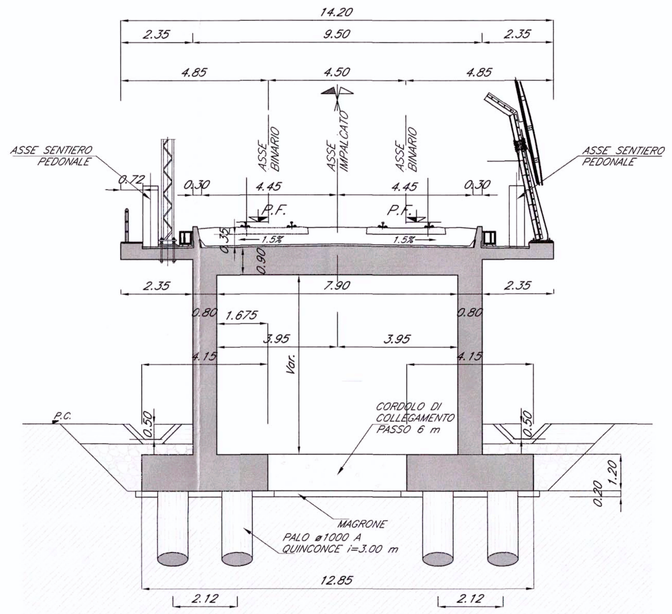

PIANTA CHIAVE

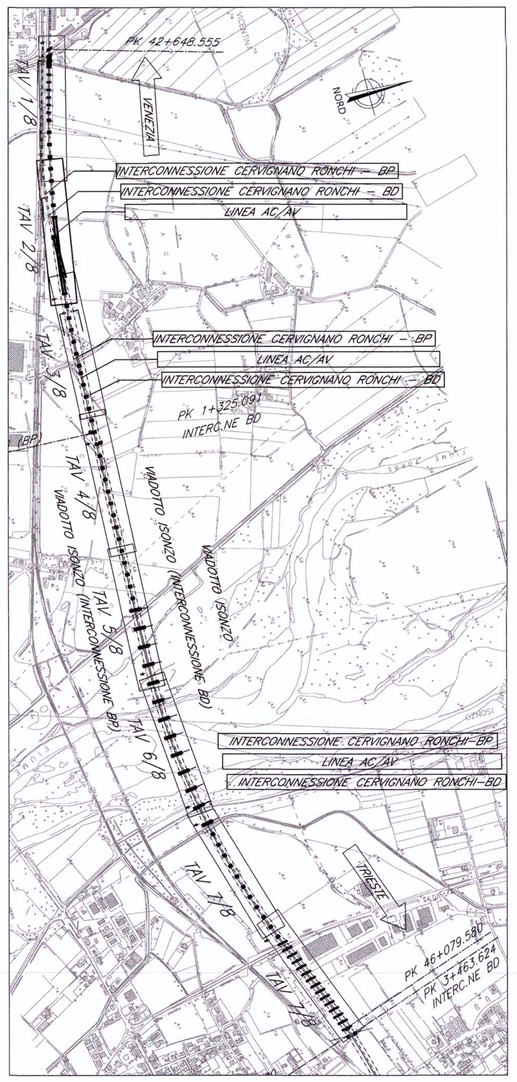

PIANTA FONDAZIONI – Scala 1:500 –

VENEZIA — TRIESTE

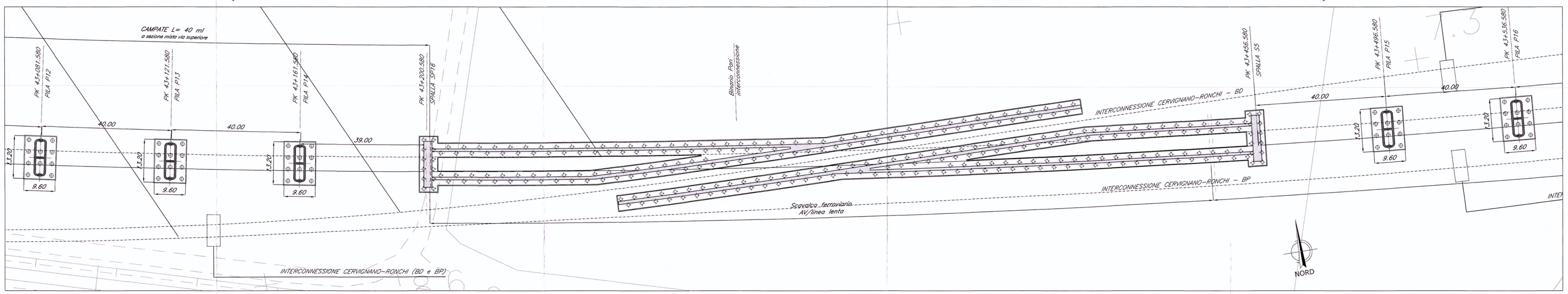

PIANTA IMPALCATO – Scala 1:500 –

VENEZIA — TRIESTE

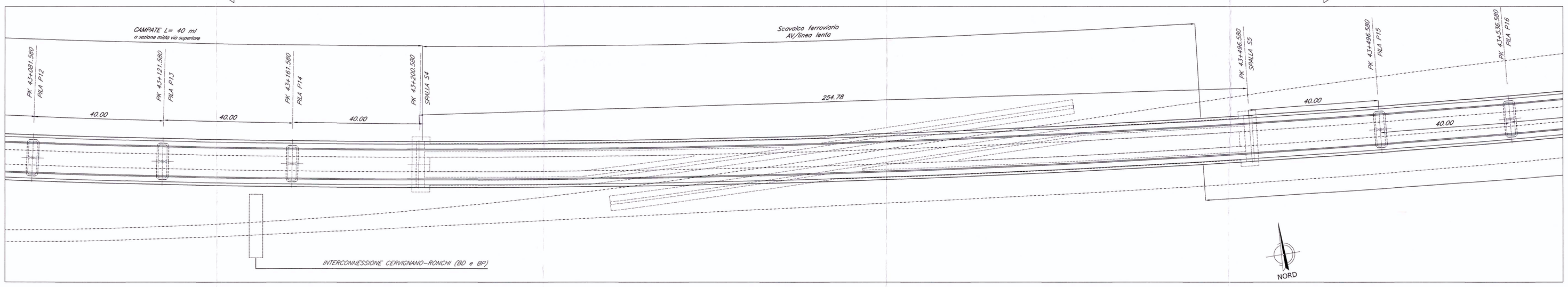

PROSPETTO/SEZIONE LONGITUDINALE BINARIO PARI – Scala 1:500 –

VENEZIA — TRIESTE

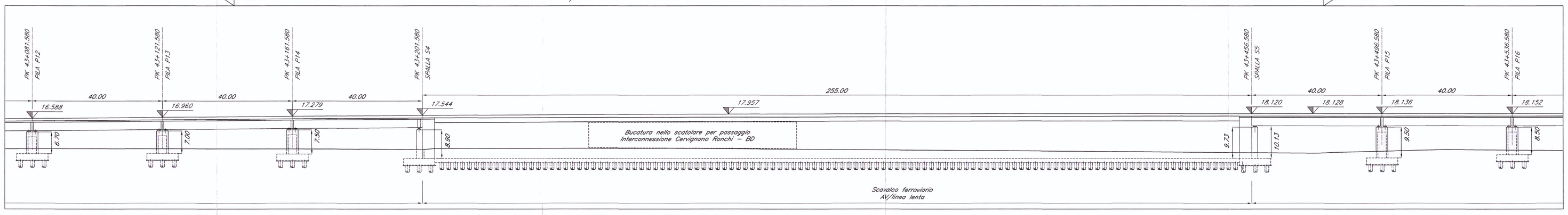

N.B.:
LE OPERE SONO PREDISPOSTE PER L'INSERIMENTO DELLE BARRIERE ANTIRUMORE (CFR. SEZIONI TIPO). SI RIMANDA AGLI ELABORATI RELATIVI ALLO STUDIO DI IMPATTO AMBIENTALE PER LA POSIZIONE E PER L'ALTEZZA DELLE BARRIERE

NOTE:
1. Le progressive sono individuate con riferimento al B.P. della NL AV/AC VENEZIA – TRIESTE TRATTA PORTOGRUARO – RONCHI DEI LEGIONARI

COMMITTENTE:

RFI RETE FERROVIARIA ITALIANA
GRUPPO FERROVIE DELLO STATO

PROGETTAZIONE:

ITALFERR
GRUPPO FERROVIE DELLO STATO

U.O.: STRUTTURE

PROGETTO PRELIMINARE

NUOVA LINEA AV/AC VENEZIA - TRIESTE
TRATTA PORTOGRUARO - RONCHI DEI LEGIONARI

PONTI E VIADOTTI FERROVIARI
Viadotto Isonzo dal km 42+648,555 al km 46+080,580

Pianta, prospetto e sezione trasversale-Tav.2/8

SCALA: Varie

COMMESSA	LOTTO	FASE	ENTE	TIPO DOC.	OPERA/DISCIPLINA	PROGR.	REV.
L346	00	R	09	PZ	VI3000	002	A

Revis.	Descrizione	Redatto	Data	Verificato	Data	Approvato	Data	Autorizzato
A	Emissione Esecutiva	A.Ingletti	29.10.2010	A. Ferri	02.11.2010	D. Fozzesato	03.11.2010	ITALFERR S.p.A. U.O. STRUTTURE Dott. Ing. Antonio Fozzesato n° A2072A

File: L34600R09PZVI3000002A.dwg — n. Elab. 338

Questo progetto è cofinanziato dalla Comunità Europea