**CARATTERISTICHE DEI MATERIALI**

| | |
|---|---|
| – Calcestruzzo per getti di sottofondazione: | C12/15 |
| – Calcestruzzo per getti di fondazione: | C25/30 |
| – Classe di esposizione: | XC2 |
| – Classe di consistenza: | S4 |
| – Dimensione massima inerti: | 25 mm |
| – Acciaio per armature: | B450C |
| – Copriferro: | 5 cm |
| – Sovrapposione armature (se non diversamente precisato): | 40 ø |

– Le dimensioni dei ferri sono riferite al loro ingombro esterno

| Impianto | Picchetti di riferimento sostegni |
|---|---|
| Linea 380 kV Udine Sud–Redipuglia | 28,38 |

| PER STAMPA IN B/N | |
|---|---|
| COLORE | SPESSORE |
| VERDE | 0.50 mm |
| GALLO/ROSSO | 0.35 mm |
| GRIGIO (8) | 0.20 mm |
| ALTRI | 0.25 mm |

REVISIONI

| N. | DATA | DESCRIZIONE | ELABORATO | VERIFICATO | APPROVATO |
|---|---|---|---|---|---|
| 00 | 11/07/2014 | EMISSIONE | L. ZUCCOLO | L. ZUCCOLO | |


Studio
Ing. Luciano Zuccolo
Via S.Andrea 9
31100 Treviso

ORDINE INGEGNERI PROVINCIA DI TREVISO
A 875
DOTT. ING. LUCIANO ZUCCOLO


REVISIONI

| N. | DATA | DESCRIZIONE | ELABORATO | VERIFICATO | APPROVATO |
|---|---|---|---|---|---|
| 00 | 11/07/2014 | PRIMA EMISSIONE | | ING - REA APRI NE | ING - REA APRI NE |

| TIPOLOGIA DELL'ELABORATO | CODIFICA DELL'ELABORATO |
|---|---|
| Disegno fondazioni | DECR10001CGL00251 |

Terna Rete Italia
TERNA GROUP

PROGETTO

RICAVATO DAL DOC. TERNA

CLASSIFICAZIONE DI SICUREZZA

TITOLO

Elettrodotto 380 kV DT Udine Ovest-Redipuglia
ed opere elettriche RTN connesse

Disegno Fondazione superficiale 1000x1000x300
Sostegno MDT30 s=1,5 daN/cm²

| NOME DEL FILE | SCALA CAD | FORMATO | SCALA | FOGLIO |
|---|---|---|---|---|
| DECR10001CGL00251-00.dwg | 1 unità = 1mt. | n A4 | Fuori scala | 1 / 4 |


Questo documento contiene informazioni di proprietà Terna S.p.A. e deve essere utilizzato esclusivamente dal destinatario in relazione alle finalità per le quali è stato ricevuto. E' vietata qualsiasi forma di riproduzione o di divulgazione senza l'esplicito consenso di Terna S.p.A.

This document contains information proprietary to Terna S.p.A. and it will have to be used exclusively for the purposes for which it has been furnished. Whichever shape of spreading or reproduction without the written permission of Terna S.p.A. is prohibit.



Dott. Ing. L.ZUCCOLO – Via S. Andrea 9
31100 TREVISO – Tel/fax. 0422 412173


## FONDAZIONE A PLINTO PER SOSTEGNI MONOSTELO
PIASTRA CON 1 PLATEA

Sezione A–A

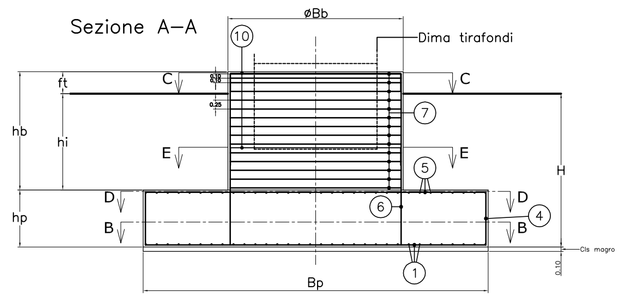


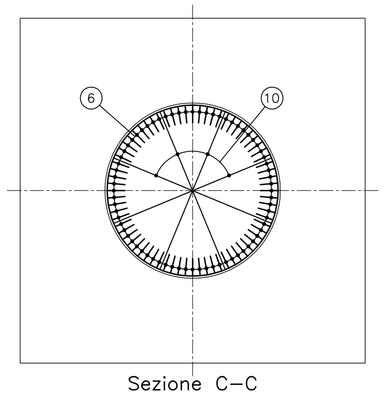

Sezione C–C

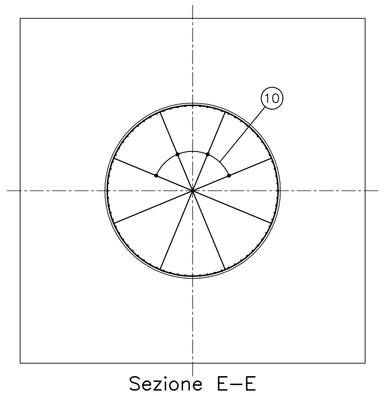

Sezione E–E



## FONDAZIONE A PLINTO PER SOSTEGNI MONOSTELO
PIASTRA CON 1 PLATEA

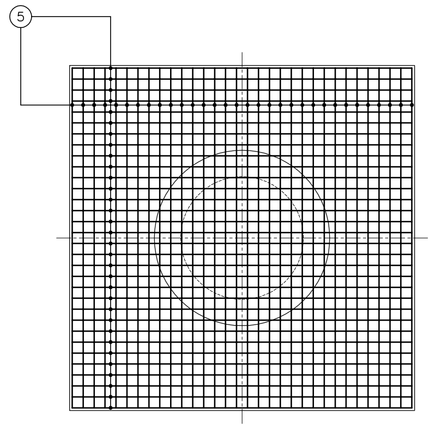

Sezione D–D

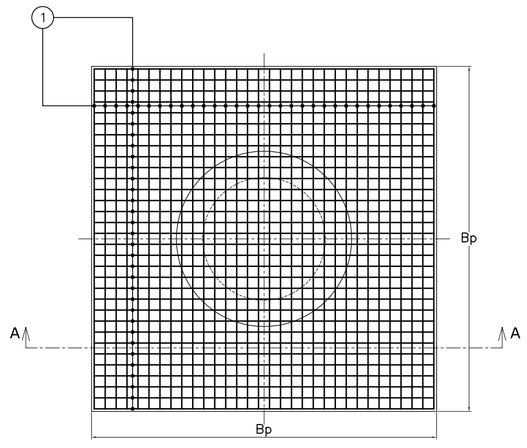


Sezione B–B



## FONDAZIONE A PLINTO PER SOSTEGNI MONOSTELO
PIASTRA CON 1 PLATEA

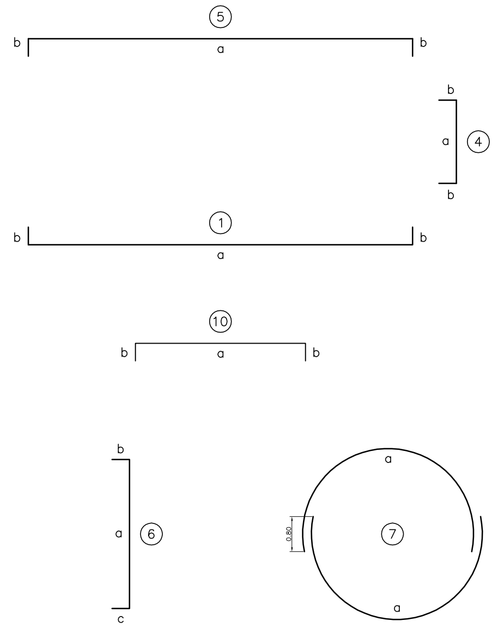

| Impianto | Picchetti di riferimento sostegni |
|---|---|
| Linea 380 kV Udine Sud–Redipuglia | 28,38 |

**Plinto**

| | | | | |
|---|---|---|---|---|
| Profondità | | H | m | 3.00 |
| Platee | 1 larghezza | Bp | m | 10.00 |
| | spessore | hp | m | 1.40 |
| | | | | |
| | | | | |
| Pilastrino | larghezza | Bb | m | 4.00 |
| | altezza | hb | m | 2.10 |
| | fuori terra | ft | m | 0.50 |
| | parte interrata | hi | m | 1.60 |
| Volumi | Scavo | | mc | 310.00 |
| | Sottofondo Cls C12/15 | | mc | 10.00 |
| | Plinto Cls C25/30 | | mc | 166.39 |

**Armatura**

| Marca | N | n comp. | Ø mm | a m | b m | c m | Taglio m | Lungh. m | Totale m | Peso kg |
|---|---|---|---|---|---|---|---|---|---|---|
| 1 | 80 | 1 | 26 | 9.90 | 0.40 | | 10.70 | 10.70 | 856.00 | 3568 |
| 4 | 160 | 1 | 16 | 1.30 | 0.40 | | 2.10 | 2.10 | 336.00 | 530 |
| 5 | 80 | 1 | 16 | 9.90 | 0.40 | | 10.70 | 10.70 | 856.00 | 1351 |
| 6 | 86 | 1 | 26 | 3.40 | 0.40 | 0.40 | 4.20 | 4.20 | 361.20 | 1505 |
| 7 | 11 | 2 | 10 | 6.95 | | | 6.95 | 13.90 | 152.90 | 94 |
| 10 | 8 | 1 | 12 | 3.90 | 0.40 | | 4.70 | 4.70 | 37.60 | 33 |
| | | | | | | | | | | |
| | | | | | | | | | | |
| | | | | | | | | | | |
| | | | | | | | | | | |
| | | | | | | | | | | |
| | | | | | | | | | | |
| | | | | | | | | | Peso totale: | 7082 |




Dott. Ing. L.ZUCCOLO – Via S. Andrea 9
31100 TREVISO – Tel/fax. 0422 412173