CARATTERISTICHE DEI MATERIALI

– Calcestruzzo per getti di sottofondazione:	C12/15
– Calcestruzzo per getti di fondazione:	C25/30
– Classe di esposizione:	XC2
– Classe di consistenza:	S4
– Dimensione massima inerti:	25 mm
– Acciaio per armature:	B450C
– Copriferro:	5 cm
– Sovrapposione armature (se non diversamente precisato):	40 ø

– Le dimensioni dei ferri sono riferite al loro ingombro esterno

Impianto	Picchetti di riferimento sostegni
Linea 380 kV Udine Sud–Redipuglia	49

PER STAMPA IN B/N	
COLORE	SPESSORE
VERDE	0.50 mm
GALLO/ROSSO	0.35 mm
GRIGIO (8)	0.20 mm
ALTRI	0.25 mm

REVISIONI

N.	DATA	DESCRIZIONE	ELABORATO	VERIFICATO	APPROVATO
00	11/07/2014	EMISSIONE	L. ZUCCOLO	L. ZUCCOLO	

Studio
Ing. Luciano Zuccolo
Via S.Andrea 9
31100 Treviso

ORDINE INGEGNERI PROVINCIA DI TREVISO – A 875 – ING. LUCIANO ZUCCOLO

REVISIONI

N.	DATA	DESCRIZIONE	ELABORATO	VERIFICATO	APPROVATO
00	11/07/2014	PRIMA EMISSIONE	-	ING - REA APRI NE	ING - REA APRI NE

TIPOLOGIA DELL'ELABORATO	CODIFICA DELL'ELABORATO
Disegno fondazioni	DECR10001CGL00268

Terna Rete Italia – TERNA GROUP

PROGETTO

RICAVATO DAL DOC. TERNA

CLASSIFICAZIONE DI SICUREZZA

TITOLO

Elettrodotto 380 kV DT Udine Ovest-Redipuglia
ed opere elettriche RTN connesse

Disegno Fondazione superficiale 1240x1240x400
Sostegni ACdt30 s=3,9 daNcm²

NOME DEL FILE	SCALA CAD	FORMATO	SCALA	FOGLIO
DECR10001CGL00268-00.dwg	1 unità = 1mt.	n A4	Fuori scala	1 / 4

Questo documento contiene informazioni di proprietà Terna S.p.A. e deve essere utilizzato esclusivamente dal destinatario in relazione alle finalità per le quali è stato ricevuto. E' vietata qualsiasi forma di riproduzione o di divulgazione senza l'esplicito consenso di Terna S.p.A.

This document contains information proprietary to Terna S.p.A. and it will have to be used exclusively for the purposes for which it has been furnished. Whichever shape of spreading or reproduction without the written permission of Terna S.p.A. is prohibit.

Dott. Ing. L.ZUCCOLO – Via S. Andrea 9
31100 TREVISO – Tel/fax 0422 412173

FONDAZIONE A PLINTO PER SOSTEGNI MONOSTELO
PIASTRA CON 1 PLATEA

Sezione A–A

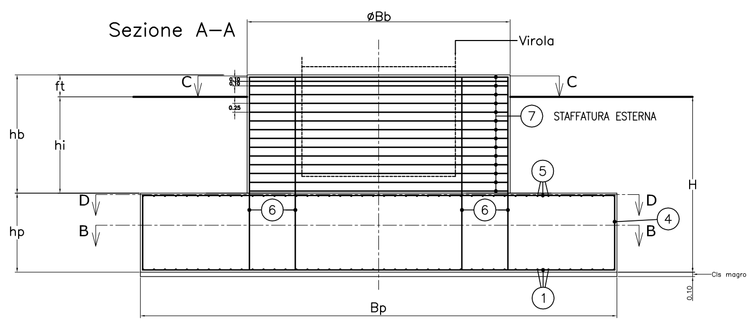

Sezione E–E

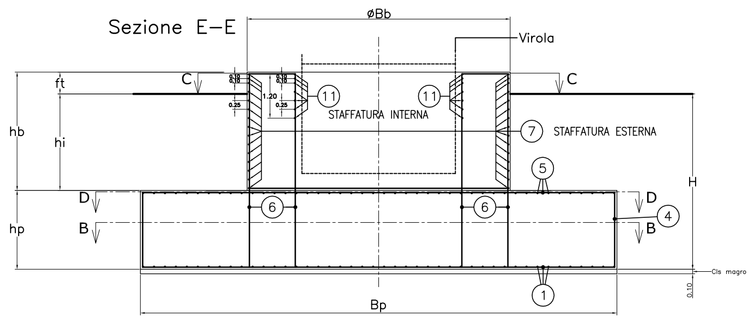

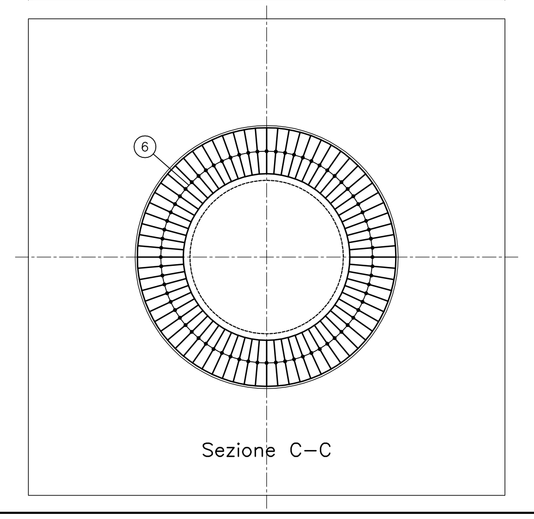

Sezione C–C

FONDAZIONE A PLINTO PER SOSTEGNI MONOSTELO
PIASTRA CON 1 PLATEA

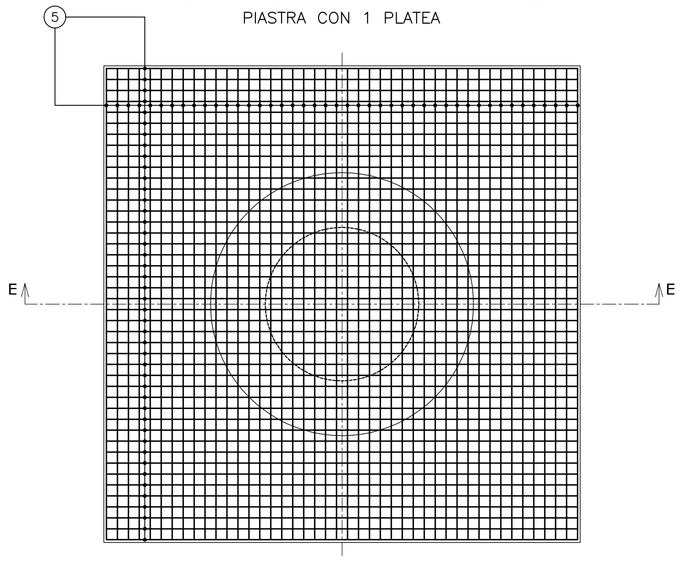

Sezione D–D

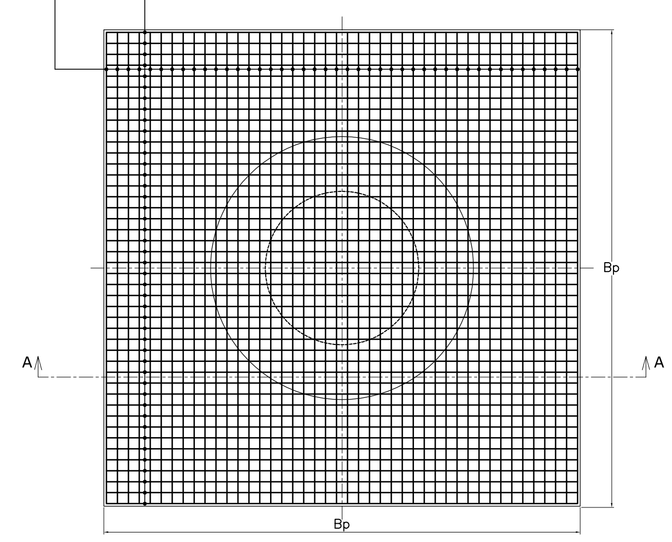

Sezione B–B

FONDAZIONE A PLINTO PER SOSTEGNI MONOSTELO
PIASTRA CON 1 PLATEA

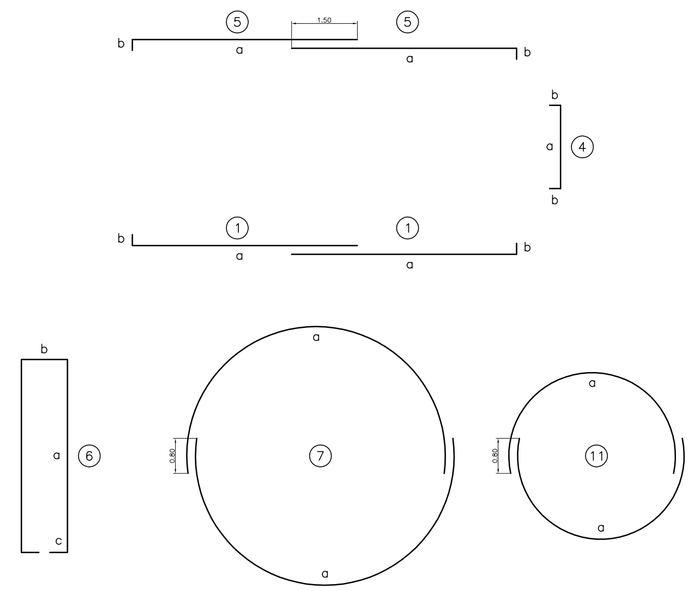

Impianto	Picchetti di riferimento sostegni
Linea 380 kV Udine Sud–Redipuglia	49

Plinto

Profondità		H	m	4.00
Platee	1 larghezza	Bp	m	12.40
	spessore	hp	m	1.80
Pilastrino	larghezza	Bb	m	7.00
	altezza	hb	m	2.70
	fuori terra	ft	m	0.50
	parte interrata	hi	m	2.20
Volumi	Scavo		mc	630.42
	Sottofondo Cls C12/15		mc	15.38
	Plinto Cls C25/30		mc	380.68

Armatura

Marca	N	n comp.	Ø mm	a m	b m	c m	Taglio m	Lungh. m	Totale m	Peso kg
1	148	2	30	6.90	0.40		7.30	14.60	2160.80	11990
4	296	1	16	1.70	0.40		2.50	2.50	740.00	1168
5	148	2	16	6.65	0.40		7.05	14.10	2086.80	3294
6	100	1	30	4.40	1.35	0.40	10.95	10.95	1095.00	6076
7	13	2	10	11.65			11.65	23.30	302.90	187
11	7	2	10	7.35			7.35	14.70	102.90	63

Peso totale: 22778