CARATTERISTICHE DEI MATERIALI

– Calcestruzzo per getti di sottofondazione:	C12/15
– Calcestruzzo per getti di fondazione:	C25/30
– Classe di esposizione:	XC2
– Classe di consistenza:	S4
– Dimensione massima inerti:	25 mm
– Acciaio per armature:	B450C
– Copriferro:	5 cm
– Sovrapposione armature (se non diversamente precisato):	40 ø

– Le dimensioni dei ferri sono riferite al loro ingombro esterno

Impianto	Picchetti di riferimento sostegni
Linea 380 kV Udine Sud–Redipuglia	39

PER STAMPA IN B/N	
COLORE	SPESSORE
VERDE	0.50 mm
GALLO/ROSSO	0.35 mm
GRIGIO (8)	0.20 mm
ALTRI	0.25 mm

REVISIONI					
00	11/07/2014	EMISSIONE	L. ZUCCOLO	L. ZUCCOLO	
N.	DATA	DESCRIZIONE	ELABORATO	VERIFICATO	APPROVATO

Studio
Ing. Luciano Zuccolo
Via S.Andrea 9
31100 Treviso

ORDINE INGEGNERI PROVINCIA DI TREVISO
A 875
DOTT. ING. LUCIANO ZUCCOLO

REVISIONI					
00	11/07/2014	PRIMA EMISSIONE		ING - REA APRI NE	ING - REA APRI NE
N.	DATA	DESCRIZIONE	ELABORATO	VERIFICATO	APPROVATO

TIPOLOGIA DELL'ELABORATO	CODIFICA DELL'ELABORATO
Disegno fondazioni	DECR10001CGL00276
PROGETTO	TITOLO
. .	Elettrodotto 380 kV DT Udine Ovest-Redipuglia ed opere elettriche RTN connesse
RICAVATO DAL DOC. TERNA	
. .	
CLASSIFICAZIONE DI SICUREZZA	Disegno Fondazione Trivellata Sostegno AMdt30
.	.

Terna Rete Italia
TERNA GROUP

NOME DEL FILE	SCALA CAD	FORMATO	SCALA	FOGLIO
DECR10001CGL00276-00.dwg	1 unità = 1mt.	n A4	Fuori scala	1 / 4

Questo documento contiene informazioni di proprietà Terna S.p.A. e deve essere utilizzato esclusivamente dal destinatario in relazione alle finalità per le quali è stato ricevuto. E' vietata qualsiasi forma di riproduzione o di divulgazione senza l'esplicito consenso di Terna S.p.A.

This document contains information proprietary to Terna S.p.A. and it will have to be used exclusively for the purposes for which it has been furnished. Whichever shape of spreading or reproduction without the written permission of Terna S.p.A. is prohibit.

Dott. Ing. L.ZUCCOLO – Via S. Andrea 9
31100 TREVISO – Tel./fax: 0422 412173

FONDAZIONE SU PALI PER SOSTEGNI MONOSTELO
PIASTRA CON 8 TRIVELLATI

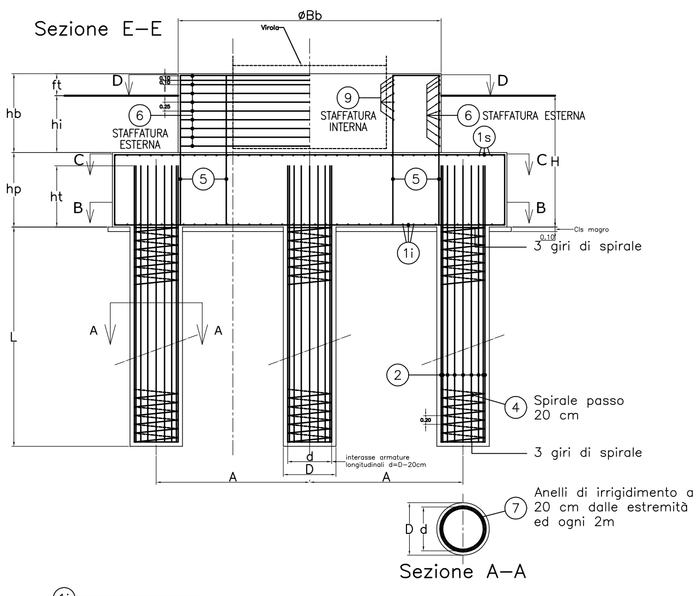

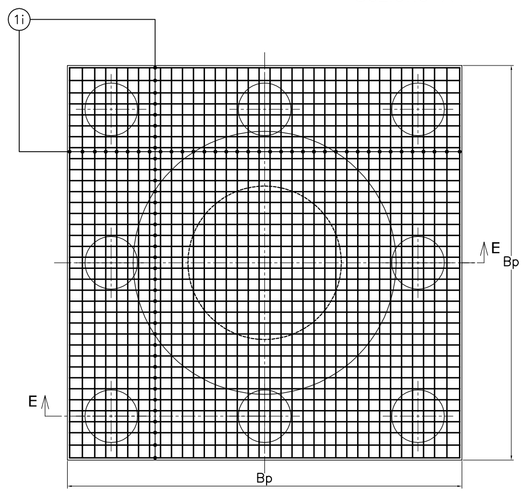

FONDAZIONE SU PALI PER SOSTEGNI MONOSTELO
PIASTRA CON 8 TRIVELLATI

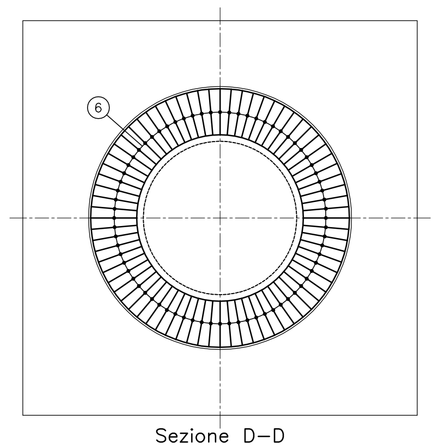

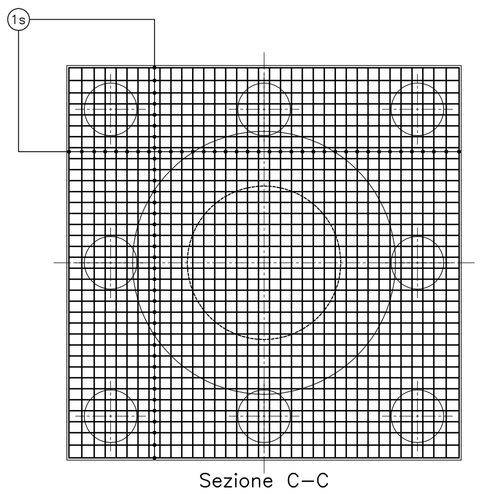

FONDAZIONE SU PALI PER SOSTEGNI MONOSTELO
PIASTRA CON 8 TRIVELLATI

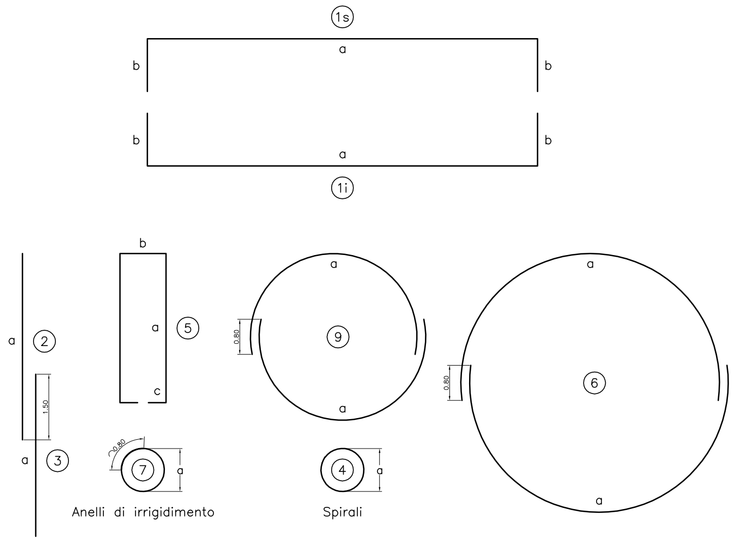

Impianto	Picchetti di riferimento sostegni
Variante 380 kV Planais–Udine Ovest	39

Plinto

Profondità		H	m	4.00
Platea	1 larghezza	Bp	m	9.00
	spessore	hp	m	2.00
Pilastrino	larghezza	Bb	m	6.00
	altezza	hb	m	2.50
	fuori terra	ft	m	0.50
	parte interrata	hi	m	2.00
Trivellati	Numero	N		8
	Interasse	A	m	3.50
	Diametro	D	m	1.00
	Lunghezza	L	m	13.00
	Ancoraggio	ht	m	1.40
Volumi	Scavo		mc	332.10
	Sottofondo Cls C12/15		mc	8.10
	Plinto Cls C25/30		mc	232.69

Armatura

Marca	N	n comp.	Ø mm	a m	b m	c m	d m	Taglio m	Lungh. m	Totale m	Peso kg
1s	108	1	28	8.90	1.20			11.30	11.30	1220.40	5899
1i	108	1	28	8.90	1.20			11.30	11.30	1220.40	5899
2	192	1	30	12.00				12.00	12.00	2304.00	12785
3	96	1	30	3.80				3.80	3.80	364.80	2024
5	80	1	28	4.40	1.15	0.40		10.75	10.75	860.00	4157
6	12	2	10	10.10				10.10	20.20	242.40	149
9	7	2	10	6.40				6.40	12.80	89.60	55
7	64	1	20	0.75				3.20	3.20	204.80	505
4	8	1	10	0.84				188.00	188.00	1504.00	927
										Peso totale:	32401

Dott. Ing. L.ZUCCOLO – Via S. Andrea 9
31100 TREVISO – Tel./fax: 0422 412173