CARATTERISTICHE DEI MATERIALI

– Calcestruzzo per getti di sottofondazione:	C12/15
– Calcestruzzo per getti di fondazione:	C25/30
– Classe di esposizione:	XC2
– Classe di consistenza:	S4
– Dimensione massima inerti:	25 mm
– Acciaio per armature:	B450C
– Copriferro:	5 cm
– Sovrapposione armature (se non diversamente precisato):	40 ø
– Le dimensioni dei ferri sono riferite al loro ingombro esterno	

Impianto	Picchetti di riferimento sostegni
Raccordo 220 kV Udine NE–Udine Sud	38a

PER STAMPA IN B/N	
COLORE	SPESSORE
VERDE	0.50 mm
GIALLO/ROSSO	0.35 mm
GRIGIO (8)	0.20 mm
ALTRI	0.25 mm

REVISIONI

N.	DATA	DESCRIZIONE	ELABORATO	VERIFICATO	APPROVATO
00	11/07/2014	EMISSIONE	L. ZUCCOLO	L. ZUCCOLO	

Studio
Ing. Luciano Zuccolo
Via S.Andrea 9
31100 Treviso

ORDINE INGEGNERI PROVINCIA DI TREVISO · Dott. Ing. LUCIANO ZUCCOLO · A 875

REVISIONI

N.	DATA	DESCRIZIONE	ELABORATO	VERIFICATO	APPROVATO
00	11/07/2014	PRIMA EMISSIONE .		. ING - REA APRI NE	. ING - REA APRI NE

TIPOLOGIA DELL'ELABORATO	CODIFICA DELL'ELABORATO
Disegno fondazioni	DECR10001CGL00283

Terna Rete Italia — TERNA GROUP

PROGETTO: . .

RICAVATO DAL DOC. TERNA: . .

CLASSIFICAZIONE DI SICUREZZA: .

TITOLO

Elettrodotto 380 kV DT Udine Ovest-Redipuglia ed opere elettriche RTN connesse

Disegno Fondazione Micropali tipo TubFix Sostegno CAst27 220 kV

NOME DEL FILE	SCALA CAD	FORMATO	SCALA	FOGLIO
DECR10001CGL00283-00.dwg	1 unità = 1mt.	n A4	Fuori scala	1 / 2

Questo documento contiene informazioni di proprietà Terna S.p.A. e deve essere utilizzato esclusivamente dal destinatario in relazione alle finalità per le quali è stato ricevuto. E' vietata qualsiasi forma di riproduzione o di divulgazione senza l'esplicito consenso di Terna S.p.A.

This document contains information proprietary to Terna S.p.A. and it will have to be used exclusively for the purposes for which it has been furnished. Whichever shape of spreading or reproduction without the written permission of Terna S.p.A. is prohibit.

Dott. Ing. L.ZUCCOLO – Via S. Andrea 9
31100 TREVISO – Tel/fax: 0422 412173

FONDAZIONE SU MICROPALI PER SOSTEGNI A TRALICCIO A PIEDINI SEPARATI

N. 4 MICROPALI TUBFIX PER PIEDINO

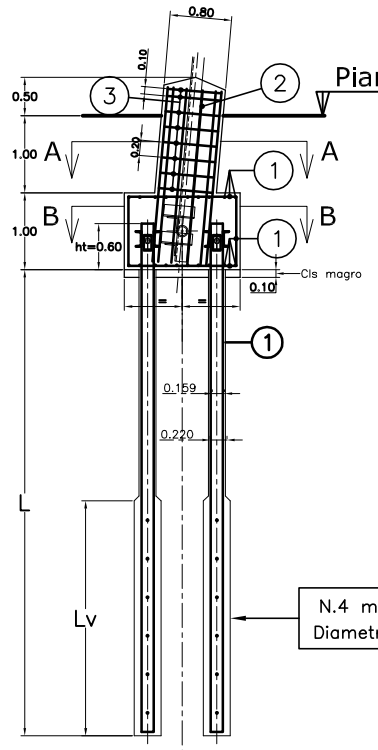

N.4 micropali valvolati per piede – Tubo forma ø159x10 mm
Diametro di perforazione: 220 mm – Interasse valvole: 50 cm

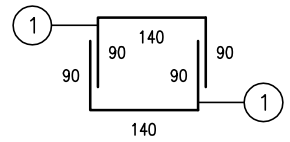

1) 20+20ø16 sup./inf. – L=320 cm

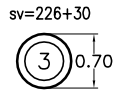

3) 8st.ø8 – L=260 cm

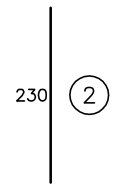

2) 10ø14 – L=230 cm

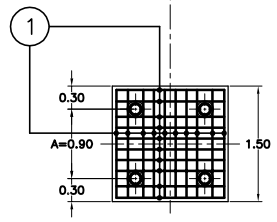

Sezione B–B

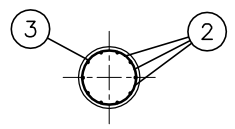

Sezione A–A

QUANTITA' PER PIEDE

ARMATURA					VOLUMI (mc)		
Posizione	N	ø mm	Taglio cm	Peso kg	Cls C20/25	Cls C12/15	Scavo
1	40	16	320	201,98	3,004	0,225	4,725
2	10	14	230	27,78			
3	8	8	260	8,22			
			Peso totale:	237,98			

MICROPALI – MATERIALI ED INDICAZIONI ESECUTIVE

Tubi valvolati ø159x10 mm in acciaio S275JR.
Malta per ancoraggi dosata con rapp. A/C=0,5 + additivi antiritiro secondo prescrizioni del Produttore, iniettata alla pressione di almeno 6 atm attraverso i fori predisposti.

MICROPALI – DESCRIZIONE

1		Perforazioni	Tubi valvolati
Numero:		4	4
Diametro:		220 mm	159 mm
Interasse	A	0,90 m	
Profondità da base platea:	L	7,40 m	
Spessore:			10 mm
Lunghezza:			8,00 m
Ancoraggio nel plinto:	ht		0,60 m
Parte valvolata:	Lv		4,00 m
Peso unitario:			36,7 kg/m
Peso totale:			1174,4 kg

ANCORAGGIO MICROPALI

CARPENTERIA	
Profilo:	UPN200
Numero:	16
Lunghezza taglio:	0,1 m
Lunghezza totale:	1,6 m
Peso totale, dadi e barre compresi:	60 kg

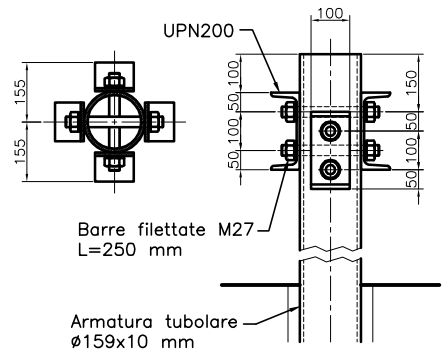

Dott. Ing. L.ZUCCOLO – Via S. Andrea 9
31100 TREVISO – Tel/fax: 0422 412173