TG 2074/1
(TA)

PIANTA

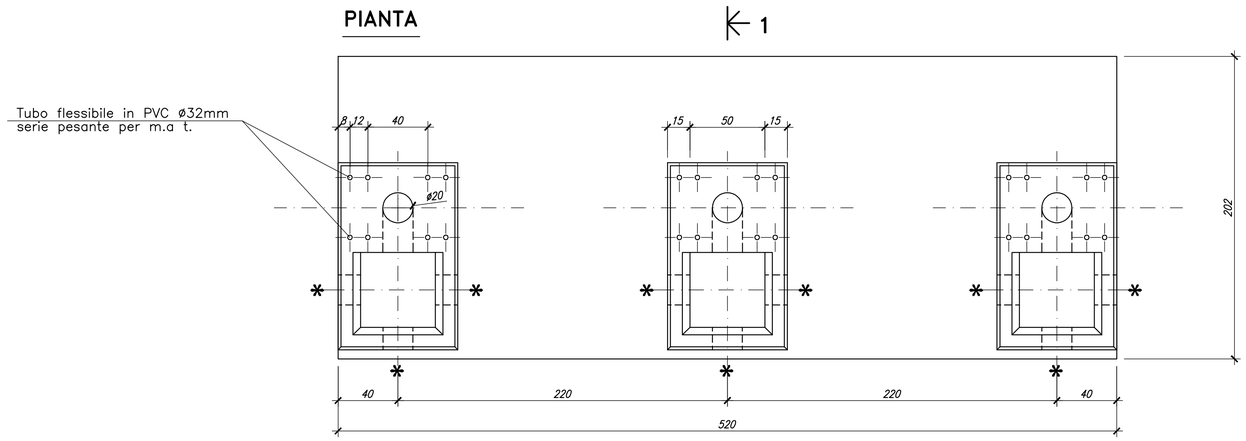

SEZIONE 2–2

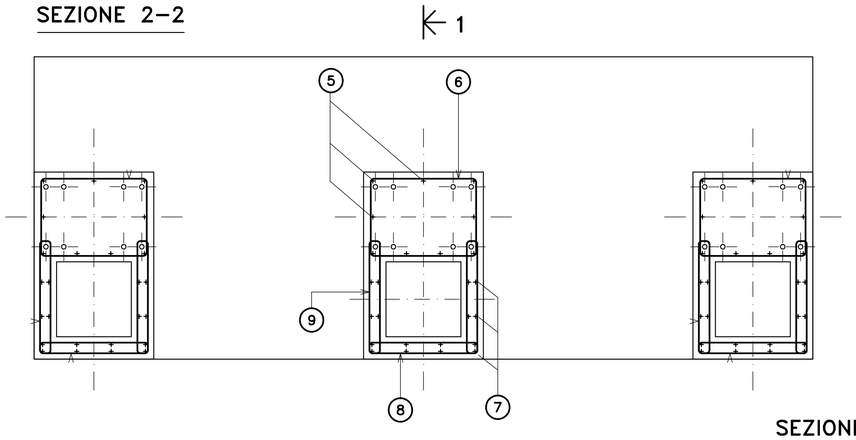

SEZIONE 1–1

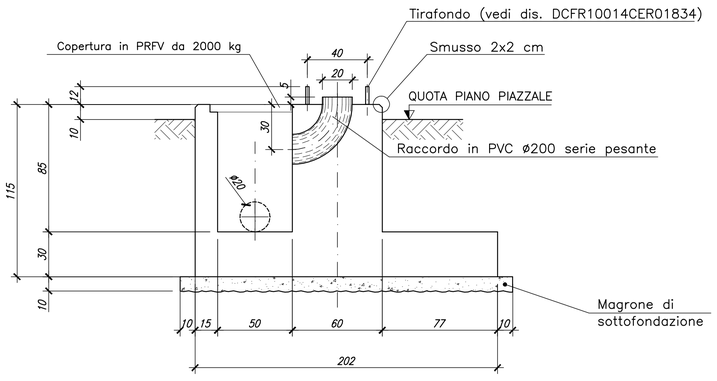

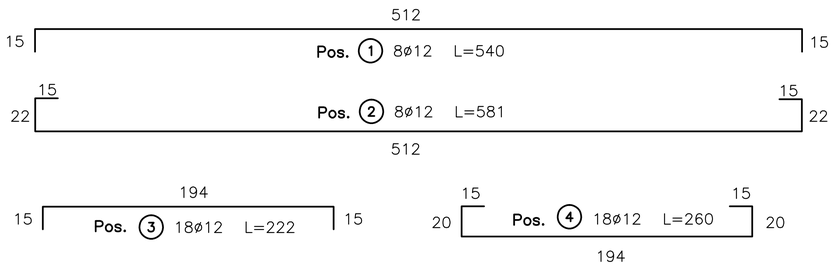

SEZIONE 1–1

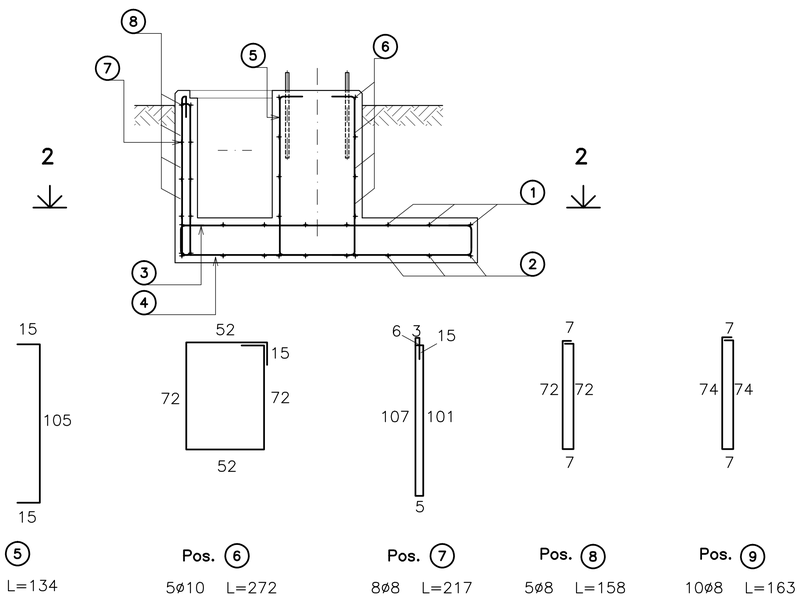

FONDAZIONE PER APPARECCHIATURE UNIPOLARI TG 2074/1

Tavola riferimento TERNA: D C DS3000 U ST 00050-1_00.dwg

NOTE

- LE MISURE SONO ESPRESSE IN CM SALVO DOVE DIVERSAMENTE INDICATO.
- NELLA PRESENTE TAVOLA SONO RAPPRESENTATE LE POSIZIONI DALLA N° 1 ALLA N° 9
- LE DIMENSIONI DEI FERRI SONO RIFERITE AL LORO ASSE
- GLI ANGOLI DI SAGOMATURA DEI FERRI SONO DI 90° SALVO DIVERSA INDICAZIONE.
- PER L'ORIENTAMENTO DELLA FONDAZIONE VEDERE PIANTA OPERE CIVILI

* EVENTUALE USCITA TUBO IN PVC PER CAVETTERIA.
PER POSIZIONE E DIAMETRO VEDERE PIANTA OPERE CIVILI

MODALITA' DI ESECUZIONE E POSA IN OPERA DELLE ARMATURE
(salvo diverse esplicite disposizioni)

PIEGATURE : devono essere effettuate a freddo, secondo lo schema illustrato :
a=risvolto ortogonale disegno

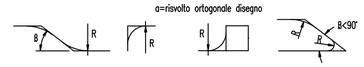

Ø (mm)	6	8	10	12	14	16	18	20	22	24	25	26	30
R (mm)	12	16	20	24	56	64	72	100	110	144	150	156	180

PRESCRIZIONI SUI MATERIALI:	PRESCRIZIONI D'ESECUZIONE DELLE OPERE:
CALCESTRUZZO per SOTTOFONDAZIONE: Classe C12/15 Rck=15 MPa; fck=12 MPa Classe di esposizione X0 Classe di consistenza S3 **CALCESTRUZZO per FONDAZIONI** Classe C28/40 Rck=40 MPa; fck=32 MPa Classe di esposizione XC4 Classe di consistenza S4 **ACCIAIO per opere in C.A.:** B450C; fyk=450Mpa ad aderenza migliorata PARTICOLARI PIEGATURE FERRI LONGITUDINALI R=40 / PARTICOLARI PIEGATURE STAFFE E GANCI R=40	**COPRIFERRO MINIMO :** Sindone in ELEVAZIONE Staffa: 2.0cm - Armatura longitudinale: 3.0cm Sindone di FONDAZIONE Staffa: 4.0cm - Armatura longitudinale: 5.0cm **LUNGHEZZA DI SOVRAPPOSIZIONE BARRE,** dove non diversamente specificato p= 50Ø **LUNGHEZZA DI SOVRAPPOSIZIONE RETE,** 2 maglie minimo Prevedere per tutti gli spigoli dei getti in c.a. la posa dei paraspigoli Vibrare adeguatamente il getto mediante appositi AGHI
Tutti i prodotti da costruzione devono essere dotati di marchio C.E. ed essere conformi alle relative norme europee	

REVISIONI					
00	04/11/2010	PRIMA EMISSIONE	Ing. Menuzzo	Ing. A. Bertino	Ing. A. Bertino
N.	DATA	DESCRIZIONE	ELABORATO	CONTROLLATO	APPROVATO

DBA PROGETTI
SEDE
Piazza Roma, 19 - 32045 S.Stefano di Cadore (BL)
tel. 0435.62518 FAX 0435.429027
SEDE SECONDARIA
Viale Fellesent, 20/c - 31020 Villorba (TV)
tel. 0422.318811 FAX 0422.318888
DBA PROGETTI S.p.A. è certificata
ISO 9001:2008 RINA n.5923/01/S IQNet n.IT-19510

DOCUMENTO No. DCFR10014CER01863
SCALA 1:20
ELABORATO:
APPROVATO:

NUMERO E DATA ORDINE: L. A. 5000094653 del 26.08.2010

REVISIONI				
00	04.11.2010	E. FARCI	SRI-PR RM	MAIL TERNA S.P.A. DEL 11.01.2011
N.	DATA	ELABORATO TERNA / EST	ACCETTATO ENTE/ TERNA	RIFERIMENTO ACCETTAZIONE

TIPOLOGIA DELL'ELABORATO	CODIFICA DELL'ELABORATO
COSTRUTTIVO	DCFR10014CER01863
PROGETTO	TITOLO
TE-FR-10-014	STAZIONE ELETTRICA 380/150 kV DI MONTESANO
RICAVATO DAL DOC. TERNA	
D C DS3000 U ST 00050-1_00	
CLASSIFICAZIONE DI SICUREZZA	Fondazioni apparecchiature unipolari TG 2074/1

NOME DEL FILE	SCALA CAD	FORMATO	SCALA	FOGLIO
DCFR10014CER01863_00.dwg	1 unità = 1	A1-	1:20	1 / 1

Questo documento contiene informazioni di proprietà Terna S.p.A. e deve essere utilizzato esclusivamente dal destinatario in relazione alle finalità per le quali è stato ricevuto. E' vietata qualsiasi forma di riproduzione o di divulgazione senza l'esplicito consenso di Terna S.p.A.

This document contains information proprietary to Terna S.p.A. and it will have to be used exclusively for the purposes for which it has been furnished. Whichever shape of spreading or reproduction without the written permission of Terna S.p.A. is prohibit.