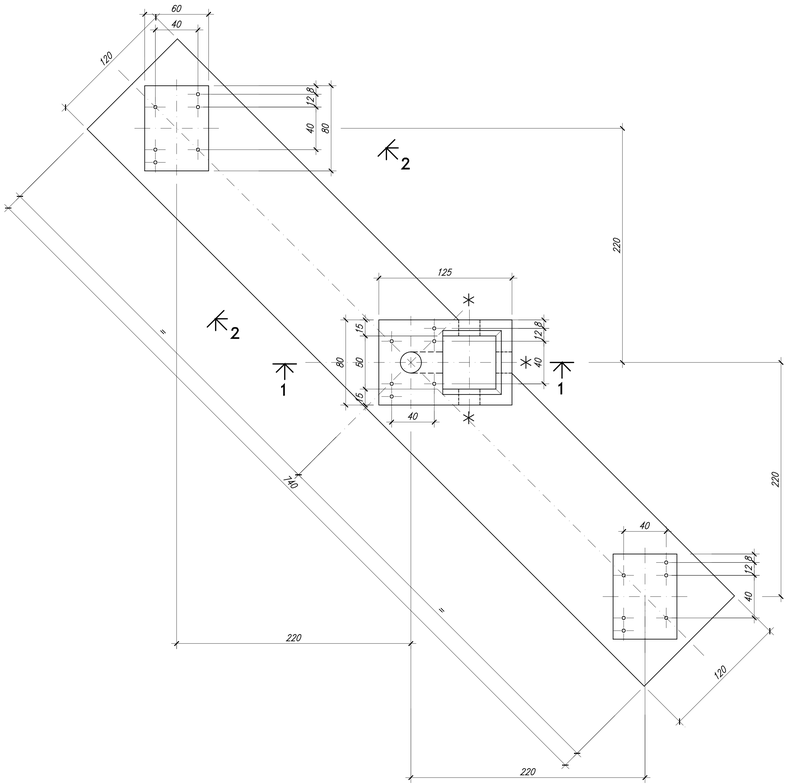

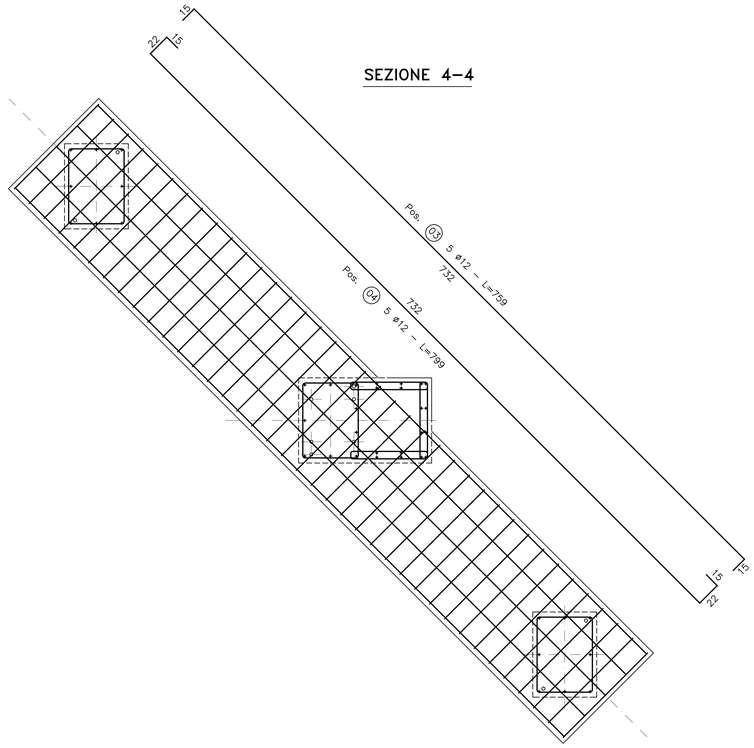

NOTE

- LE MISURE SONO ESPRESSE IN CM SALVO DOVE DIVERSAMENTE INDICATO.
- NELLA PRESENTE TAVOLA SONO RAPPRESENTATE LE POSIZIONI DALLA N° 1 ALLA N° 9
- LE DIMENSIONI DEI FERRI SONO RIFERITE AL LORO INGOMBRO ESTERNO
- GLI ANGOLI DI SAGOMATURA DEI FERRI SONO DI 90° SALVO DIVERSA INDICAZIONE.
- PER L'ORIENTAMENTO DELLA FONDAZIONE VEDERE PIANTA OPERE CIVILI
- L'ORIENTAMENTO DEL POZZETTO VA VISTO SULLA PIANTA DELLE FONDAZIONI

* EVENTUALE USCITA TUBO IN PVC PER CAVETTERIA.
PER POSIZIONE E DIAMETRO VEDERE PIANTA OPERE CIVILI

MODALITA' DI ESECUZIONE E POSA IN OPERA DELLE ARMATURE
(salvo diverse esplicite disposizioni)

PIEGATURE : devono essere effettuate a freddo, secondo lo schema illustrato :
a=risvolto ortogonale disegno

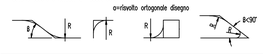

Ø (mm)	6	8	10	12	14	16	18	20	22	24	25	26	30
R (mm)	12	16	20	24	56	64	72	100	110	144	150	156	180

PRESCRIZIONI SUI MATERIALI:	PRESCRIZIONI D'ESECUZIONE DELLE OPERE:
CALCESTRUZZO per SOTTOFONDAZIONE: Classe C12/15 Rck=15 MPa fck=12 MPa Classe di esposizione X0 Classe di consistenza S3 **CALCESTRUZZO per FONDAZIONI** Classe C25/30 Rck=30 MPa fck=25 MPa Classe di esposizione XC2 Classe di consistenza S4 **ACCIAIO** per opere in C.A.: B450C; fyk=450Mpa ad aderenza migliorata PARTICOLARE PIEGATURE FERRI LONGITUDINALI: R=8Ø PARTICOLARE PIEGATURE STAFFE E GANCI: R=4Ø	**COPRIFERRO MINIMO :** Strutture in ELEVAZIONE Staffe: 3.0cm - Armature longitudinali: 3.0cm Strutture di FONDAZIONE Staffe: 4.0cm - Armature longitudinali: 5.0cm **LUNGHEZZA DI SOVRAPPOSIZIONE BARRE,** dove non diversamente specificato pr= 60Ø **LUNGHEZZA DI SOVRAPPOSIZIONE RETE,** 2 maglie minimo Prevedere per tutti gli spigoli dei getti in c.a. la posa dei paraspigoli Vibrare adeguatamente il getto mediante appositi AGHI
Tutti i prodotti da costruzione dovranno essere dotati di marchio C.E. ed essere conformi alle relative norme europee	

SEZIONE 1–1

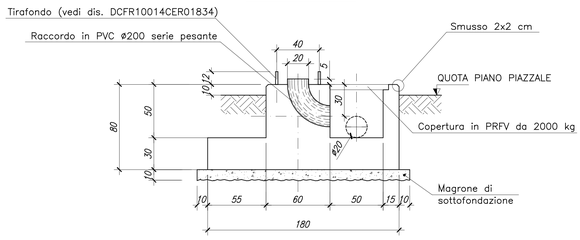

SEZIONE 1–1

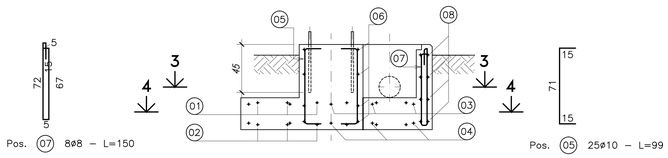

Pos. (09) ø8/40 a quinconce
L=35

SEZIONE 2–2

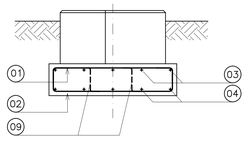

Pos. (01) 38ø12 – L=140

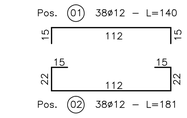

Pos. (02) 38ø12 – L=181

SEZIONE 2–2

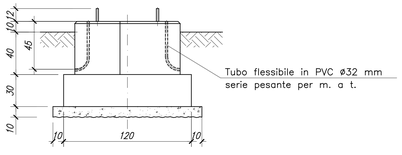

SEZIONE 3–3

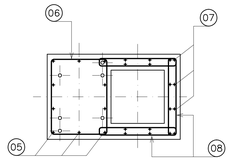

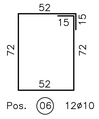

Pos. (06) 12ø10 – L=273

Pos. (08) 12ø8 – L=157

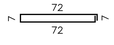

FONDAZIONE PER SEZIONATORI VERTICALI TG 2022

Tavola riferimento TERNA: D C DS 3000 U ST 00047_02

N.	DATA	DESCRIZIONE	ELABORATO	CONTROLLATO	APPROVATO
00	04/11/2010	PRIMA EMISSIONE	Ing. Menuzzo	Ing. A. Bertino	Ing. A. Bertino

REVISIONI

D.B.A. PROGETTI
SEDE:
Piazza Roma, 19 - 32045 S.Stefano di Cadore (BL)
tel. 0435.62518 FAX 0435.439037
SEDE SECONDARIA
Viale Felissent, 20/d - 31020 Vittorio (TV)
tel. 0422.319811 FAX 0422.319889
DBA PROGETTI S.p.A. è certificata
ISO 9001:2008 RINA n.5923/01/S IQNet n.IT-19510

DOCUMENTO No. DCFR10014CER01872
SCALA 1:20
ELABORATO:
APPROVATO:

NUMERO E DATA ORDINE: L. A. 5000004693 del 28.08.2010

N.	DATA			
00	04.11.2010	E. FARO	BRA/PRI RM	RINA, TERNA S.P.A. DEL 17.01.2011

REVISIONI

TIPOLOGIA DELL'ELABORATO: COSTRUTTIVO

CODIFICA DELL'ELABORATO: DCFR10014CER01872

Terna

PROGETTO: TE-FR-10-014

TITOLO: STAZIONE ELETTRICA 380/150 kV DI MONTESANO

RICAVATO DAL DOC. TERNA: D C DS 3000 U ST 00047_02

CLASSIFICAZIONE DI SICUREZZA:

Fondazione per sezionatori verticali TG 2022

NOME DEL FILE	SCALA CAD	FORMATO	SCALA	FOGLIO
DCFR10014CER01872_05.dwg	1 unità = 1	A0-	1:20	1 / 1

Questo documento contiene informazioni di proprietà Terna S.p.A. e deve essere utilizzato esclusivamente dal destinatario in relazione alle finalità per le quali è stato rilasciato. E' vietata qualsiasi forma di riproduzione o di divulgazione senza l'esplicito consenso di Terna S.p.A.

This document contains information proprietary to Terna S.p.A. and it will have to be used exclusively for the purposes for which it has been furnished. Whatever shape of spreading or reproduction without the written permission of Terna S.p.A. is prohibit.