PIANTA

Scala 1:100

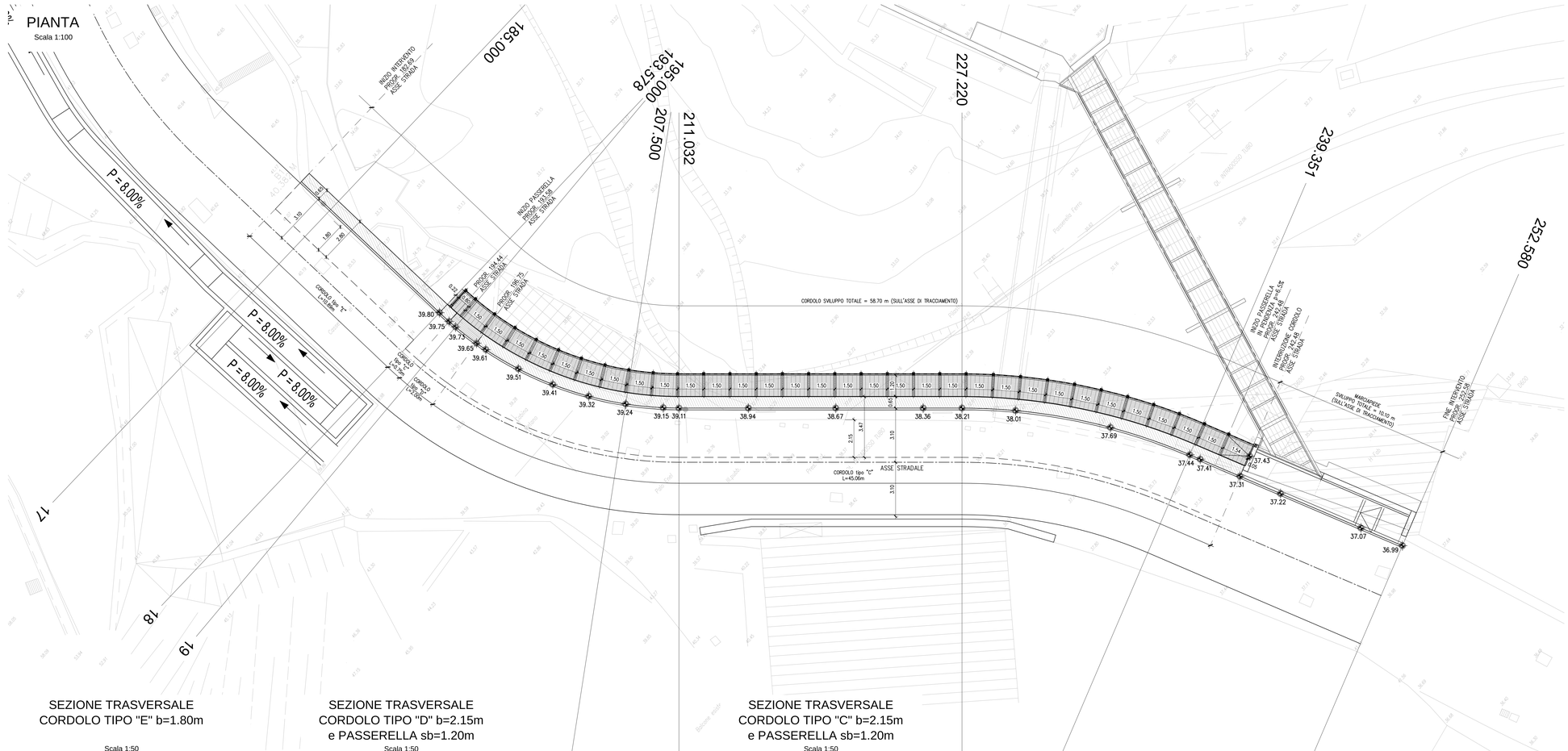

SEZIONE TRASVERSALE CORDOLO TIPO "E" b=1.80m

Scala 1:50

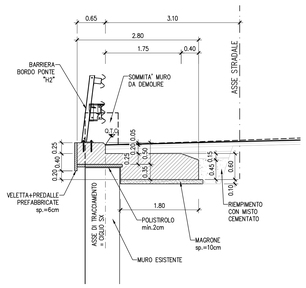

SEZIONE TRASVERSALE CORDOLO TIPO "D" b=2.15m e PASSERELLA sb=1.20m

Scala 1:50

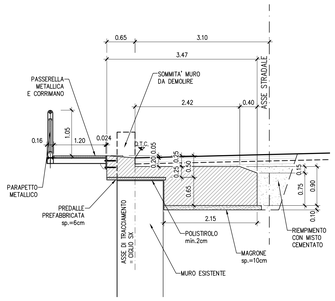

SEZIONE TRASVERSALE CORDOLO TIPO "C" b=2.15m e PASSERELLA sb=1.20m

Scala 1:50

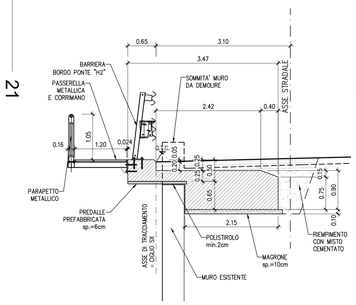

PROSPETTO

Scala 1:100

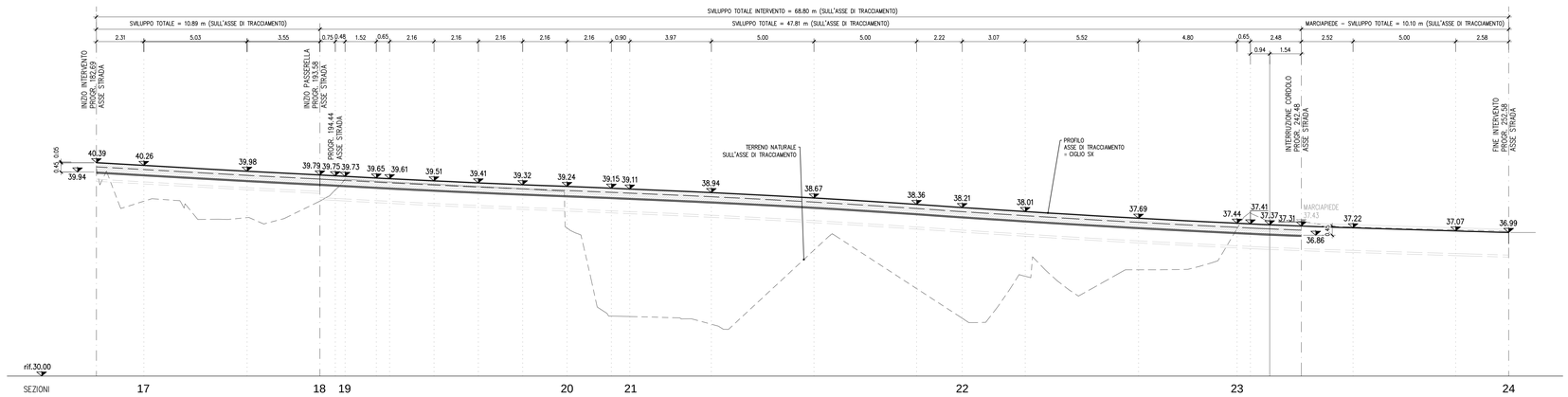

LEGENDA:

XX.XX — QUOTA TRACCIAMENTO CORDOLO : INDICAZIONE PLANIMETRICA

Q.T.C. — QUOTA TRACCIAMENTO CORDOLO : INDICAZIONE ALTIMETRICA

NOTE:

- Per la tabella materiali fare riferimento all' elaborato IG51-00-E-TT-0C0D-00-001
- Per il tracciamento dei cordoli in c.a. si rimanda alle planimetrie di tracciamento dell'asse stradale
- Prima di procedere alla realizzazione del cordolo in oggetto risolvere l'interferenza con i sottoservizi esistenti
- Nella fase di esecuzione dei cordoli dovranno essere adottate opportune misure per evitare il danneggiamento dei sottoservizi esistenti, nel caso di interferenza si dovra' prevedere una loro risoluzione
- I cordoli in c.a. dovranno avere una lunghezza minima di 12 m
- Prima di procedere alla realizzazione del cordolo demolire la sommità del muro esistente con filo diamantato o sistema equivalente, a circa 5 cm rispetto all'intradosso della soletta. Pulire la superficie e proteggere le armature con malta cementizia anticorrosiva bicomponente (tipo Mapefer o similare) e il calcestruzzo della testa del muro con malta a ritiro compensato fibrorinforzata di spessore 2 cm circa (tipo Mapegrout tissotropico o similare).
  Inoltre se la superficie del muro esistente presenta vespai, fessure, mancanza di copriferro per le armature e /o ammaloramenti, eseguire idropulizia e successiva applicazione di malta a ritiro compensato fibrorinforzata (tipo Mapegrout tissotropico o similare).
  Successivamente predisporre pannelli di polistirolo di spessore 2 cm, superiormente e lateralmente al muro esistente, come indicato nelle sezioni trasversali, e poi procedere alla realizzazione dell'intervento in oggetto.

COMMITTENTE:

RFI RETE FERROVIARIA ITALIANA
GRUPPO FERROVIE DELLO STATO ITALIANE

ALTA SORVEGLIANZA:

ITALFERR
GRUPPO FERROVIE DELLO STATO ITALIANE

GENERAL CONTRACTOR:

COCIV Consorzio Cilindramenti Integrati Valico

INFRASTRUTTURE FERROVIARIE STRATEGICHE DEFINITE DALLA LEGGE OBIETTIVO N.443/01

TRATTA A.V./A.C. TERZO VALICO DEI GIOVI
PROGETTO ESECUTIVO

ADEGUAMENTO VIA CHIARAVAGNA
TRATTA 3 - INTERVENTO TIPO "5" - CORDOLO PER MARCIAPIEDE

PIANTA, PROSPETTO E SEZIONI TIPO

GENERAL CONTRACTOR	DIRETTORE LAVORI	SCALA:
Consorzio Cociv Ing. E. Pagani		1:100 / 1:50

COMMESSA	LOTTO	FASE	ENTE	TIPO DOC.	OPERA/DISCIPLINA	PROGR.	REV.
IG51	02	E	CV	AZ	NV030X	012	A

PROGETTAZIONE

Rev.	Descrizione emissione	Redatto	Data	Verificato	Data	Progettista Integratore	Data	IL PROGETTISTA
A00	Prima emissione	ALPINA	13/05/2016	COCIV	13/05/2016	A. Mancinella	13/05/2016	Consorzio Cilindramenti Integrati Valico Dott. Ing. A. Mancinella Ordine Ingegneri Prov. TO n. 6271 R

n. Elab.

Nome File: IG51-02-E-CV-AZ-NV03-0X-012-A00

CUP: F81H92000000008

Scala di plot: 1: