DETTAGLIO PASSERELLA METALLICA VISTA FRONTALE

Scala 1:10

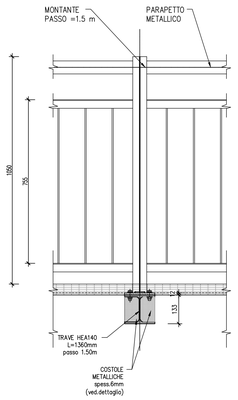

DETTAGLIO PIASTRA METALLICA tipo "1" dim.200x310 x spess.24mm VISTA FRONTALE

Scala 1:5

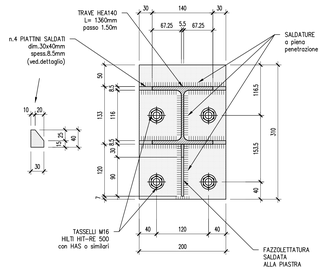

DETTAGLIO PREDALLE CORDOLO

Scala 1:10

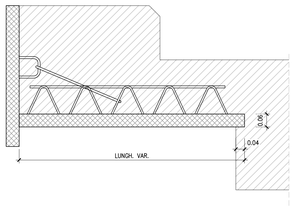

DETTAGLIO ARMATURA CORDOLO TIPO "E" b=1.80m

Scala 1:20

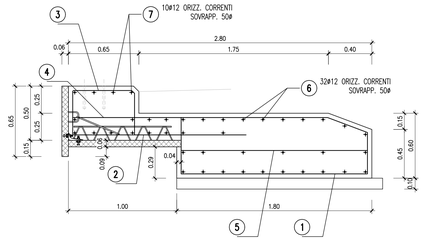

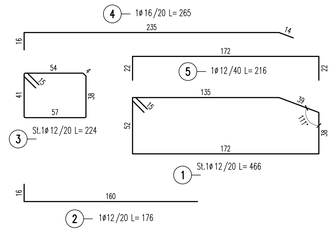

DETTAGLIO ARMATURA CORDOLO TIPO "D" b=2.15m

Scala 1:20

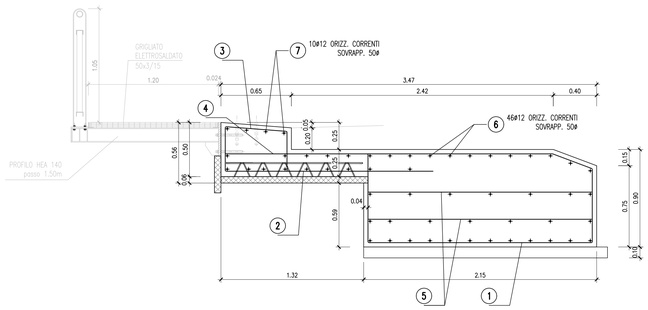

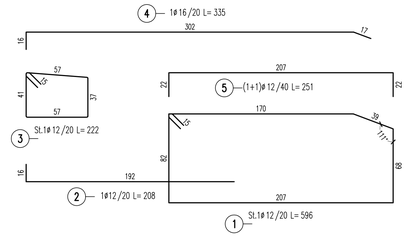

DETTAGLIO ARMATURA CORDOLO TIPO "C" b=2.15m

Scala 1:20

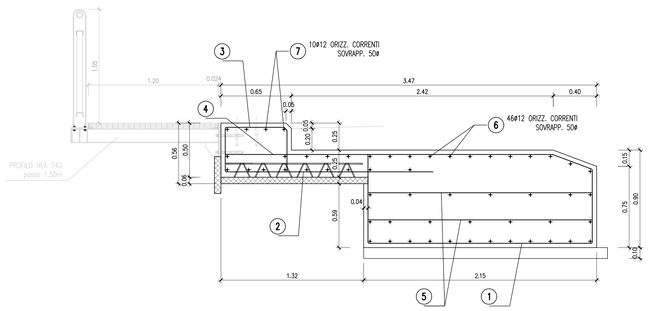

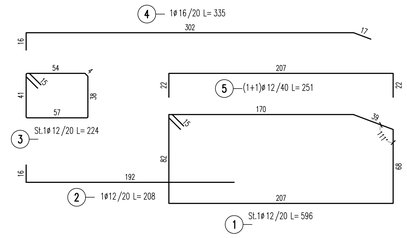

DETTAGLIO PASSERELLA METALLICA SEZIONE TRASVERSALE

Scala 1:10

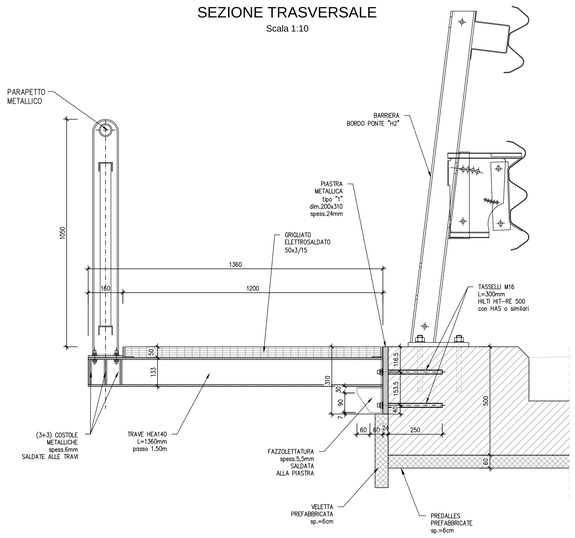

NOTE:

- Per la tabella materiali fare riferimento all' elaborato IG51-00-E-TT-0C0D-00-001
- Per il tracciamento dei cordoli in c.a. si rimanda alle planimetrie di tracciamento dell'asse stradale
- Nella fase di esecuzione dei cordoli dovranno essere adottate opportune misure per evitare il danneggiamento dei sottoservizi esistenti, nel caso di interferenza si dovra' prevedere una loro risoluzione
- I cordoli in c.a. dovranno avere una lunghezza minima di 12 m

COMMITTENTE:

RFI RETE FERROVIARIA ITALIANA
GRUPPO FERROVIE DELLO STATO ITALIANE

ALTA SORVEGLIANZA:

ITALFERR
GRUPPO FERROVIE DELLO STATO ITALIANE

GENERAL CONTRACTOR:

Consorzio Collegamenti Integrati Veloci

INFRASTRUTTURE FERROVIARIE STRATEGICHE DEFINITE DALLA LEGGE OBIETTIVO N.443/01

TRATTA A.V./A.C. TERZO VALICO DEI GIOVI
PROGETTO ESECUTIVO

ADEGUAMENTO VIA CHIARAVAGNA
TRATTA 3 - INTERVENTO TIPO "5" - CORDOLO PER MARCIAPIEDE

ARMATURA E DETTAGLI COSTRUTTIVI

GENERAL CONTRACTOR	DIRETTORE LAVORI	SCALA:
Consorzio Cociv Ing. E. Pagani		VARIE

COMMESSA	LOTTO	FASE	ENTE	TIPO DOC.	OPERA/DISCIPLINA	PROGR.	REV.
IG51	02	E	CV	AZ	NV0300X	013	A

PROGETTAZIONE

Rev.	Descrizione emissione	Redatto	Data	Verificato	Data	Progettista Integratore	Data	IL PROGETTISTA
A00	Prima emissione	ALPINA	13/05/2016	COCIV	13/05/2016	A. Mancinella	13/05/2016	Consorzio Cociv Soci Privati Dott. Ing. Alberto Pagani Ordine Ingegneri Rov. TO n. 6271 R

n. Elab.

Nome File: IG51-02-E-CV-AZ-NV03-0X-013-A00

CUP: F81H92000000008

Scala di plot: 1: