INTERVENTO TIPO "4"

DETTAGLIO ARMATURA CORDOLO CON CAVALLETTO b=1.10m
Scala 1:20

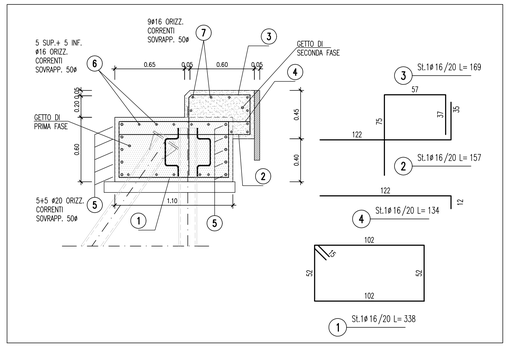

DETTAGLIO ARMATURA CORDOLO A SBALZO CON RIVESTIMENTO PREFABBRICATO b=0.70m
Scala 1:20

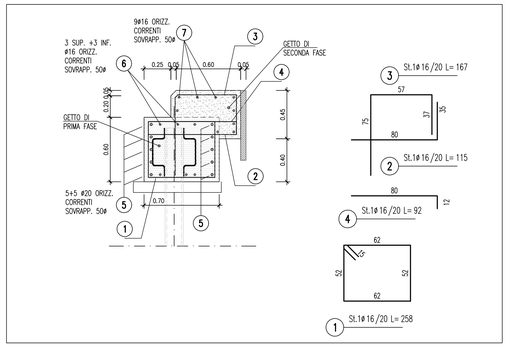

DETTAGLIO ARMATURA CORDOLO CON RIVESTIMENTO IN C.A. b=0.50m
Scala 1:20

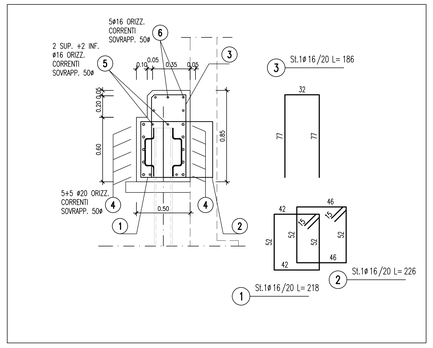

DETTAGLIO ARMATURA MURO IN C.A. PER PANNELLO PREFEBBRICATO (TRATTO CON CANALINA)
Scala 1:20

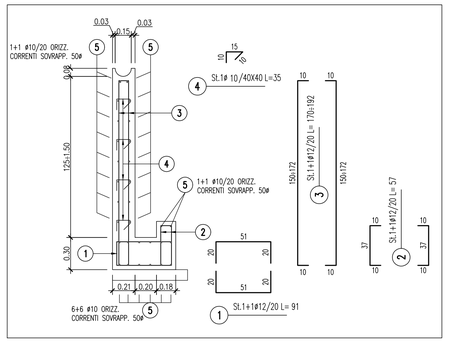

DETTAGLIO ARMATURA DEL PANNELLO DI RIVESTIMENTO IN C.A.
Scala 1:20

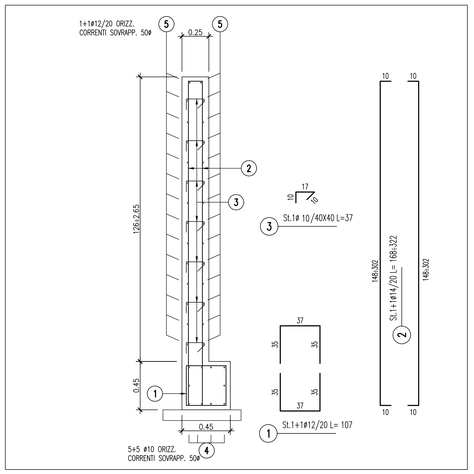

DETTAGLIO ARMATURA PANNELLO DI RIVESTIMENTO PREFABBRICATO
Scala 1:20

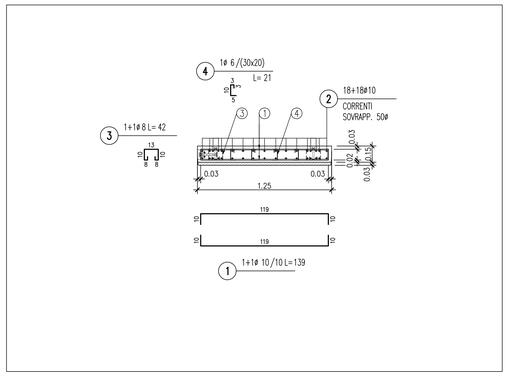

DETTAGLIO ARMATURA MURO IN C.A. PER PANNELLO PREFEBBRICATO (TRATTO SENZA CANALINA)
Scala 1:20

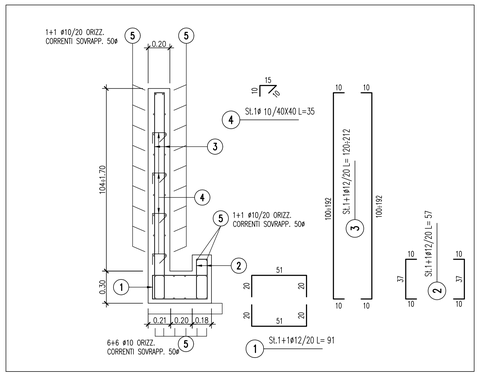

TRATTA 1 - PONTE 1 - SPALLA 1-2 E MURI D'ARGINE

DETTAGLIO ARMATURA CORDOLO BERLINESE IN CORRISPONDENZA DELLA SPALLA SP1 b=0.90m
Scala 1:20

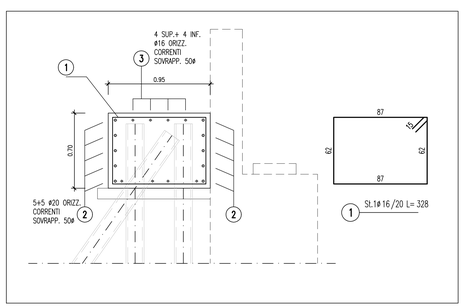

DETTAGLIO ARMATURA CORDOLO BERLINESE IN CORRISPONDENZA DEI MURI b=0.90m
Scala 1:20

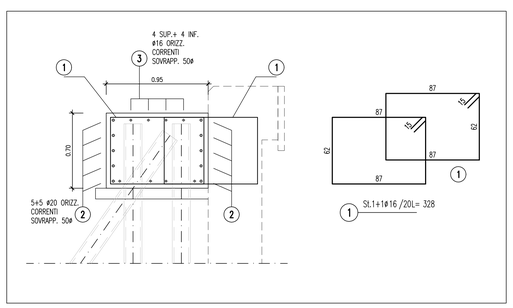

NOTE:

- Per la tabella materiali fare riferimento all' elaborato IG51-00-E-TT-0C0D-00-001
- Nota pannello prefabbricato:
  le armature disposte nei pannelli prefabbricati di rivestimento delle berlinesi nonchè i dettagli dei dispositivi di sollevamento dovranno essere preventivamente verificati/definiti dal prefabbricatore in funzione del sistemi di sollevamento e stoccaggio effettivamente utilizzati per la produzione dei pannelli e per la loro messa in opera.

COMMITTENTE:

RFI RETE FERROVIARIA ITALIANA
GRUPPO FERROVIE DELLO STATO ITALIANE

ALTA SORVEGLIANZA:

ITALFERR
GRUPPO FERROVIE DELLO STATO ITALIANE

GENERAL CONTRACTOR:

COCIV
Consorzio Collegamenti Integrati Veloci

INFRASTRUTTURE FERROVIARIE STRATEGICHE DEFINITE DALLA LEGGE OBIETTIVO N.443/01

TRATTA A.V./A.C. TERZO VALICO DEI GIOVI
PROGETTO ESECUTIVO

ADEGUAMENTO VIA CHIARAVAGNA
TRATTA 1 - MURI, CORDOLI E PANNELLI

DETTAGLI COSTRUTTIVI E ARMATURA

GENERAL CONTRACTOR	DIRETTORE LAVORI	SCALA:
Consorzio Cociv Ing. E. Pagani		1:20

COMMESSA	LOTTO	FASE	ENTE	TIPO DOC.	OPERA/DISCIPLINA	PROGR.	REV.
IG51	02	E	CV	AZ	NV0300X	018	A

PROGETTAZIONE

Rev.	Descrizione emissione	Redatto	Data	Verificato	Data	Progettista Integratore	Data	IL PROGETTISTA
A00	Prima emissione	ALPINA	13/05/2016	COCIV	13/05/2016	A. Manzonetto	13/05/2016	Dott. Ing. Antonio Pagani Ordine Ingegneri Prov. TO n. 6271 R

n. Elab.

Norme File: IG51-02-E-CV-AZ-NV03-04-018-A00

CUP: F81H92000000008

Scala di plot: 1: