SEZIONE C-C
PULVINO

Scala 1:25

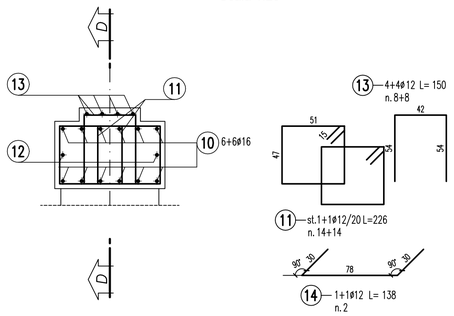

SEZIONE D-D
PULVINO

Scala 1:25

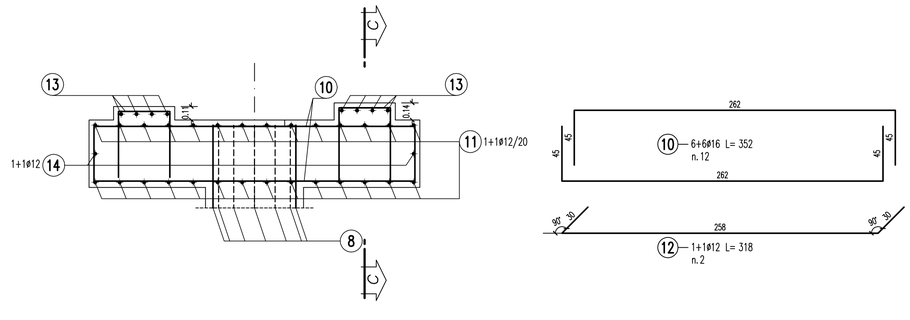

SEZIONE E-E

Scala 1:25

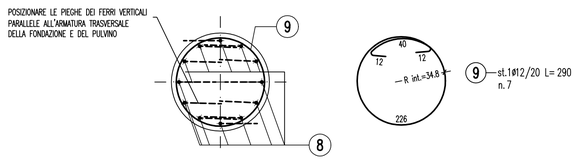

SEZIONE A-A

Scala 1:25

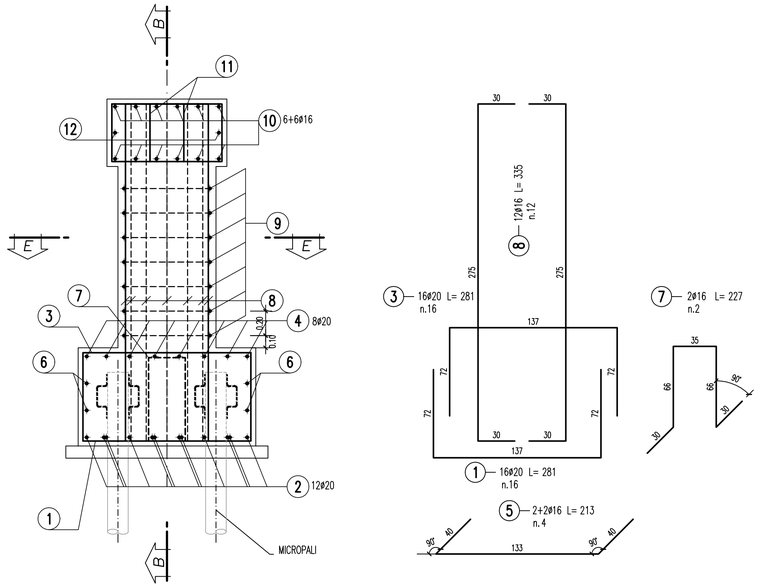

SEZIONE B-B -FONDAZIONE

Scala 1:25

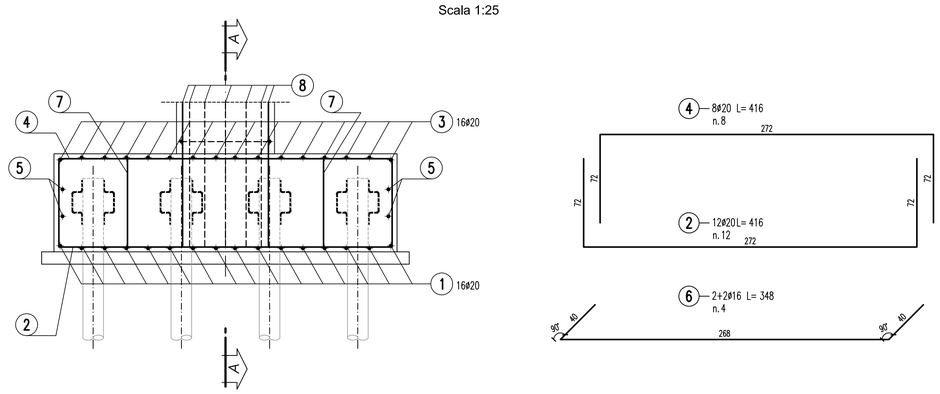

PIANTA CHIAVE

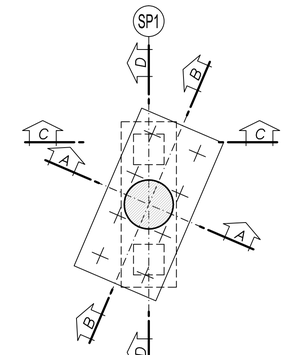

SPALLA 1 TABELLA FERRI						
POS.	N.	DIAM.	LUNGH.(cm)	kg/ml	LUNGH.TOT.(cm)	PESO(Kg)
1	16	20	281	2,466	4496	111
2	12	20	416	2,466	4992	123
3	16	20	281	2,466	4496	111
4	8	20	416	2,466	3328	82
5	4	16	213	1,578	852	13
6	4	16	348	1,578	1392	22
7	2	16	227	1,578	454	7
8	12	16	335	1,578	4020	63
9	7	12	290	0,888	2030	18
10	12	16	352	1,578	4224	67
11	28	12	226	0,888	6328	56
12	2	12	138	0,888	276	2
13	16	12	150	0,888	2400	21
14	2	12	318	0,888	636	6
					totale kg	703

NOTE:

- Per la tabella materiali fare riferimento all' elaborato IG51-00-E-TT-0C0D-00-001

COMMITTENTE:

RFI RETE FERROVIARIA ITALIANA
GRUPPO FERROVIE DELLO STATO ITALIANE

ALTA SORVEGLIANZA:

ITALFERR
GRUPPO FERROVIE DELLO STATO ITALIANE

GENERAL CONTRACTOR:

COCIV
Consorzio Collegamenti Integrati Veloci

INFRASTRUTTURE FERROVIARIE STRATEGICHE DEFINITE DALLA LEGGE OBIETTIVO N.443/01

TRATTA A.V./A.C. TERZO VALICO DEI GIOVI
PROGETTO ESECUTIVO

ADEGUAMENTO VIA CHIARAVAGNA
TRATTA 3 - PASSERELLA PEDONALE - SPALLA 1

ARMATURA

GENERAL CONTRACTOR	DIRETTORE LAVORI	SCALA:
Consorzio **Cociv** Ing. E. Pagani		VARIE

COMMESSA	LOTTO	FASE	ENTE	TIPO DOC.	OPERA/DISCIPLINA	PROGR.	REV.
IG51	02	E	CV	BZ	NV0300X	004	A

PROGETTAZIONE

Rev.	Descrizione emissione	Redatto	Data	Verificato	Data	Progettista Integratore	Data	IL PROGETTISTA
A00	Prima emissione	ALPINA	13/05/2016	COCIV	13/05/2016	A. Mancarella	13/05/2016	Consorzio Collegamenti Integrati Veloci Dott. Ing. Aldo Mancarella Ordine Ingegneri Prov. TO n. 6271 R

n. Elab.

Nome File: IG51-02-E-CV-BZ-NV03-0X-004-A00

CUP: F81H92000000008

Scala di plot: 1:

This document is Alpina's property and cannot be used by others for any purpose, without prior written consent. Any unauthorized use will be prosecuted by law.

This document is Alpina's property and cannot be used by others for any purpose, without prior written consent. Any unauthorized use will be prosecuted by law.