PIANTA
VISTA DALL'ALTO
Scala 1:100

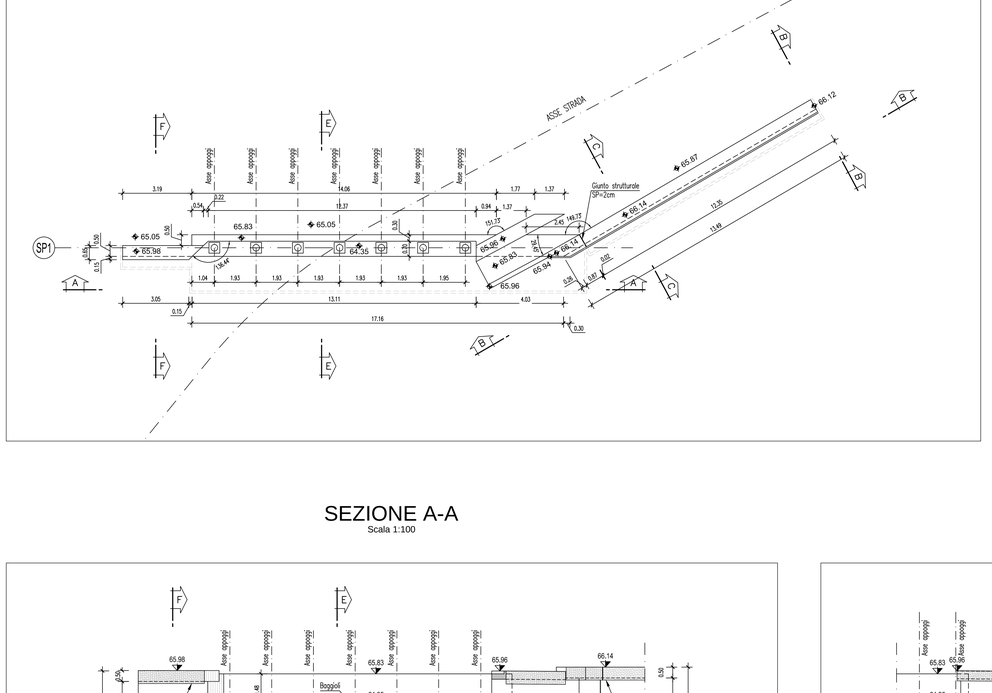

PIANTA
FONDAZIONI
Scala 1:100

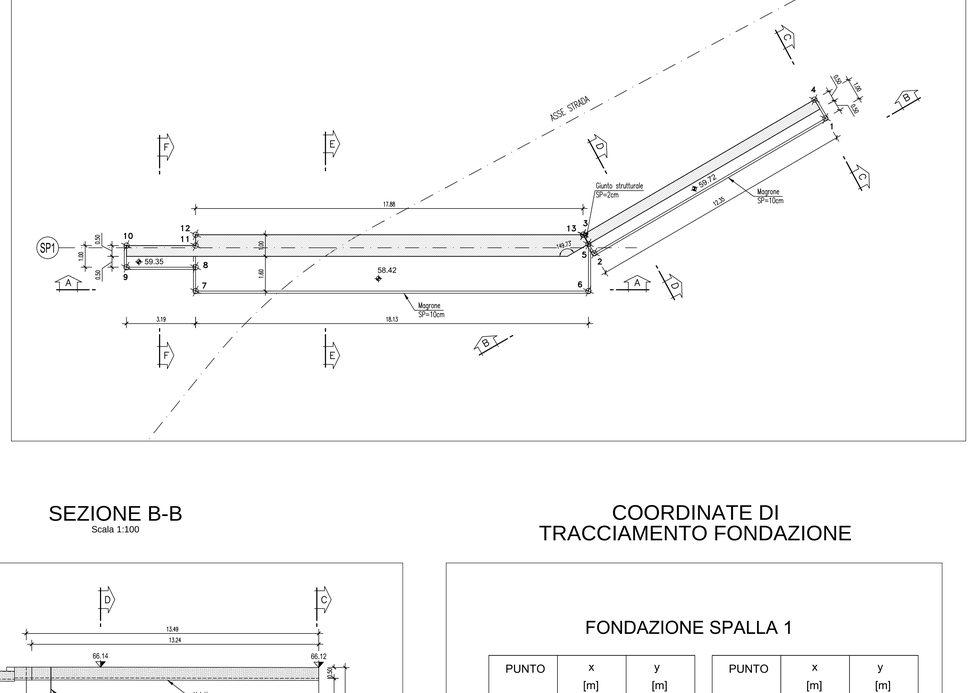

SEZIONE A-A
Scala 1:100

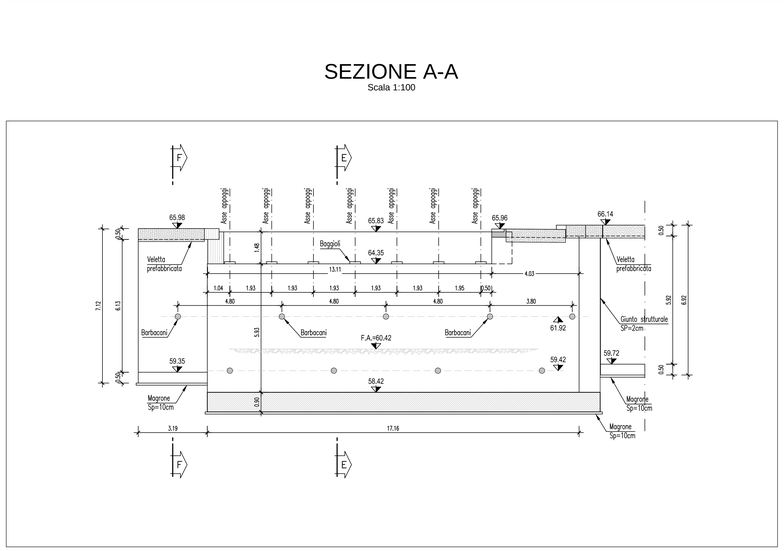

SEZIONE B-B
Scala 1:100

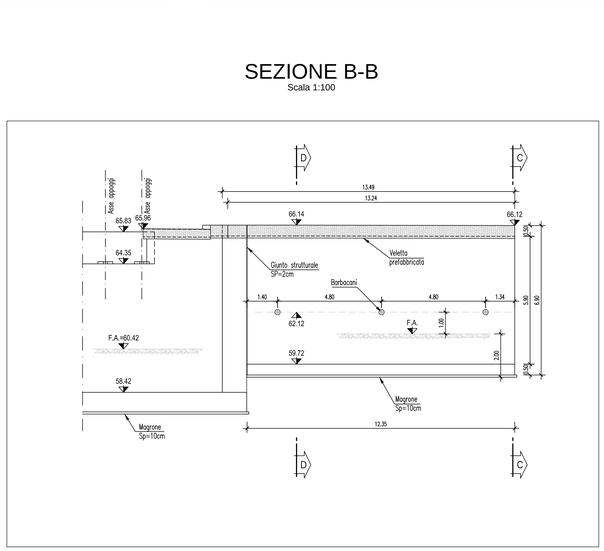

COORDINATE DI
TRACCIAMENTO FONDAZIONE

FONDAZIONE SPALLA 1

PUNTO	x [m]	y [m]
1	50533.04	149856.42
2	50535.37	149844.29
3	50534.39	149844.10
4	50532.06	149856.23
5	50534.88	149844.18
6	50536.93	149843.46

PUNTO	x [m]	y [m]
7	50530.91	149826.35
8	50529.87	149826.72
9	50528.81	149823.71
10	50527.87	149824.04
11	50528.92	149827.05
12	50528.45	149827.22
13	50534.39	149844.08

NOTA: Berlinese provvisionale prevista per la realizzazione della spalla SP1 del Ponte 1 in due fasi esecutive: I micropali 1,2 e 3 lato fiume devono essere previsti secondo quanto segue:
- Fase provvisoria: quota testa palo prossima al piano campagna e lunghezza tubolare L_{tot}=ca.12.50m di cui 0.4m inseriti nel cordolo di testa della berlinese provvisionale.
- Fase definitiva: abbassare la testa micropalo alla quota 64.95m s.l.m. con lunghezza tubolare minima L_{tot} =12m, di cui 0.6 nel cordolo della berlinese definitiva della spalla

NOTA: Quota massima di scavo per imposta fondazioni spalle e muri spondali del Ponte
La quota di imposta delle fondazioni delle spalle e dei muri spondali è stata approfondita rispetto alla massima quota dell'alveo esistente al fine di:
- attestarsi in ogni caso alla quota del substrato roccioso (stimato prudenzialmente da rilievi geologici a profondità massima di circa 2 m dal fondo alveo attuale);
- impedire lo scalzamento della fondazione in caso di piena con T_R=200 anni.

Prima dell'inizio delle attività, si provvederà ad eseguire appositi saggi esplorativi al fine di accertare la quota del substrato roccioso. Qualora, detto substrato dovese risultare a quote superiori rispetto a quelle previste in progetto, sarà possibile limitare – previo consenso della D.L. – lo scavo di ribasso in alveo, garantendo in ogni caso l'imposta delle fondazioni alla quota del tetto del substrato roccioso.
Particolare attenzione sarà posta, infine, in prossimità del collegamento con i muri spondali esistenti, per i quali si provvederà ad effettuare saggi esplorativi atti ad accertare la quota di imposta delle fondazioni. Sulla base delle informazioni ricavate tramite detti saggi, si provvederà ad adeguare la quota di imposta dei nuovi muri spondali, se necessario, nel rispetto delle ipotesi di progetto ed in accordo con le indicazioni della D.L.

NOTA: LAVORAZIONI RELATIVE A FASI PROVVISIONALI DI REALIZZAZIONE DEL PONTE1:
LE OPERE DOVRANNO ESSERE ESEGUITE NEL PERIODO DI MAGRA/ASCIUTTA.

NOTE:
- Per la tabella materiali fare riferimento all' elaborato IG51-00-E-TT-0C0D-00-001

SEZIONE C-C
Scala 1:100

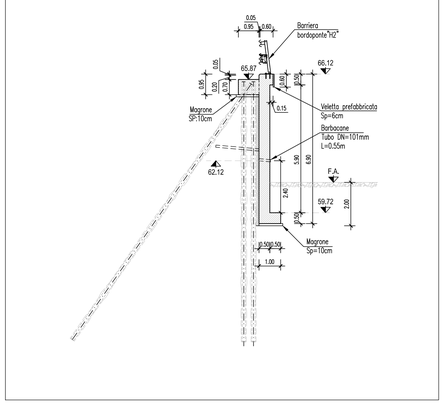

SEZIONE D-D
Scala 1:100

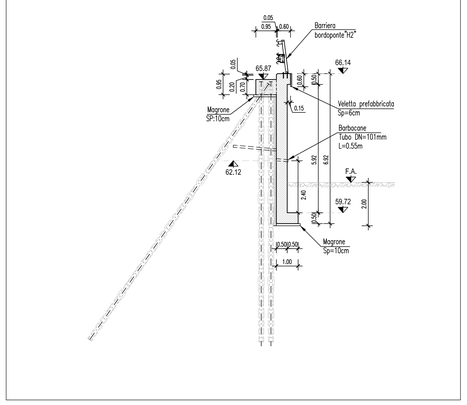

SEZIONE E-E
Scala 1:100

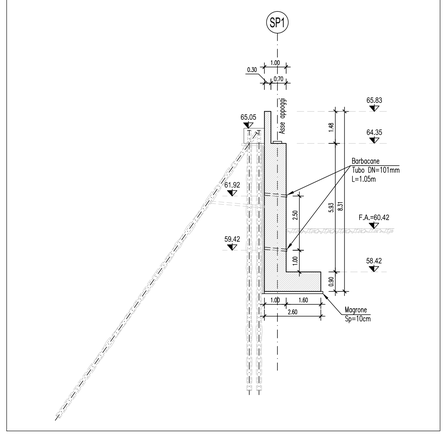

SEZIONE F-F
Scala 1:100

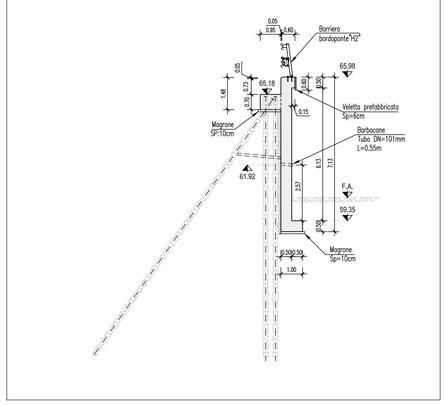

COMMITTENTE:

RFI RETE FERROVIARIA ITALIANA
GRUPPO FERROVIE DELLO STATO ITALIANE

ALTA SORVEGLIANZA:

ITALFERR
GRUPPO FERROVIE DELLO STATO ITALIANE

GENERAL CONTRACTOR:

COCIV Consorzio Collegamenti Integrati Veloci

INFRASTRUTTURE FERROVIARIE STRATEGICHE DEFINITE DALLA LEGGE OBIETTIVO N.443/01

TRATTA A.V./A.C. TERZO VALICO DEI GIOVI
PROGETTO ESECUTIVO

ADEGUAMENTO VIA CHIARAVAGNA
TRATTA 1 - PONTE 1 - SPALLA 1 E MURO

CARPENTERIA

GENERAL CONTRACTOR	DIRETTORE LAVORI	SCALA:
Consorzio Cociv Ing. E. Pagani		VARIE

COMMESSA	LOTTO	FASE	ENTE	TIPO DOC.	OPERA/DISCIPLINA	PROGR.	REV.
IG51	02	E	CV	BZ	NV0300X	007	A

PROGETTAZIONE

Rev.	Descrizione emissione	Redatto	Data	Verificato	Data	Progettista Integrazione	Data	IL PROGETTISTA
A00	Prima emissione	ALPINA	13/05/2016	COCIV	13/05/2016	A. Mancarella	13/05/2016	Dott. Ing. A. Pagani Ordine Ingegneri Prov. TO n. 6271 R

n. Elab.

Nome File: IG51-00-E-CV-BZ-NV03-0X-007-A00

CUP: F81H92000000008

Scala di plot: 1:

This document is Alpina's property and cannot be used by others for any purpose, without prior written consent. Any unauthorized use will be prosecuted by law.