SEZIONE TRASVERSALE TIPICA PONTE

Scala 1:25

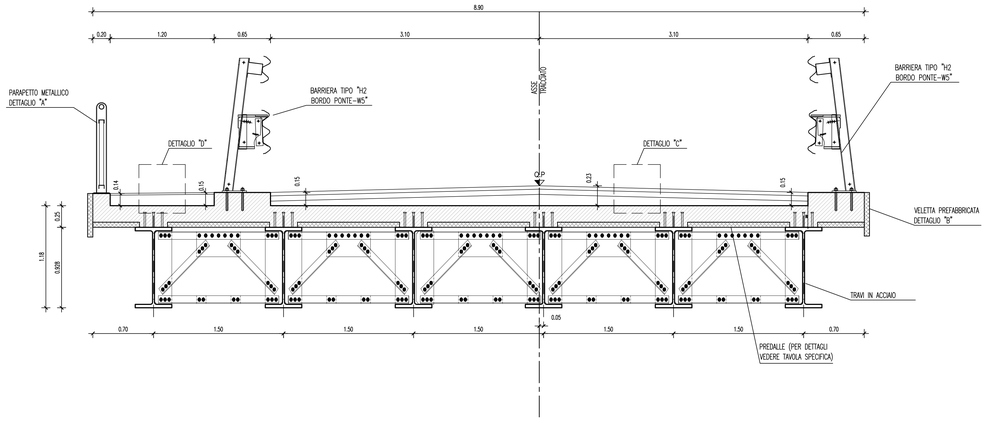

DETTAGLIO "A"

SEZIONE A-A
Scala 1:10

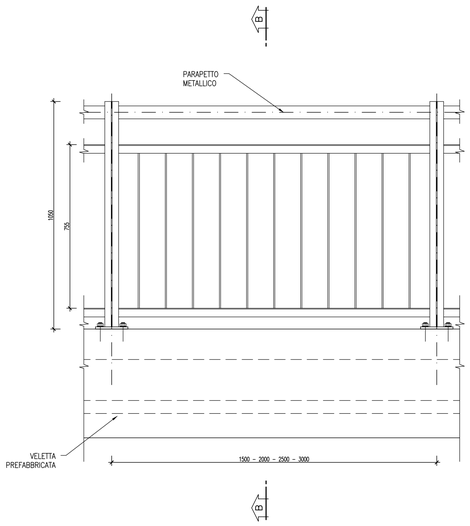

SEZIONE B-B
Scala 1:10

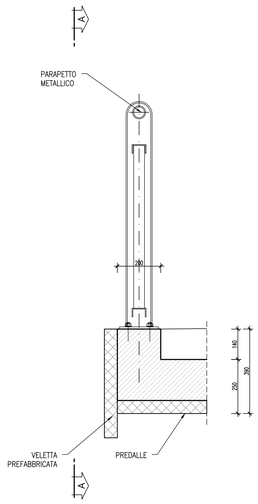

DETTAGLIO "B"

DETTAGLIO VELETTA

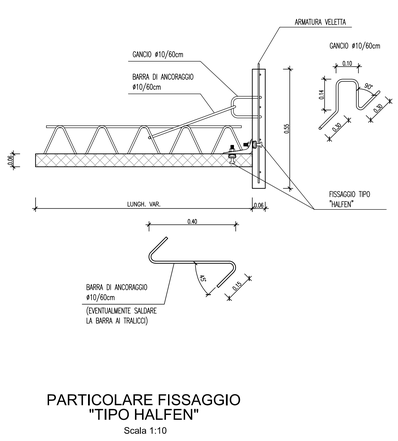

PARTICOLARE FISSAGGIO "TIPO HALFEN"
Scala 1:10

DETTAGLIO "C"

PARTICOLARE PAVIMENTAZIONE STRADA

DETTAGLIO "D"

PARTICOLARE PAVIMENTAZIONE MARCIAPIEDE

NOTE:

- Per la tabella materiali fare riferimento all' elaborato IG51-00-E-TT-0C0D-00-001
- Per le caratteristiche delle barriere di sicurezza, si rimanda allo specifico paragrafo dell'elaborato IG51-02-E-CV-RO-NV03-00-003
- Per le specifiche tecniche dei conglomerati si rimanda al capitolato ANAS di riferimento contrattuale

COMMITTENTE:

RFI RETE FERROVIARIA ITALIANA
GRUPPO FERROVIE DELLO STATO ITALIANE

ALTA SORVEGLIANZA:

ITALFERR
GRUPPO FERROVIE DELLO STATO ITALIANE

GENERAL CONTRACTOR:

COCIV
Consorzio Collegamenti Integrati Veloci

INFRASTRUTTURE FERROVIARIE STRATEGICHE DEFINITE DALLA LEGGE OBIETTIVO N.443/01

TRATTA A.V./A.C. TERZO VALICO DEI GIOVI
PROGETTO ESECUTIVO

ADEGUAMENTO VIA CHIARAVAGNA
TRATTA 1 - PONTE 1

DETTAGLI COSTRUTTIVI

GENERAL CONTRACTOR	DIRETTORE LAVORI	SCALA:
Consorzio **Cociv** Ing. E. Pagani		VARIE

COMMESSA	LOTTO	FASE	ENTE	TIPO DOC.	OPERA/DISCIPLINA	PROGR.	REV.
I G 5 1	0 2	E	C V	B Z	N V 0 3 0 X	0 1 7	A

PROGETTAZIONE

Rev.	Descrizione emissione	Redatto	Data	Verificato	Data	Progettista integratore	Data	IL PROGETTISTA
A00	Prima emissione	ALPINA	13/05/2016	COCIV	13/05/2016	A. Mangiarotti	13/05/2016	COCIV Consorzio Collegamenti Integrati Veloci Dott. Ing. Enrico Pagani Ordine degli Ingegneri della Prov. TO n. 6271 R

n. Elab.

Nome File: IG51-02-E-CV-BZ-NV03-0X-017-A00

CUP: F81H92000000008

This document is Alpina's property and cannot be used by others for any purpose, without prior written consent. Any unauthorized use will be prosecuted by law.

Scala di plot: 1: