## PIANTA FONDAZIONI

Scala 1:25

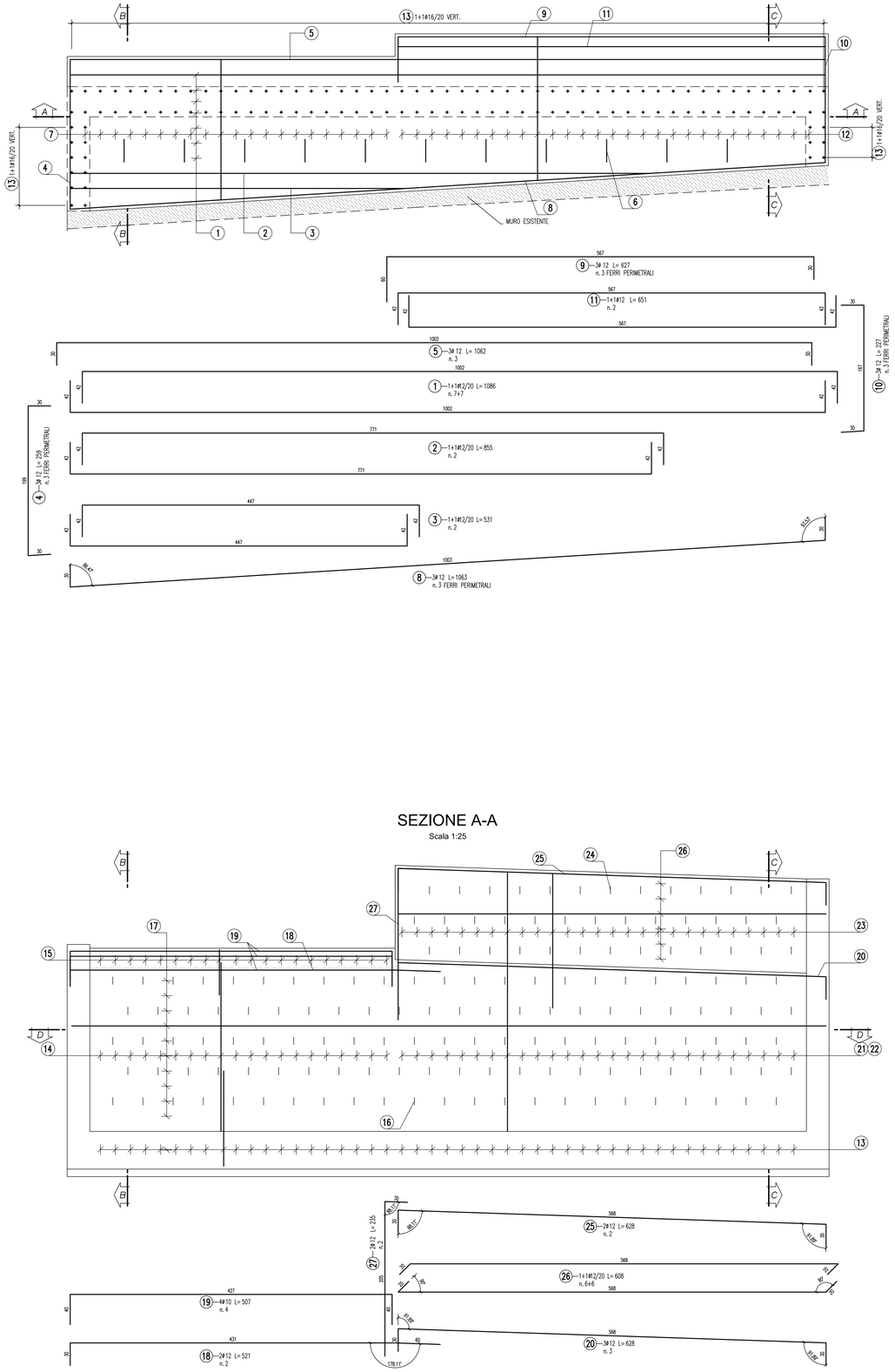


## SEZIONE D-D

Scala 1:25

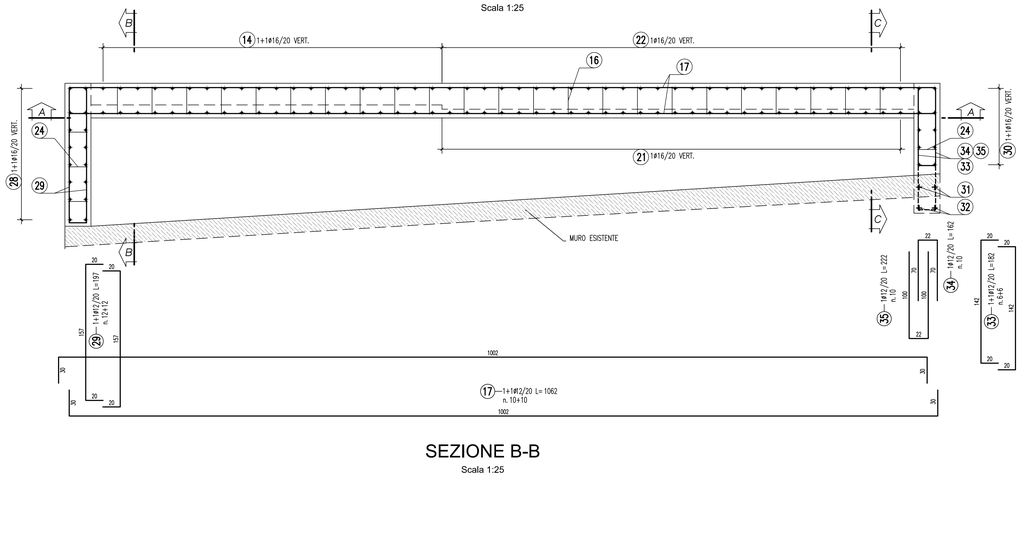


## SEZIONE B-B

Scala 1:25

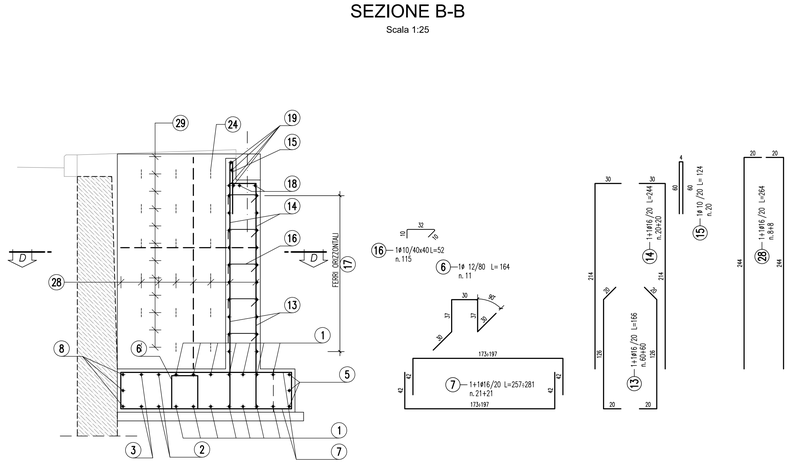


## SEZIONE A-A

Scala 1:25




## SEZIONE C-C

Scala 1:25

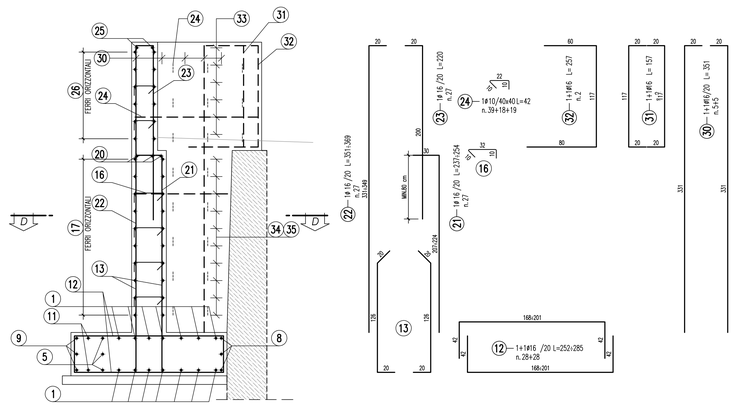


| MURO TABELLA FERRI | | | | | | |
|---|---|---|---|---|---|---|
| POS. | N. | DIAM. | LUNGH.(cm) | kg/ml | LUNGH.TOT.(cm) | PESO(Kg) |
| 1 | 14 | 12 | 1086 | 0,888 | 15204 | 135 |
| 2 | 2 | 12 | 855 | 0,888 | 1710 | 15 |
| 3 | 2 | 12 | 531 | 0,888 | 1062 | 9 |
| 4 | 3 | 12 | 259 | 0,888 | 777 | 7 |
| 5 | 3 | 12 | 1062 | 0,888 | 3186 | 28 |
| 6 | 11 | 12 | 164 | 0,888 | 1804 | 16 |
| 7 | 42 | 16 | 269 | 1,578 | 11298 | 178 |
| 8 | 3 | 12 | 1063 | 0,888 | 3189 | 28 |
| 9 | 3 | 12 | 627 | 0,888 | 1881 | 17 |
| 10 | 3 | 12 | 227 | 0,888 | 681 | 6 |
| 11 | 2 | 12 | 651 | 0,888 | 1302 | 12 |
| 12 | 56 | 16 | 269 | 1,578 | 15036 | 237 |
| 13 | 120 | 16 | 166 | 1,578 | 19920 | 314 |
| 14 | 40 | 16 | 244 | 1,578 | 9760 | 154 |
| 15 | 20 | 10 | 124 | 0,617 | 2480 | 15 |
| 16 | 115 | 10 | 52 | 0,617 | 5980 | 37 |
| 17 | 20 | 12 | 1062 | 0,888 | 21240 | 189 |
| 18 | 2 | 12 | 521 | 0,888 | 1042 | 9 |
| 19 | 4 | 10 | 507 | 0,617 | 2028 | 13 |
| 20 | 3 | 12 | 628 | 0,888 | 1884 | 17 |
| 21 | 27 | 16 | 246 | 1,578 | 6629 | 105 |
| 22 | 27 | 16 | 360 | 1,578 | 9720 | 153 |
| 23 | 27 | 16 | 220 | 1,578 | 5940 | 94 |
| 24 | 76 | 10 | 42 | 0,617 | 3192 | 20 |
| 25 | 2 | 12 | 628 | 0,888 | 1256 | 11 |
| 26 | 12 | 12 | 608 | 0,888 | 7296 | 65 |
| 27 | 2 | 12 | 235 | 0,888 | 470 | 4 |
| 28 | 16 | 16 | 264 | 1,578 | 4224 | 67 |
| 29 | 24 | 12 | 197 | 0,888 | 4728 | 42 |
| 30 | 10 | 16 | 351 | 1,578 | 3510 | 55 |
| 31 | 2 | 16 | 157 | 1,578 | 314 | 5 |
| 32 | 2 | 16 | 257 | 1,578 | 514 | 8 |
| 33 | 12 | 12 | 182 | 0,888 | 2184 | 19 |
| 34 | 10 | 12 | 162 | 0,888 | 1620 | 14 |
| 35 | 10 | 12 | 222 | 0,888 | 2220 | 20 |
| | | | | totale kg | | 2119 |

NOTE:

- Per la tabella materiali fare riferimento all' elaborato IG51-00-E-TT-0C0D-00-001
- Prima dell'inizio delle attività, si provvederà ad eseguire appositi saggi esplorativi al fine di accertare quote e posizioni reali del muro spondale esistente, posto in sinistra orografica. sulla base delle informazioni ricavate tramite detti sondaggi, si provvederà - in accordo con la d.l. - a confermare o adeguare le quote di imposta delle fondazioni delle spalle della passerella pedonale previste in progetto.

COMMITTENTE:

RFI RETE FERROVIARIA ITALIANA
GRUPPO FERROVIE DELLO STATO ITALIANE

ALTA SORVEGLIANZA:

ITALFERR
GRUPPO FERROVIE DELLO STATO ITALIANE

GENERAL CONTRACTOR:

COCIV Consorzio Collegamenti Integrati Veloci

INFRASTRUTTURE FERROVIARIE STRATEGICHE DEFINITE DALLA LEGGE OBIETTIVO N.443/01

TRATTA A.V./A.C. TERZO VALICO DEI GIOVI
PROGETTO ESECUTIVO

ADEGUAMENTO VIA CHIARAVAGNA
TRATTA 3 - PASSERELLA PEDONALE - MURO
ARMATURA

| GENERAL CONTRACTOR | DIRETTORE LAVORI | SCALA: |
|---|---|---|
| Consorzio Cociv Ing. E. Pagani | | 1:100 / 1:50 |

| COMMESSA | LOTTO | FASE | ENTE | TIPO DOC. | OPERA/DISCIPLINA | PROGR. | REV. |
|---|---|---|---|---|---|---|---|
| I G 5 1 | 0 2 | E | C V | B Z | N V 0 3 0 X | 0 2 2 | A |

PROGETTAZIONE

| Rev. | Descrizione emissione | Redatto | Data | Verificato | Data | Progettista Integratore | Data | IL PROGETTISTA |
|---|---|---|---|---|---|---|---|---|
| A00 | Prima emissione | ALPINA | 13/05/2016 | COCIV | 13/05/2016 | A. Mangoni | 13/05/2016 | COCIV Consorzio Collegamenti Integrati Veloci Dott. Ing. A. Mangoni Ordine Ingegneri Rovigo, TID n. 0271 R |

n. Elab.

Nome File: IG51-02-E-CV-BZ-NV03-0X-022-A00

CUP: F81H92000000008

This document is Alpina's property and cannot be used by others without prior written consent. Any unauthorized use will be prosecuted by law.

This document is Alpina's property and cannot be used by others without prior written consent. Any unauthorized use will be prosecuted by law.

Scala di plot: 1;