PROSPETTO LONGITUDINALE scala 1:200

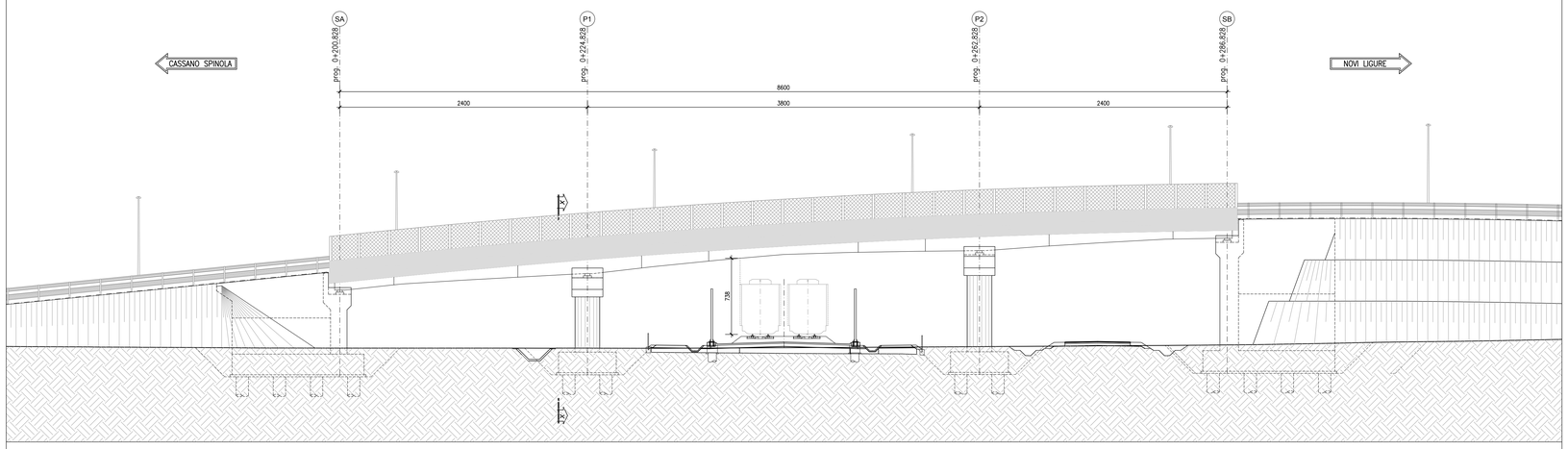

SEZIONE TRASVERSALE X-X scala 1:100

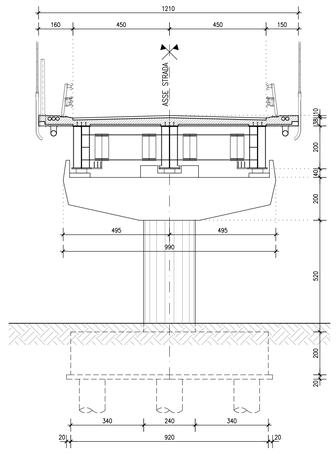

PIANTA IMPALCATO scala 1:200

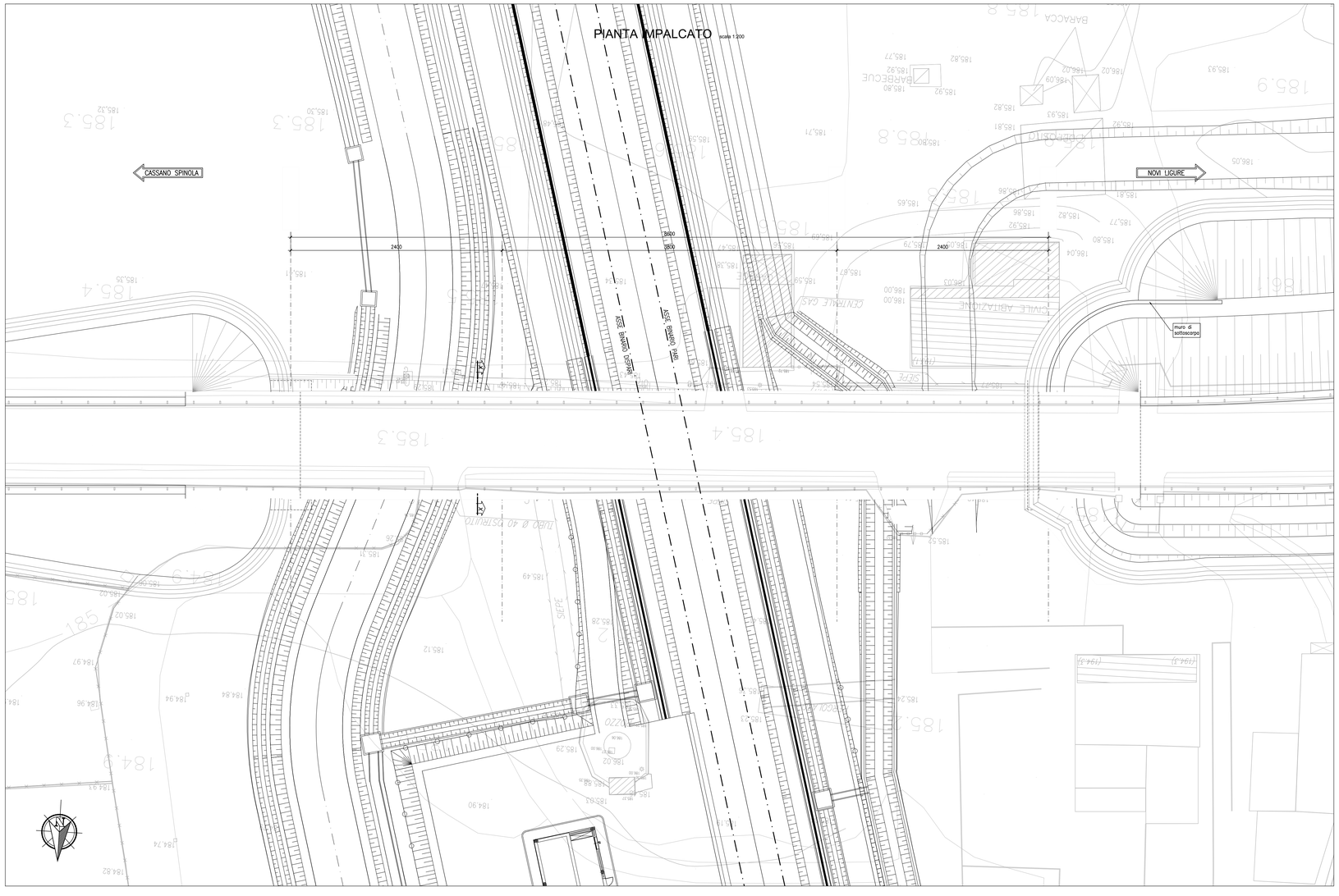

NOTA
Per la tabella materiali si fa riferimento all'elaborato IG51-00-E-CV-TT-OC00-00-001

COMMITTENTE:

RFI RETE FERROVIARIA ITALIANA
GRUPPO FERROVIE DELLO STATO ITALIANE

ALTA SORVEGLIANZA:

ITALFERR
GRUPPO FERROVIE DELLO STATO ITALIANE

GENERAL CONTRACTOR:

COCIV Consorzio Cooperativo Ferroviario Integrato Veloce

INFRASTRUTTURE FERROVIARIE STRATEGICHE DEFINITE DALLA LEGGE OBIETTIVO N.443/01

TRATTA A.V./A.C. TERZO VALICO DEI GIOVI
PROGETTO ESECUTIVO

Cavalcaferrovia SP 153 Linea III Valico-alla Pk 37+407
Pianta di progetto, prospetto e sezione impalcato

GENERAL CONTRACTOR	DIRETTORE LAVORI	SCALA:
Consorzio **Cociv** Ing. E. Pagani		1:200

COMMESSA	LOTTO	FASE	ENTE	TIPO DOC.	OPERA/DISCIPLINA	PROGR.	REV.
IG51	03	E	CV	A9	IV130X	001	A

PROGETTAZIONE

Rev.	Descrizione emissione	Redatto	Data	Verificato	Data	Progettista Integratore	Data	IL PROGETTISTA
A00	Prima emissione	D. Fanti	16/06/2014	S. Fuoco	16/06/2014	A. Palomba	16/06/2014	Consorzio Cooperativo Ferroviario Integrato Veloce Dott. Ing. Enrico Pagani Ordine Ingegneri Prov. TO n. 6271 R
A01	Aggiornamento rivestimento spalle	D. Fanti	16/06/2016	S. Fuoco	16/06/2016	A. Manganella	16/06/2016	

n. Elab.

Nome File: IG51-03-E-CV-A9-IV13-0X-001-A01

CUP: F81H92000000008

Scala di plot: 1: