PIANTA 1:50

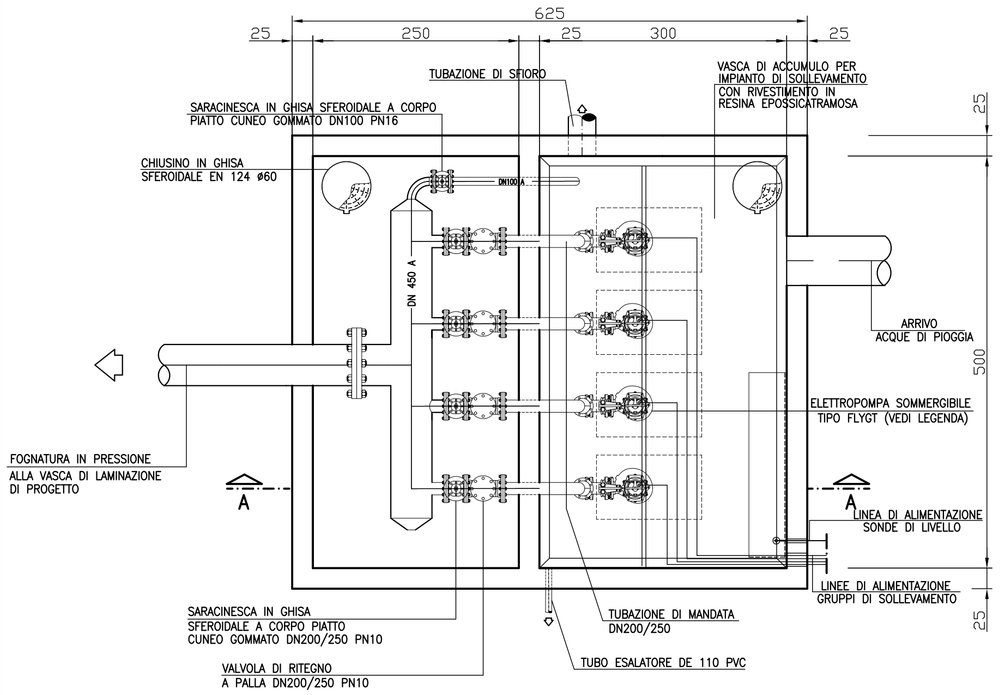

SEZIONE A–A 1:50

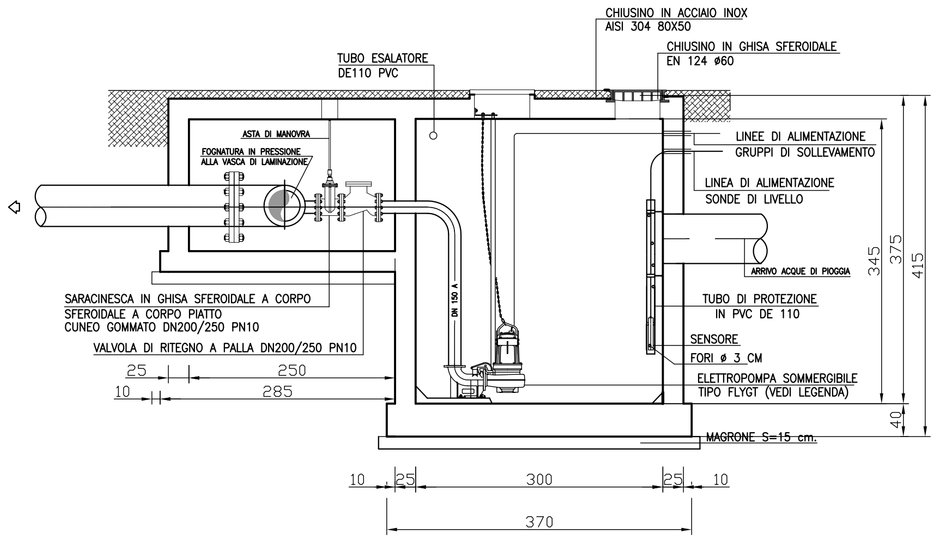

LEGENDA GRUPPI SOLLEVAMENTO
ZONA PIAZZALE : N.3+1 POMPA Q=80 l/sec. H=10 m.

MATERIALI CAMERETTE
CLS C30/35 ACCIAIO B450C MAGRONE C15/20 SPESSORE: 15–20cm COPRIFERRO MINIMO 4CM TIRAFONDI: VITE CLASSE 8.8 – DADO 6S ACCIAIO PER CARPENTERIE: Fe 360 INCIDENZA FERRO: 150 Kg/mc.
N.B. sovrapposizione rete elettrosaldata min. 40 cm. sovrapposizione minima ferri 40 diam. copriferro min. 4 cm.

STRUTTURE IMPIANTO DI SOLLEVAMENTO ACQUE DI DRENAGGIO

SEZIONE A–A 1:50

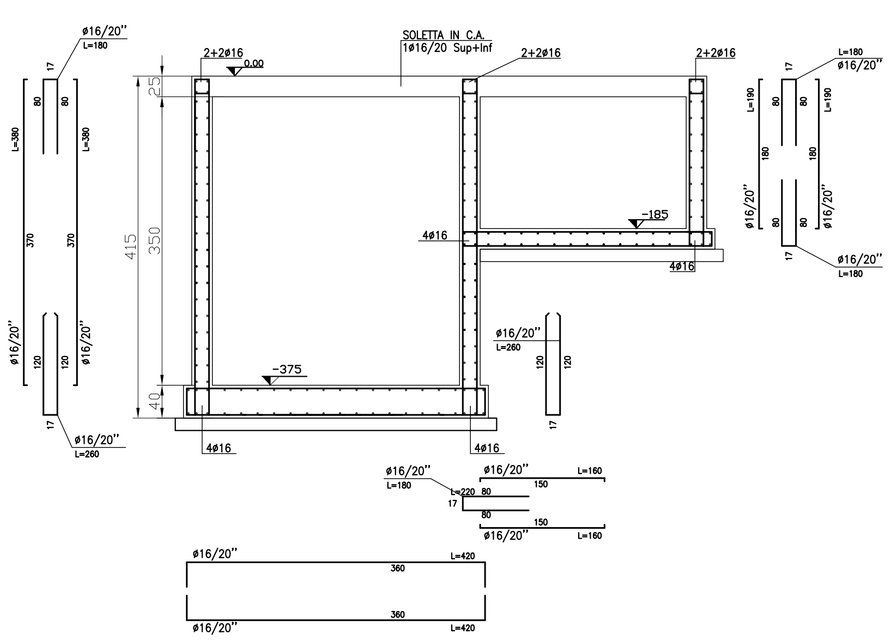

PIANTA QUOTA –375 1:50

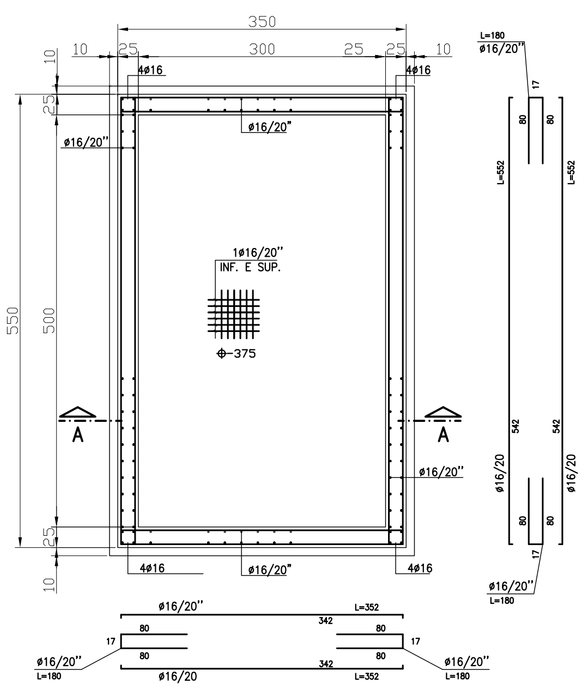

PIANTA QUOTA –185 1:50

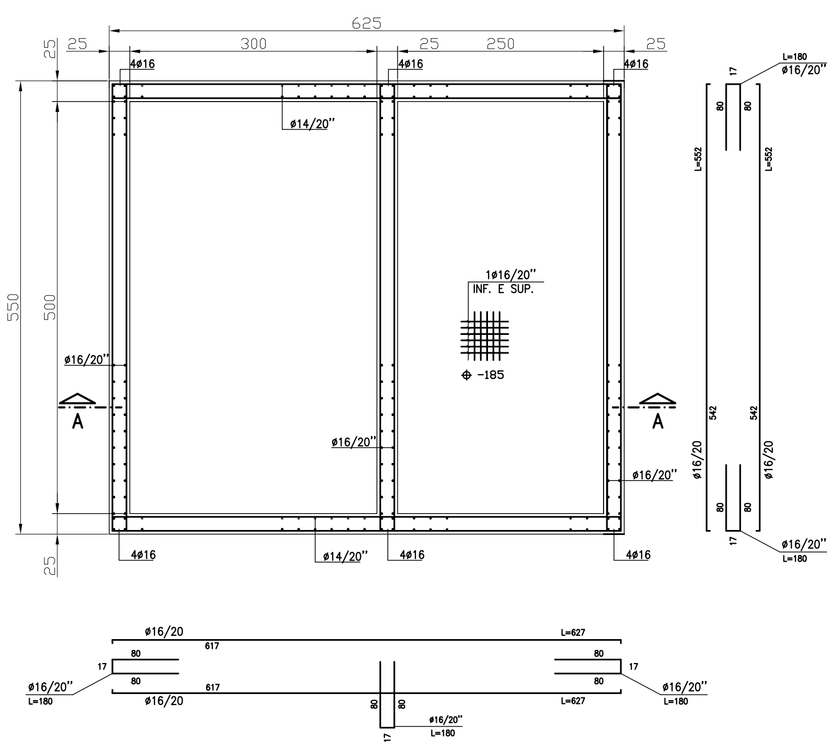

COMMITTENTE:

RFI RETE FERROVIARIA ITALIANA
GRUPPO FERROVIE DELLO STATO ITALIANE

ALTA SORVEGLIANZA:

ITALFERR
GRUPPO FERROVIE DELLO STATO ITALIANE

GENERAL CONTRACTOR:

COCIV
Consorzio Collegamenti Integrati Veloci

INFRASTRUTTURE FERROVIARIE STRATEGICHE DEFINITE DALLA LEGGE OBIETTIVO N.443/01

TRATTA A.V./A.C. TERZO VALICO DEI GIOVI
PROGETTO ESECUTIVO

CA3 - CANTIERE ARMAMENTO RIVALTA

STAZIONE DI SOLLEVAMENTO ACQUE DI DRENAGGIO:
PIANTA, SEZIONE - CARPENTERIA E ARMATURA

GENERAL CONTRACTOR	DIRETTORE LAVORI	SCALA:
Consorzio **Cociv** Ing. E. Pagani		1:50

COMMESSA	LOTTO	FASE	ENTE	TIPO DOC.	OPERA/DISCIPLINA	PROGR.	REV.
I G 5 1	0 0	E	C V	A B	C A 3 5 0 1	0 0 2	A

PROGETTAZIONE

Rev.	Descrizione emissione	Redatto	Data	Verificato	Data	Progettista Integratore	Data	IL PROGETTISTA
A00	Prima Emissione	COCIV	24/03/2016	COCIV	24/03/2016	A. Mancarella	24/03/2016	Consorzio Cociv Collegamenti Integrati Veloci Dott. Ing. Aldo Mancarella Ordine Ingegneri Prov. TO n. 6271 R

n. Elab.

Nome File: IG51-00-E-CV-AB-CA3A01-RB3A00_SOLLEV_DRENAGGI

CUP: F81H92000000008

Scala di plot: 1: