SEZ. A–A

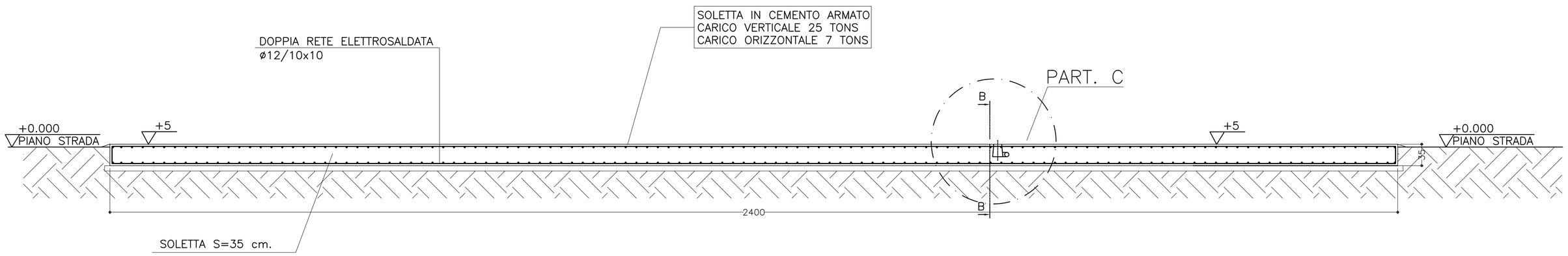

PART. C

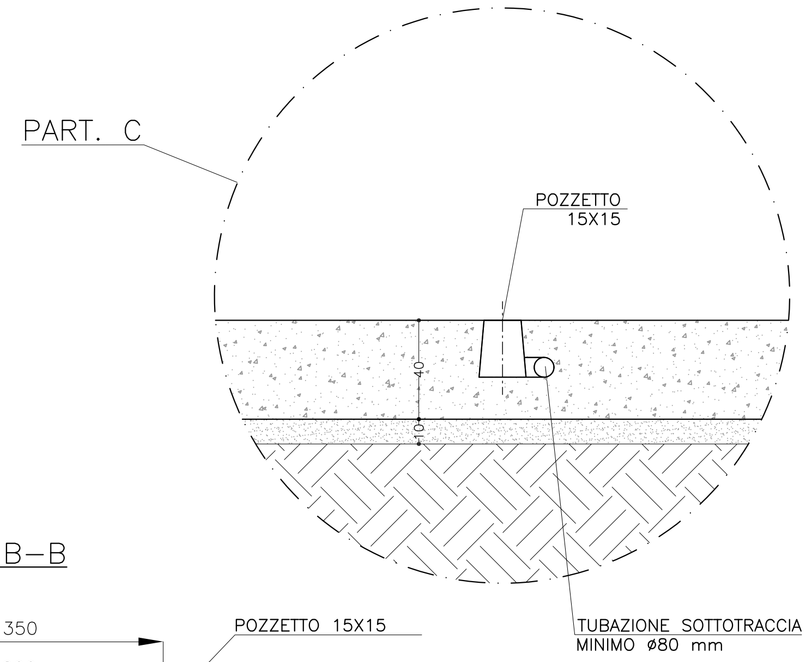

PIANTA

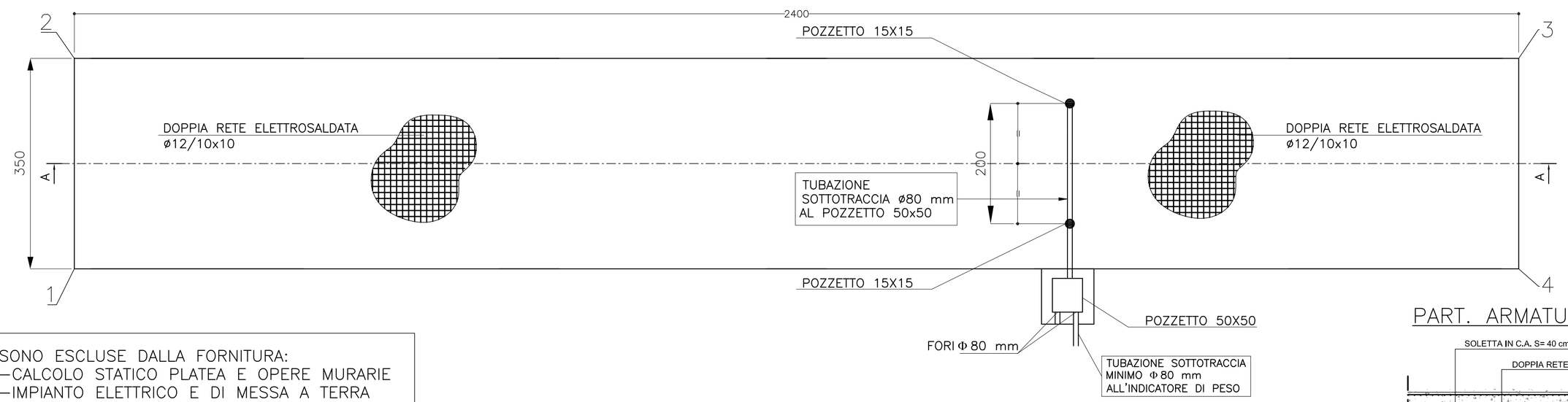

SEZ. B–B

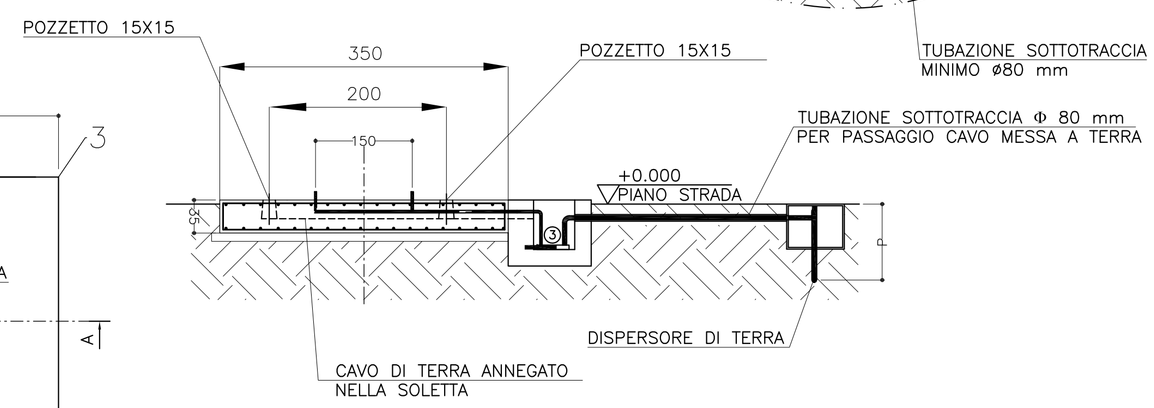

PART. ARMATURA PLATEA

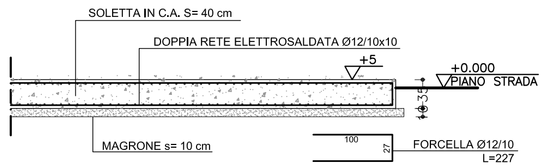

SONO ESCLUSE DALLA FORNITURA:
- CALCOLO STATICO PLATEA E OPERE MURARIE
- IMPIANTO ELETTRICO E DI MESSA A TERRA
- POZZETTI E CANALIZZAZIONI

SCHEMA DI MESSA A TERRA:

TUTTI GLI ELEMENTI METALLICI DELLE FONDAZIONI E DELLA PESA DEVONO ESSERE COLLEGATI AI DISPERSORI DI TERRA

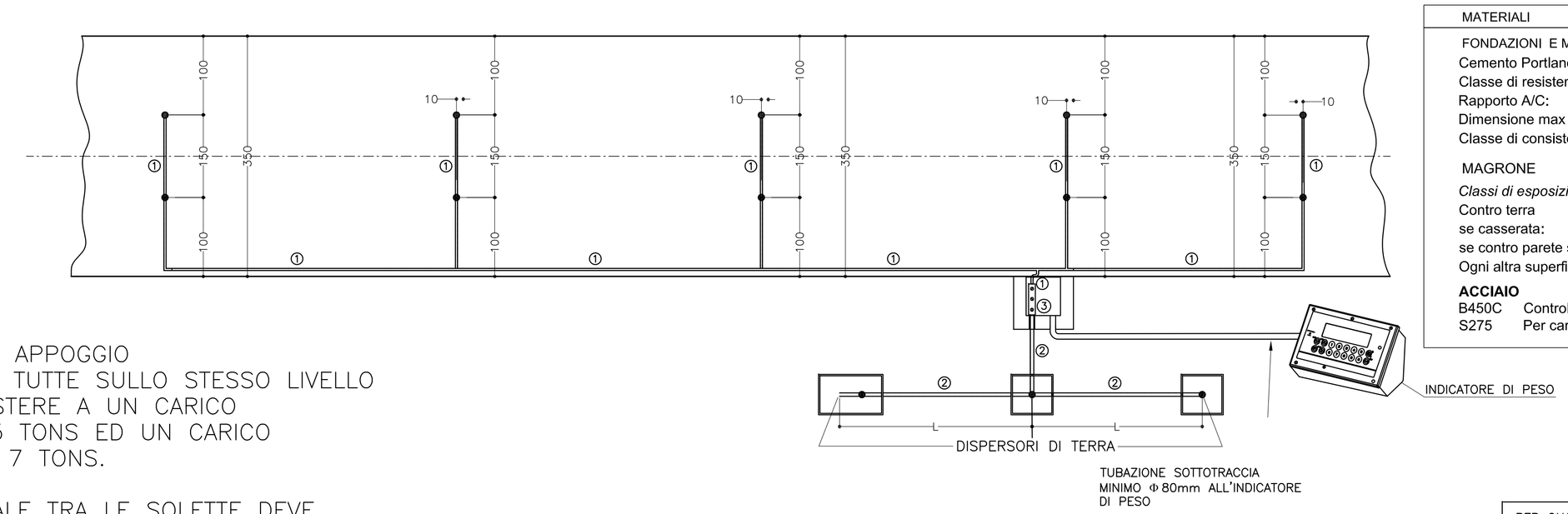

N.B.
LE SUPERFICI DI APPOGGIO DEVONO ESSERE TUTTE SULLO STESSO LIVELLO E DEVONO RESISTERE A UN CARICO VERTICALE DI 25 TONS ED UN CARICO ORIZZONTALE DI 7 TONS.

IL PIANO STRADALE TRA LE SOLETTE DEVE ESSERE LIVELLATO E MANTENUTO PULITO

MATERIALI

FONDAZIONI E MURI IN CEMENTO ARMATO

Cemento Portland EN 197-1	CEM I 32.5 R o N
Classe di resistenza:	C25/30
Rapporto A/C:	max 0.50
Dimensione max inerti:	30 mm
Classe di consistenza:	S2 - S3
MAGRONE	C12/15
Classi di esposizione / copriferri:	
Contro terra	
se casserata:	XC2 / c=40 $^{+30}_{-0}$ mm
se contro parete scavo:	XC2 / c=60 $^{+10}_{-0}$ mm
Ogni altra superficie:	XC2 / c=30 $^{+10}_{-0}$ mm

ACCIAIO

B450C	Controllato in stabilimento
S275	Per carpenteria metallica

① CAVO DI RAME DI SEZIONE 50mm² NON RICOPERTO, ANNEGATO NELLA SOLETTA IN C.A. COLLEGATO ALL'ARMATURA. IN CORRISPONDENZA DI OGNI PLINTO FARE USCIRE DALLA SOLETTA IN C.A., NEI PUNTI INDICATI CON ●, UN'ESTREMITÀ DI CAVO DI LUNGHEZZA 1 M DA COLLEGARE ALLA PESA.

② I 3 DISPERSORI DI TERRA DEVONO ESSERE COLLEGATI CON UN CAVO DI RAME DI SEZIONE 100MMQ.

I 3 DISPERSORI DI TERRA DEVONO DISTARE DALLA PESAPONTE ALMENO 10M.

③ MORSETTIERA EQUIPOTENZIALE:

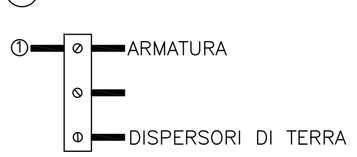

DISPERSORI DI TERRA DI LUNGHEZZA TALE DA OTTENERE UNA RESISTENZA COMPLESSIVA,DELL'IMPIANTO DI MESSA A TERRA, INFERIORE AD 1 OHM. GENERALMENTE VENGONO INSTALLATI AD UNA DISTANZA (L) PARI A 3 VOLTE LA LORO PROFONDITÀ (P).

PER QUALSIASI MODIFICA COSTRUTTIVA RISPETTO AL PRESENTE SCHEMA, SI PREGA DI CONTATTARE IL NS. UFFICIO TECNICO (RIF. ANDREA BERTONI)

QUOTE SENZA TOLL. UNI EN 22768-1

DIMENSIONE	0-3	3-6	6-30	30-120	120-400	400-1000	1000-2000	2000-4000	>4000	0-10	10-50	50-120	>120
GROSS.	+-0.2	+-0.3	+-0.5	+-0.8	+-1.2	+-2	+-3	+-4	+-5	+-1°30'	+-1°	+-1°	+-30'
MEDIO	+-0.1	+-0.1	+-0.2	+-0.3	+-0.5	+-0.8	+-1.2	+-2	+-3	+-1°	+-30'	+-30'	+-15'
PRECISO	+-0.05	+-0.05	+-0.1	+-0.15	+-0.2	+-0.3	+-0.5	-	-	+-1°	+-30'	+-20'	+-10'

MATERIALE MATERIAL: —

TRATTAMENTI TREATMENTS: —

DATA-DATE	DISEGN.-DRAWED	APPROV.-APPROVED	SCALA-SCALE	FOGLIO-SHEET
11/07/13	FI	AM	—	A1

DINI ARGEO
Bilance Sistemi per pesare

DESCRIZIONE DESCRIPTION: FOSSA PER DTW 18m FUORI TERRA RAMPE MOBILI

NOTE NOTES: JBOX UNICA

CODICE CAD CAD CODE: 1209F150

CODICE CODE: —

DATA / MODIFICA / DIS. / REV.

COMMITTENTE:

RFI RETE FERROVIARIA ITALIANA
GRUPPO FERROVIE DELLO STATO ITALIANE

ALTA SORVEGLIANZA:

ITALFERR
GRUPPO FERROVIE DELLO STATO ITALIANE

GENERAL CONTRACTOR:

COCIV Consorzio Collegamenti Integrati Veloci

INFRASTRUTTURE FERROVIARIE STRATEGICHE DEFINITE DALLA LEGGE OBIETTIVO N.443/01

TRATTA A.V./A.C. TERZO VALICO DEI GIOVI
PROGETTO ESECUTIVO

CA3 - CANTIERE ARMAMENTO RIVALTA

PESA A PONTE:

Carpenteria e particolari

GENERAL CONTRACTOR	DIRETTORE LAVORI	SCALA:
Consorzio Cociv, Ing. E. Pagani		1:50

COMMESSA	LOTTO	FASE	ENTE	TIPO DOC.	OPERA/DISCIPLINA	PROGR.	REV.
IG51	00	E	CV	AB	CA3501	006	A

PROGETTAZIONE

Rev.	Descrizione emissione	Redatto	Data	Verificato	Data	Progettista Integratore	Data	IL PROGETTISTA
A00	Prima Emissione	COCIV	24/03/2016	COCIV	24/03/2016	A. Mancarella	24/03/2016	Dott. Ing. Aldo Mancarella Ordine Ingegneri Prov. TO n. 6271 R

n. Elab.

Nome File: IG51A0CA3AB0A3501B0A00_PE0A

CUP: F81H92000000008

Scala di plot: 1: