PIANTA

YPSILON 60
Altezza esterna 2,992
Altezza interna 2,700

Disegno n.1515002

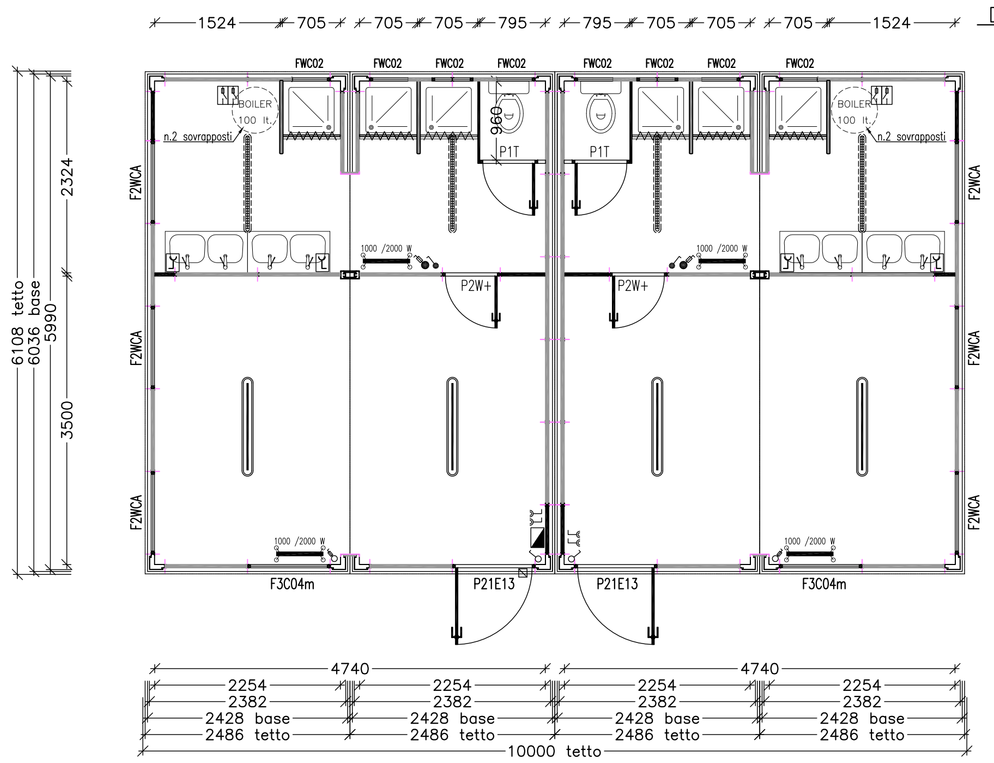

LEGENDA INFISSI:
P21E02 – Porta esterna – mm 975x2110h – con pannello superiore a vetro antinfortunistico mm 3+3
P21E01 – Porta esterna – mm 975x2110h – con pannello superiore a vetro antinfortunistico mm 3+3 e maniglione antipanico
P21E013 – Porta esterna – mm 975x2110h – con pannello superiore a vetro antinfortunistico retinato opaco e maniglione antipanico
P21E04+ – Porta passaggio interno – mm 975x2060h – cieca con MAB
P2W+ – Porta interna – mm 715x2060h – cieca con MAB
P1T – Porta interna – mm 700x2060h – cieca con serratura libero/occupato

F6C01 – Finestra un battente anta ribalta – mm 975x1600h – dotata di vetro camera mm 4–9–4 e tendina alla veveziana
F3C09 – Finestra un battente anta ribalta – mm 975x1100h – dotata di vetro camera mm 4–9–4 e tendina alla veveziana
F2WCA – Finestra wasistas mm 975x500h dotata di vetro camera mm 4–9–4 opaco
FWC02 – Finestra wasistas mm 500x500h dotata di vetro camera mm 4–9–4 opaco
F3C04m – Finestra un battente anta ribalta – mm 975x1100h – dotata di vetro camera mm 4–9–4 opaco

PIANTA PILASTRI

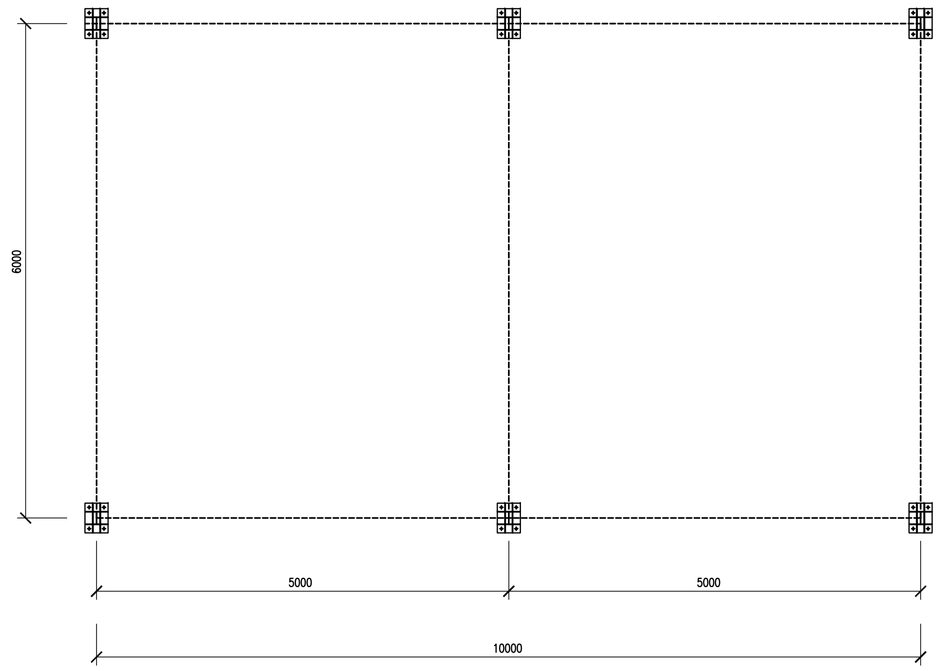

SEZIONE TRASVERSALE

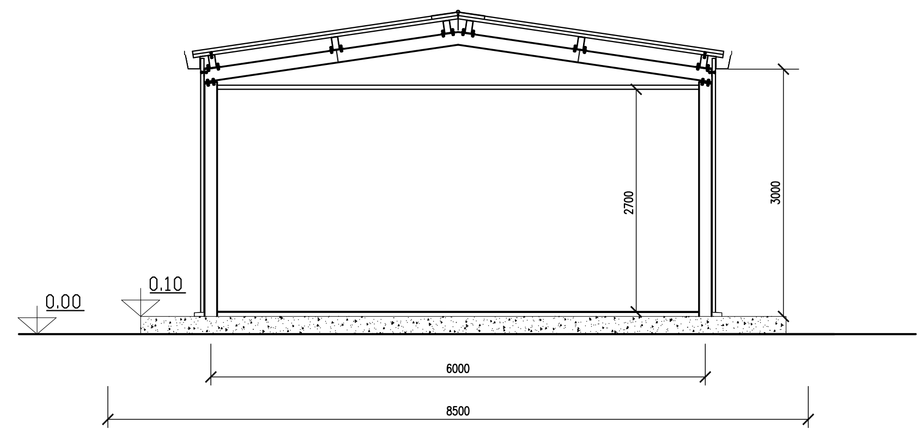

N.B.:
E' NECESSARIO CHE LA CORDOLATURA CON SUPERFICIE PIANA E BEN LIVELLATA (PER UN CORRETTO UTILIZZO DEL PREFABBRICATO) SIA APERTA ALLE ESTREMITA' CONSENTENDO LA NECESSARIA AERAZIONE SOTTO AL BASAMENTO.

N.B. CONTROLLARE MISURE IN CANTIERE

DOVRANNO ESSERE POSIZIONATI DEI CORDOLI DI COLLEGAMENTO PERPENDICOLARI ALLE TRAVI DI FONDAZIONE (VEDI PIANTA FONDAZIONE)
TALI CORDOLI AVRANNO
DIMENSIONI 20X20 E ARMATI CON 2+2 Ø12 E STAFFE Ø8/25
NON POGGIARE LE FONDAZIONI SU TERRENO VEGETALE
ELIMINARE LO STRATO VEGETALE
SI CONSIGLIA DI SOSTITUIRE ILTERRENO VEGETALE
CON MASSICCIATA E MAGRONE

TRAVE DI FONDAZIONE 30X30

StaffeNum.	Diam.(mm)	L (cm)	Peso (daN)
96×2	8	54	41

Schema sagoma	Pos.	Num.	Diam.(mm)	L (cm)	Peso (daN)
24 151	1	3	16	175	8.29
1140	2	3	16	1140	54
151 24	3	3	16	175	8.29
24 151	4	3	16	175	8.29
1140	5	3	16	1140	54
151 24	6	3	16	175	8.29

Peso totale dell'acciaio = 182.16 daN
Volume calcestruzzo = 1.15 mc
Incidenza acciaio = 158.4 daN/mc

TRAVE DI FONDAZIONE 30X40

StaffeNum.	Diam.(mm)	L (cm)	Peso (daN)
96×2	8	59	44.75

Schema sagoma	Pos.	Num.	Diam.(mm)	L (cm)	Peso (daN)
24 151	1	3	16	175	8.29
1140	2	3	16	1140	54
151 24	3	3	16	175	8.29
24 151	4	3	16	175	8.29
1140	5	3	16	1140	54
151 24	6	3	16	175	8.29

Peso totale dell'acciaio = 185.91 daN
Volume calcestruzzo = 1.53 mc
Incidenza acciaio = 121.5 daN/mc

CORDOLO DI COLLEGAMENTO 20X20

Schema sagoma	Pos.	Num.	Diam.(mm)	L (cm)	Peso (daN)
14 140 14	1	2	12	168	2.98
14 140 14	2	2	12	168	2.98

StaffeNum.	Diam.(mm)	L (cm)	Peso (daN)
6	8	56	2.11

Peso totale dell'acciaio = 10.87 daN
Volume calcestruzzo = 0.05 mc
Incidenza acciaio = 161.4 daN/mc

CORDOLO DI COLLEGAMENTO 20X20

Schema sagoma	Pos.	Num.	Diam.(mm)	L (cm)	Peso (daN)
14 130 14	1	2	12	158	2.81
14 130 14	2	2	12	158	2.81

StaffeNum.	Diam.(mm)	L (cm)	Peso (daN)
6	8	56	2.11

Peso totale dell'acciaio = 7.73 daN
Volume calcestruzzo = 0.044 mc
Incidenza acciaio = 175.7 daN/mc

MATERIALI
CLS C30/35
ACCIAIO B450C
MAGRONE C15/20 SPESSORE: 15–20cm
COPRIFERRO MINIMO 4 CM
TIRAFONDI: VITE CLASSE 8.8 – DADO 6S
ACCIAIO PER CARPENTERIE: Fe 360
INCIDENZA FERRO: 150 Kg/mc.

PLANIMETRIA CORDOLI DI SUPPORTO

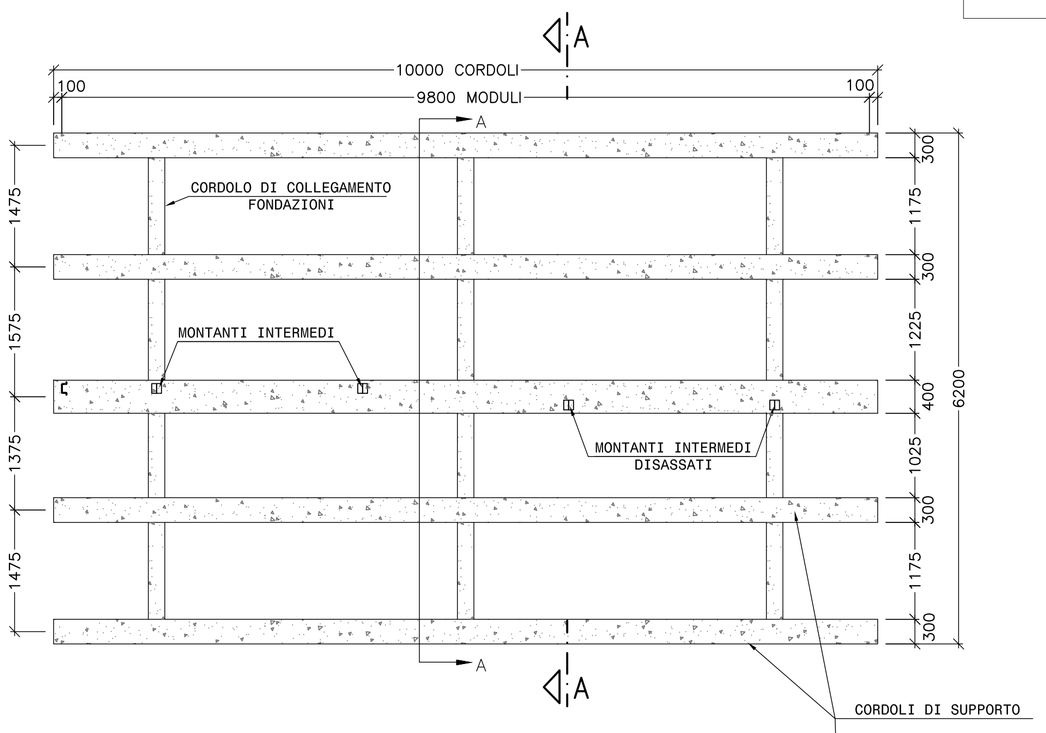

SEZIONE A-A

SCALA 1:25

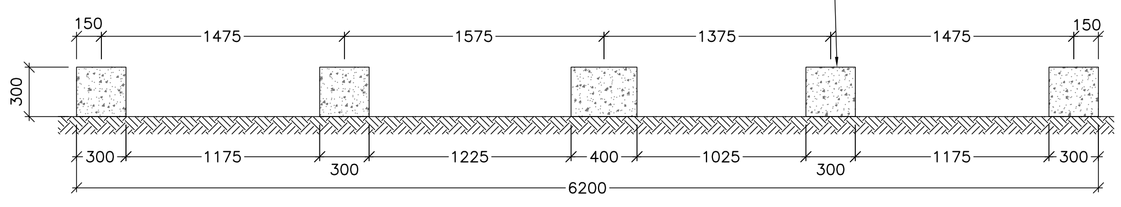

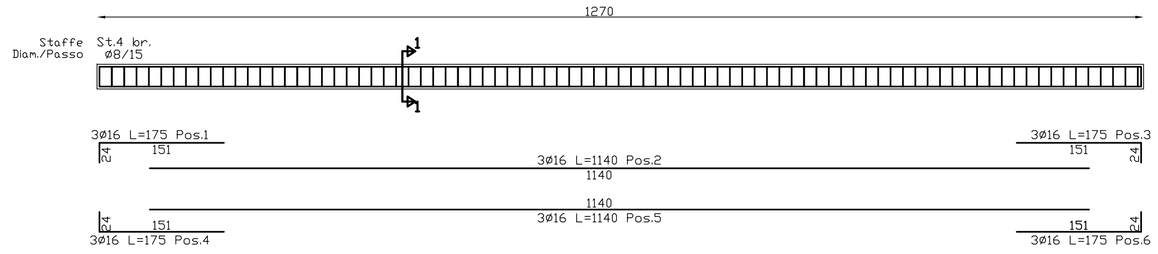

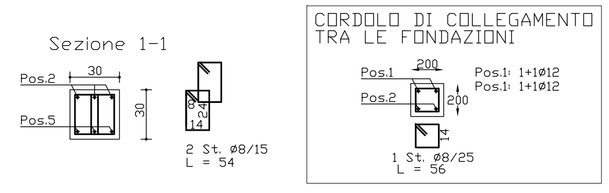

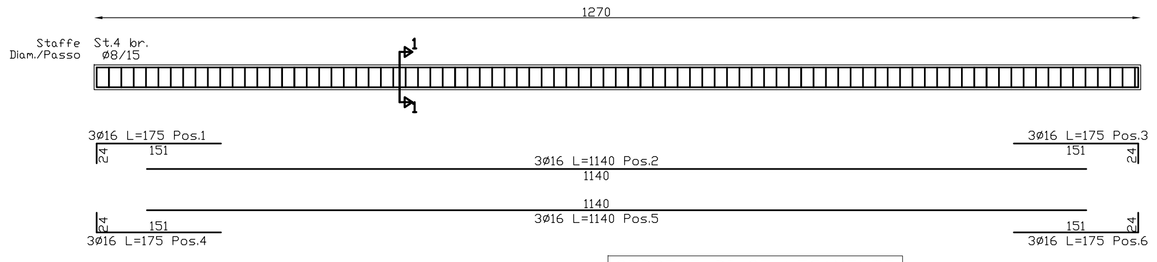

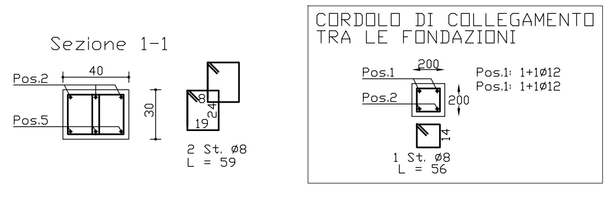

COMMITTENTE:
RFI RETE FERROVIARIA ITALIANA
GRUPPO FERROVIE DELLO STATO ITALIANE

ALTA SORVEGLIANZA:
ITALFERR
GRUPPO FERROVIE DELLO STATO ITALIANE

GENERAL CONTRACTOR:
COCIV
Consorzio Collegamenti Integrati Veloci

INFRASTRUTTURE FERROVIARIE STRATEGICHE DEFINITE DALLA LEGGE OBIETTIVO N.443/01

TRATTA A.V./A.C. TERZO VALICO DEI GIOVI
PROGETTO ESECUTIVO

CA3 - CANTIERE ARMAMENTO RIVALTA
PREFABBRICATO USO SPOGLIATOI-DOCCE:
Carpenteria e armatura fondazioni

GENERAL CONTRACTOR	DIRETTORE LAVORI	SCALA:
Consorzio Cociv Ing. E. Pagani		1:50

COMMESSA	LOTTO	FASE	ENTE	TIPO DOC.	OPERA/DISCIPLINA	PROGR.	REV.
IG51	00	E	CV	AB	CA3501	007	A

PROGETTAZIONE

Rev.	Descrizione emissione	Redatto	Data	Verificato	Data	Progettista Integratore	Data	IL PROGETTISTA
A00	Prima Emissione	COCIV	24/03/2016	COCIV	24/03/2016	A. Mancarella	24/03/2016	Consorzio Collegamenti Integrati Veloci Dott. Ing. Aldo Mancarella Ordine Ingegneri Prov. TO n. 6271 R

n. Elab.

Nome File: IS1H.R6.CH.IB.GA.00.N.B7.A10_GARP_SPOGLIATOI.000.01

CUP: F81H92000000008

Scala di plot: 1: