SEZIONE TIPO IMPALCATO DI LUCE 62.00 m
– Scala 1:100 –

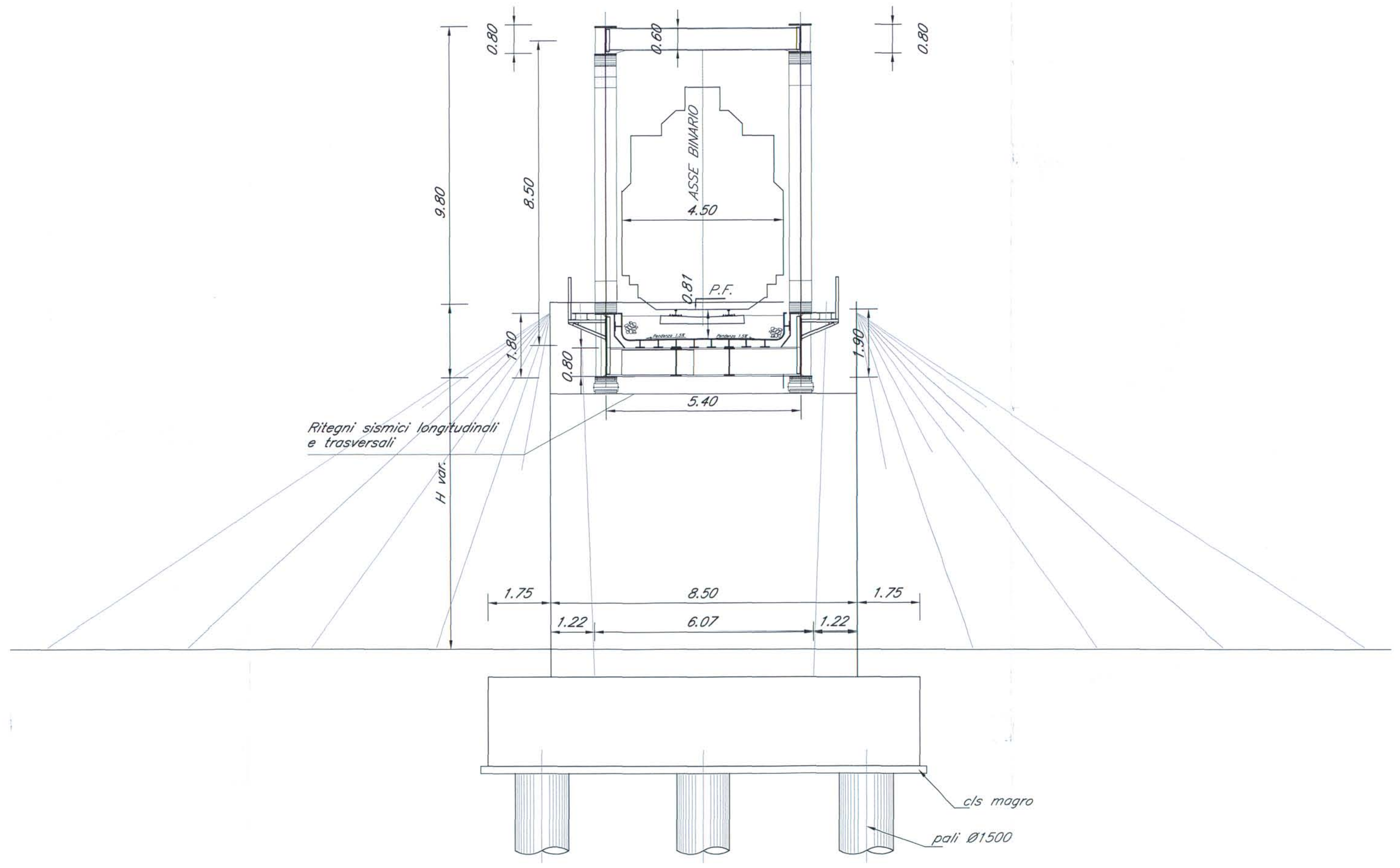

PIANTA CHIAVE
– Scala 1:5000 –

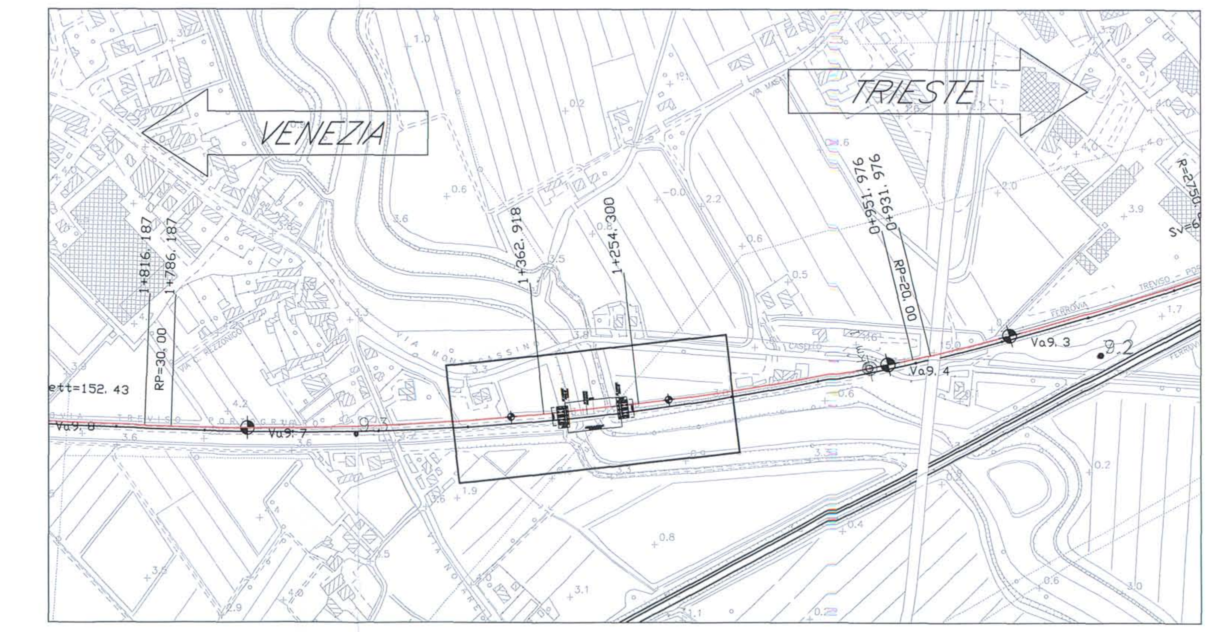

PIANTA FONDAZIONI – Scala 1:500 –

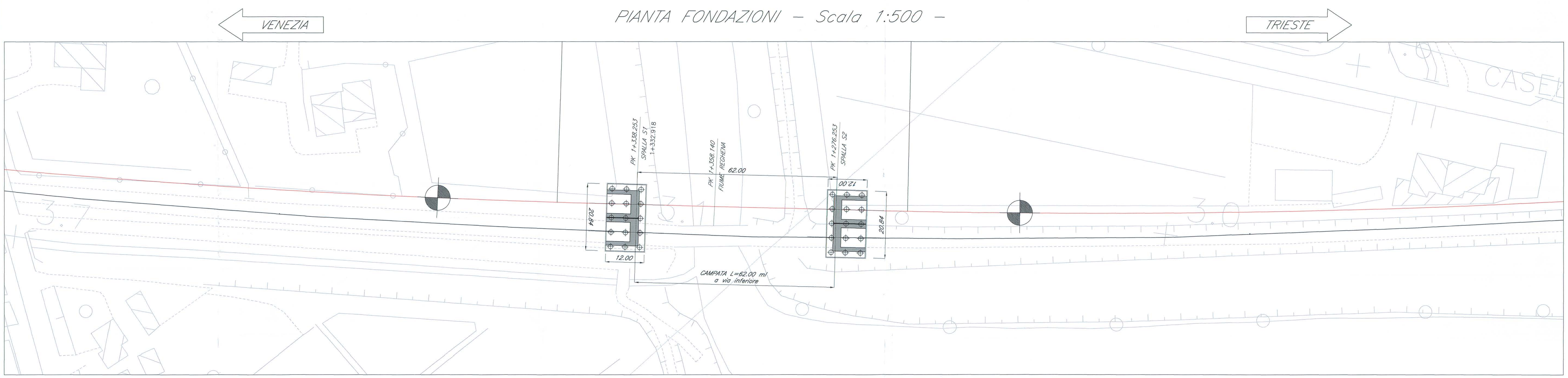

N.B.:
LE OPERE SONO PREDISPOSTE PER L'INSERIMENTO DELLE BARRIERE ANTIRUMORE (CFR. SEZIONI TIPO). SI RIMANDA AGLI ELABORATI RELATIVI ALLO STUDIO DI IMPATTO AMBIENTALE PER LA POSIZIONE E PER L'ALTEZZA DELLE BARRIERE

NOTE:
1. Le progressive sono individuate con riferimento al B.P. della NL AV/AC VENEZIA – TRIESTE TRATTA AEROPOROT MARCO POLO – PORTOGRUARO

PIANTA IMPALCATO – Scala 1:500 –

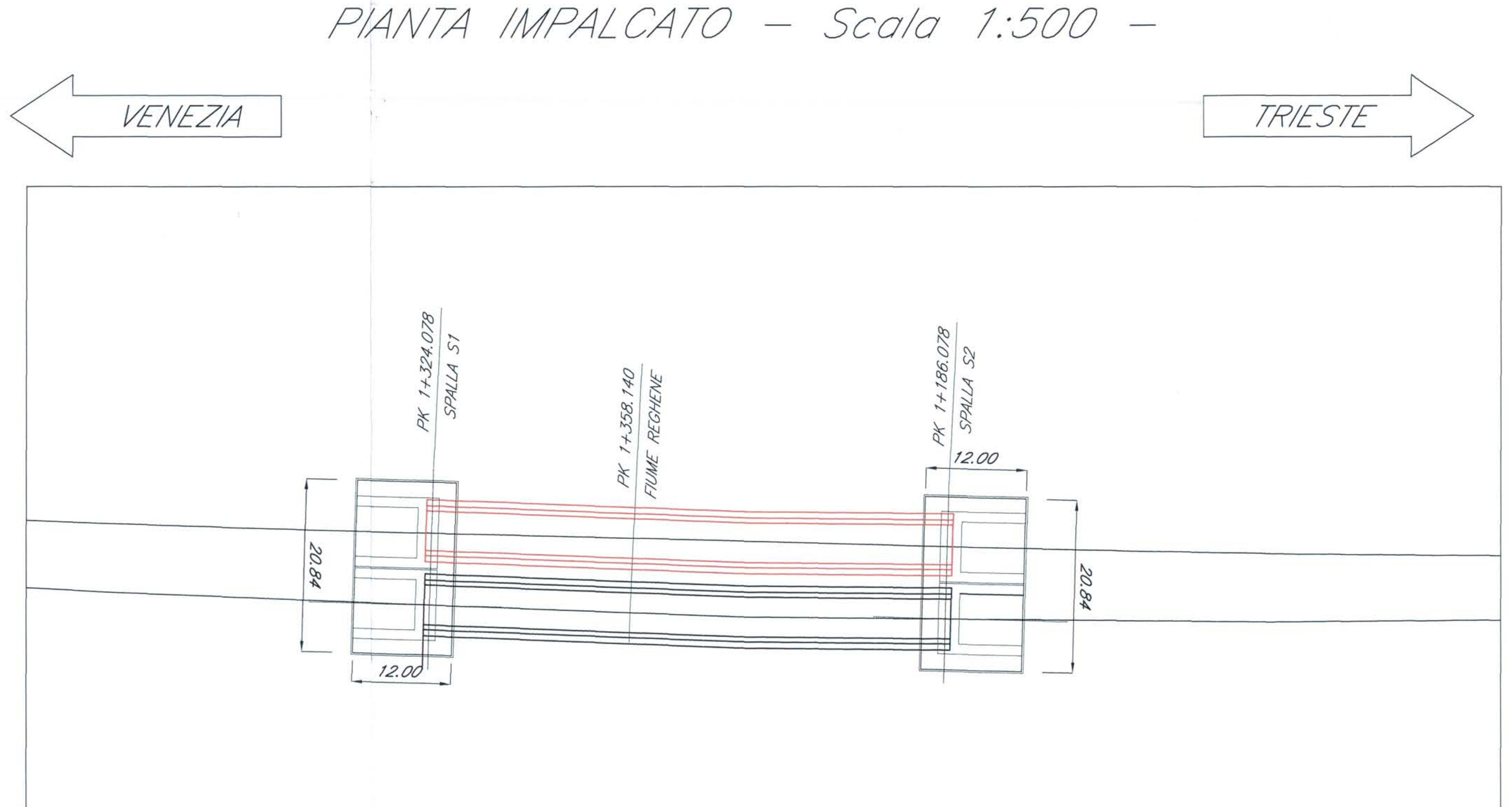

PROSPETTO/SEZIONE LONGITUDINALE BINARIO PARI – Scala 1:500 –

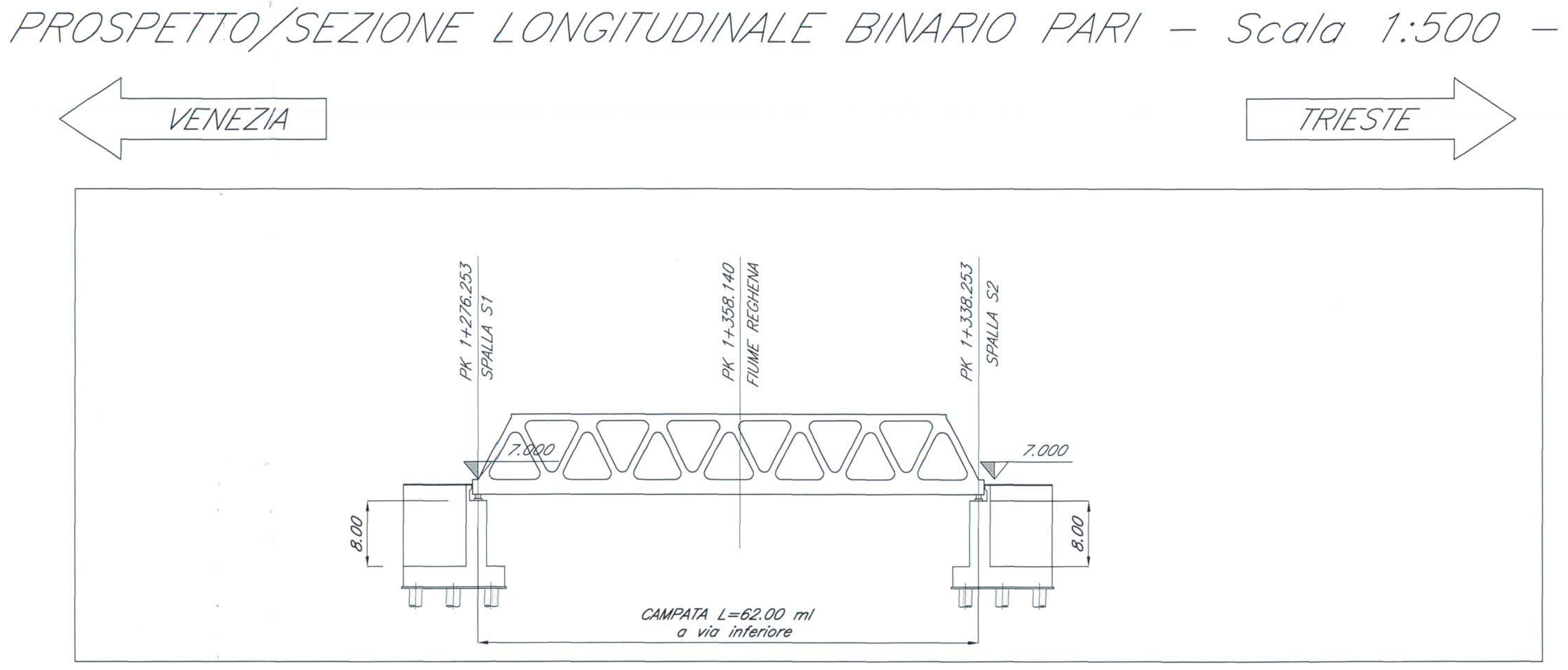

COMMITTENTE:

RFI RETE FERROVIARIA ITALIANA
GRUPPO FERROVIE DELLO STATO

PROGETTAZIONE:

ITALFERR
GRUPPO FERROVIE DELLO STATO

U.O.: STRUTTURE

PROGETTO PRELIMINARE

NUOVA LINEA AV/AC VENEZIA - TRIESTE
TRATTA AEROPORTO MARCO POLO - PORTOGRUARO

PONTI E VIADOTTI FERROVIARI
LL TREVISO-PORTOGRUARO - Ponte Reghena 2 dal km 1+276.253 al km 1+338.253

Pianta, prospetto e sezione trasversale

SCALA: Varie

COMMESSA	LOTTO	FASE	ENTE	TIPO DOC.	OPERA/DISCIPLINA	PROGR.	REV.
L345	00	R	09	PZ	VI0100	001	A

Revis.	Descrizione	Redatto	Data	Verificato	Data	Approvato	Data	Autorizzato Data
A	Emissione Esecutiva	A.Ingletti	29.10.2010	A. Ferri	02.11.2010	D. Fochesato	03.11.2010	ITALFERR S.p.A. U.O. STRUTTURE Dott. Ing. ANGELO VITTOZZI Ordine degli Ingegneri della Provincia di Roma n° A20783

File: L34500R09PZVI0100001A.dwg | n.Elab.: 4/35

Questo progetto è cofinanziato dalla Comunità Europea