PROFILO V4a
SEZIONE 1
PROGRESSIVA 0.00

a USURA m 10.00

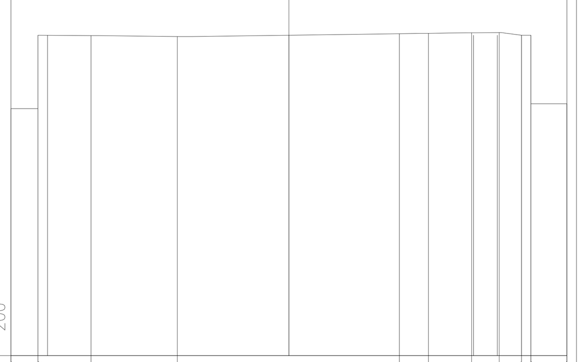

221 / 200

| | |
|---|---|
| PROGRESSIVE TERRENO | -11.60 -10.48 -10.48 -8.26 -4.66 4.61 5.83 7.62 8.78 9.71 10.10 11.60 |
| PARZIALI TERRENO | 1.12 2.22 3.60 9.27 1.22 1.79 1.16 0.93 0.39 1.50 |
| QUOTE TERRENO | 231.30 234.36 231.30 234.34 234.30 234.43 234.44 234.46 234.47 234.36 231.50 234.36 231.50 |
| PROGRESSIVE PROGETTO | -10.08 0.00 7.70 8.70 9.71 |
| PARZIALI PROGETTO | 10.08 7.70 1.00 1.01 |
| QUOTE PROGETTO | 234.36 234.36 234.36 234.36 234.36 |

PROFILO V4a
SEZIONE 2
PROGRESSIVA 25.00

a USURA m 6.50

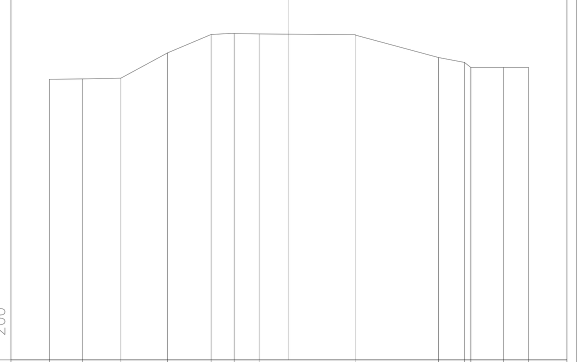

219 / 200

| | |
|---|---|
| PROGRESSIVE TERRENO | -10.00 -8.61 -7.01 -5.07 -3.25 -2.29 -1.24 2.77 6.24 7.33 7.59 8.96 10.00 |
| PARZIALI TERRENO | 1.39 1.60 1.94 1.82 0.96 1.05 4.01 3.47 1.09 0.26 1.37 1.04 |
| QUOTE TERRENO | 230.72 230.74 230.77 231.82 232.59 232.63 232.62 232.58 231.63 231.43 231.22 231.21 231.21 |
| PROGRESSIVE PROGETTO | -5.52 0.00 4.50 6.50 |
| PARZIALI PROGETTO | 5.52 4.50 2.00 |
| QUOTE PROGETTO | 232.65 232.76 232.67 232.67 |

PROFILO V4a
SEZIONE 3
PROGRESSIVA 50.00

S STERRO m² 3.62
B BASE m² 0.85
P BONIFICA 30 CM m² 3.08
Q SCOTICO 20 CM m² 2.19
a USURA m 8.39
v VEGETALE m 2.60

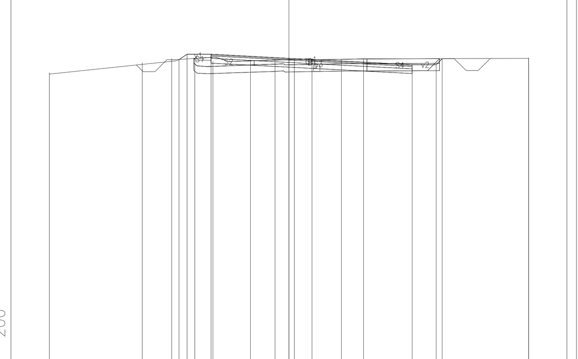

218 / 200

| | |
|---|---|
| PROGRESSIVE TERRENO | -10.00 -6.12 -4.90 -3.93 -3.17 -1.60 -0.58 0.22 0.96 2.19 3.12 10.00 10.00 |
| PARZIALI TERRENO | 3.88.24 1.22 1.06 0.93 0.87 2.24 3.182 0.74 2.77 2.16 7.8188 |
| QUOTE TERRENO | 230.07 230.49 230.65 230.67 230.54 230.59 230.63 230.62 230.62 230.64 230.65 230.67 230.69 |
| PROGRESSIVE PROGETTO | -4.59 -4.25 -3.25 0.00 5.14 6.14 6.40 |
| PARZIALI PROGETTO | 0.34 1.00 3.25 5.14 1.00 0.26 |
| QUOTE PROGETTO | 230.62 230.84 230.84 230.67 230.41 230.41 230.66 |

PROFILO V4a
SEZIONE 4
PROGRESSIVA 61.00

S STERRO m² 2.51
R RIPORTO m² 0.40
B BASE m² 0.84
P BONIFICA 30 CM m² 3.23
Q SCOTICO 20 CM m² 2.14
a USURA m 8.48
v VEGETALE m 3.12

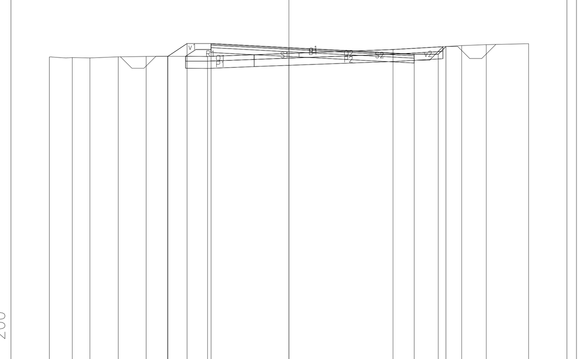

217 / 200

| | |
|---|---|
| PROGRESSIVE TERRENO | -10.00 -9.04 -8.31 -7.12 -5.96 -5.06 -3.40 4.34 7.21 8.23 10.00 |
| PARZIALI TERRENO | 0.96 0.73 1.19 1.16 0.90 1.66 7.74 2.87 1.02 1.77 |
| QUOTE TERRENO | 229.83 229.80 229.78 229.83 229.84 229.86 229.85 230.14 230.30 230.34 230.38 |
| PROGRESSIVE PROGETTO | -5.05 -4.25 -3.25 0.00 5.23 6.23 6.55 |
| PARZIALI PROGETTO | 0.80 1.00 3.25 5.23 1.00 0.32 |
| QUOTE PROGETTO | 229.86 230.39 230.39 230.22 229.94 229.94 230.26 |

PROFILO V4a
SEZIONE 5
PROGRESSIVA 75.00

S STERRO m² 0.66
R RIPORTO m² 0.78
B BASE m² 0.73
P BONIFICA 30 CM m² 2.86
Q SCOTICO 20 CM m² 1.90
a USURA m 7.44
v VEGETALE m 3.12

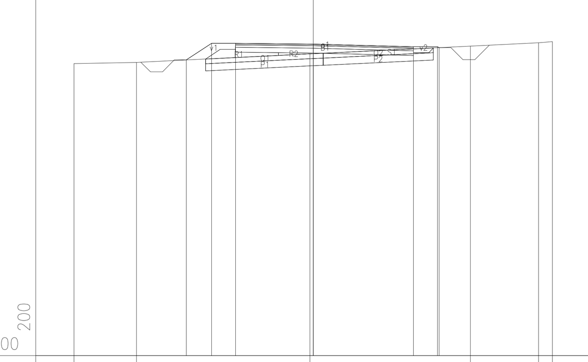

217 / 200

| | |
|---|---|
| PROGRESSIVE TERRENO | -10.00 -7.39 -0.14 6.57 9.42 10.00 |
| PARZIALI TERRENO | 2.61 7.25 6.71 2.85 0.58 |
| QUOTE TERRENO | 229.18 229.22 229.58 229.90 230.05 230.09 |
| PROGRESSIVE PROGETTO | -5.30 -4.25 -3.25 0.00 4.19 5.19 5.26 |
| PARZIALI PROGETTO | 1.05 1.00 3.25 4.19 1.00 0.07 |
| QUOTE PROGETTO | 229.33 230.03 230.03 229.99 229.88 229.88 229.84 |

PROFILO V4a
SEZIONE 6
PROGRESSIVA 100.00

S STERRO m² 1.03
B BASE m² 0.75
P BONIFICA 30 CM m² 2.69
Q SCOTICO 20 CM m² 1.79
a USURA m 7.59
v VEGETALE m 2.70

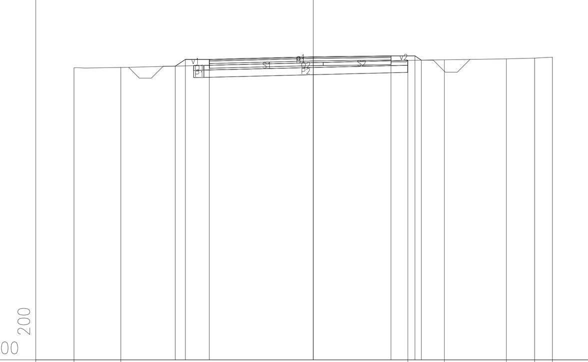

217 / 200

| | |
|---|---|
| PROGRESSIVE TERRENO | -10.00 -8.05 3.95 5.48 8.07 9.26 10.00 |
| PARZIALI TERRENO | 1.95 12.00 1.53 2.59 1.19 0.74 |
| QUOTE TERRENO | 229.20 229.21 229.51 229.53 229.57 229.61 229.65 |
| PROGRESSIVE PROGETTO | -5.77 -5.34 -4.34 0.00 3.25 4.25 4.52 |
| PARZIALI PROGETTO | 0.43 1.00 4.34 3.25 1.00 0.27 |
| QUOTE PROGETTO | 229.27 229.55 229.55 229.66 229.70 229.70 229.52 |

PROFILO V4a
SEZIONE 7
PROGRESSIVA 112.72

R RIPORTO m² 3.42
B BASE m² 0.82
P BONIFICA 30 CM m² 3.26
Q SCOTICO 20 CM m² 2.17
a USURA m 8.29
v VEGETALE m 4.05

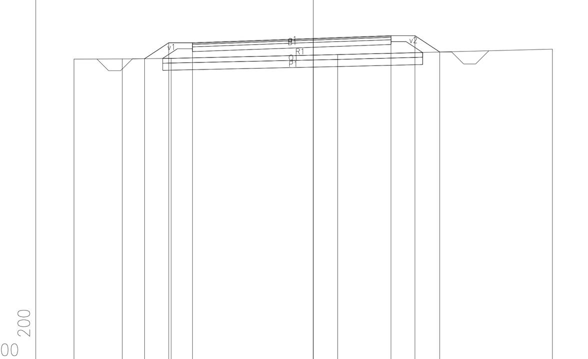

216 / 200

| | |
|---|---|
| PROGRESSIVE TERRENO | -10.00 -7.98 -5.94 1.02 10.00 |
| PARZIALI TERRENO | 2.02 2.04 6.96 8.98 |
| QUOTE TERRENO | 228.64 228.65 228.67 228.83 229.06 |
| PROGRESSIVE PROGETTO | -7.05 -6.04 -5.04 0.00 3.25 4.25 5.29 |
| PARZIALI PROGETTO | 1.01 1.00 5.04 3.25 1.00 1.04 |
| QUOTE PROGETTO | 228.66 229.32 229.32 229.50 229.62 229.62 228.94 |

PROFILO V4a
SEZIONE 8
PROGRESSIVA 125.00

R RIPORTO m² 4.51
B BASE m² 0.81
P BONIFICA 30 CM m² 3.31
Q SCOTICO 20 CM m² 2.20
a USURA m 8.13
v VEGETALE m 4.37

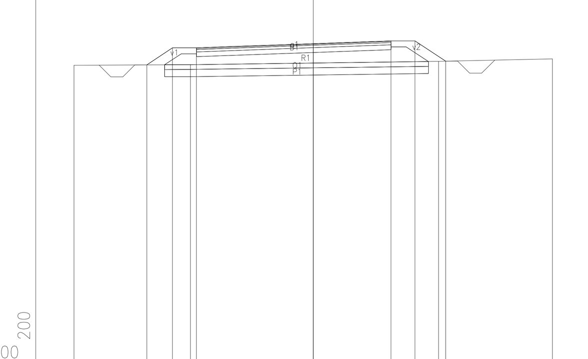

216 / 200

| | |
|---|---|
| PROGRESSIVE TERRENO | -10.00 -5.14 5.24 10.00 |
| PARZIALI TERRENO | 4.86 10.38 4.76 |
| QUOTE TERRENO | 228.48 228.51 228.64 228.75 |
| PROGRESSIVE PROGETTO | -6.96 -5.88 -4.88 0.00 3.25 4.25 5.54 |
| PARZIALI PROGETTO | 1.08 1.00 4.88 3.25 1.00 1.29 |
| QUOTE PROGETTO | 228.50 229.21 229.21 229.38 229.50 229.50 228.65 |

PROFILO V4a
SEZIONE 9
PROGRESSIVA 150.00

R RIPORTO m² 3.93
B BASE m² 0.66
P BONIFICA 30 CM m² 2.80
Q SCOTICO 20 CM m² 3.76
a USURA m 6.50
v VEGETALE m 4.28

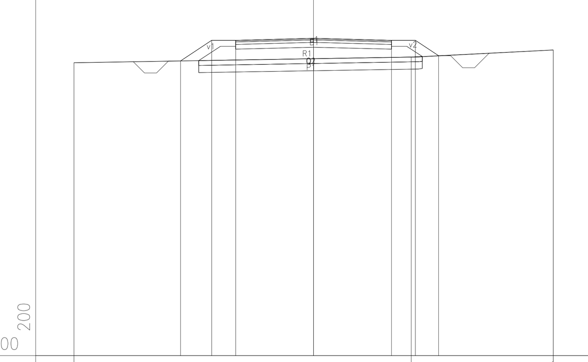

216 / 200

| | |
|---|---|
| PROGRESSIVE TERRENO | -10.00 4.07 10.00 10.00 |
| PARZIALI TERRENO | [illegible] [illegible] |
| QUOTE TERRENO | 228.21 228.45 228.75 228.74 |
| PROGRESSIVE PROGETTO | -5.56 -4.25 -3.25 0.00 3.25 4.25 5.22 |
| PARZIALI PROGETTO | 1.31 1.00 3.25 3.25 1.00 0.97 |
| QUOTE PROGETTO | 228.29 229.15 229.15 229.23 229.15 229.15 228.51 |

PROFILO V4a
SEZIONE 10
PROGRESSIVA 175.00

R RIPORTO m² 4.35
B BASE m² 0.64
P BONIFICA 30 CM m² 2.85
Q SCOTICO 20 CM m² 3.73
a USURA m 6.50
v VEGETALE m 4.47

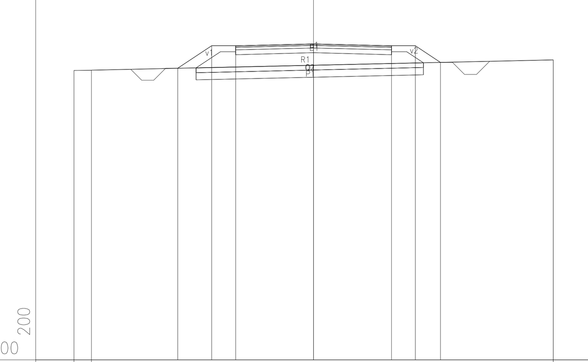

216 / 200

| | |
|---|---|
| PROGRESSIVE TERRENO | -10.00 -9.27 10.00 10.00 |
| PARZIALI TERRENO | 0.73 [illegible] [illegible] |
| QUOTE TERRENO | 228.09 228.10 228.53 228.53 |
| PROGRESSIVE PROGETTO | -5.67 -4.25 -3.25 0.00 3.25 4.25 5.30 |
| PARZIALI PROGETTO | 1.42 1.00 3.25 3.25 1.00 1.05 |
| QUOTE PROGETTO | 228.18 229.12 229.12 229.20 229.12 229.12 228.43 |

PROFILO V4a
SEZIONE 11
PROGRESSIVA 193.26

R RIPORTO m² 5.09
B BASE m² 0.66
P BONIFICA 30 CM m² 2.89
Q SCOTICO 20 CM m² 1.92
a USURA m 6.50

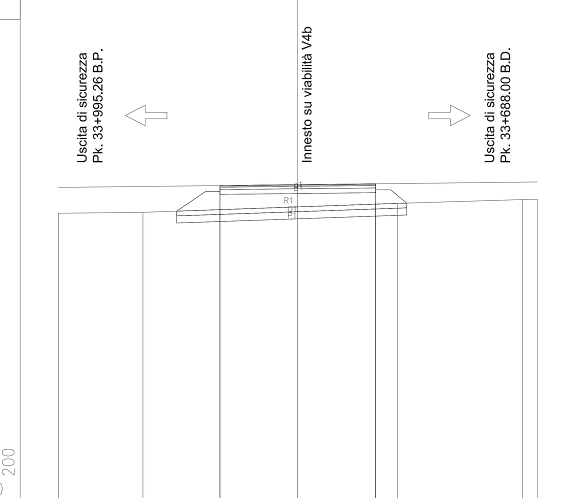


216 / 200

| | |
|---|---|
| PROGRESSIVE TERRENO | -10.00 -6.47 4.17 9.38 10.00 |
| PARZIALI TERRENO | 3.53 10.64 5.21 0.62 |
| QUOTE TERRENO | 228.00 228.05 228.42 228.58 228.60 |
| PROGRESSIVE PROGETTO | -3.25 -3.25 0.00 3.25 3.25 |
| PARZIALI PROGETTO | 3.25 3.25 |
| QUOTE PROGETTO | 229.16 228.07 229.20 228.45 229.24 |

## CHIAVE DI LETTURA

PROFILO V3
SEZIONE 6
PROGRESSIVA 150.00

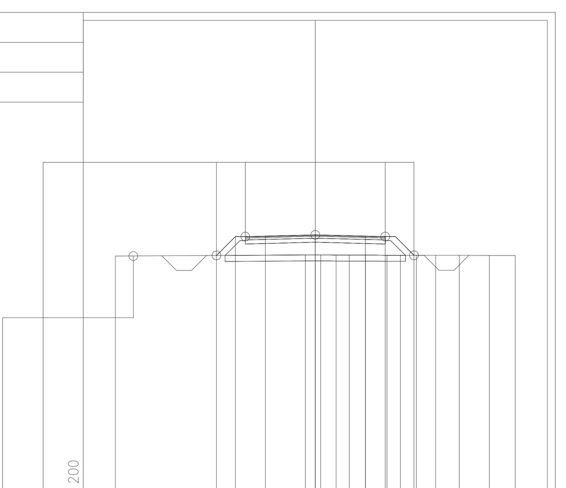

199 / 200

| | |
|---|---|
| PROGRESSIVE TERRENO | -10.00 -0.50 0.27 1.04 1.70 2.52 3.58 4.25 5.05 6.02 7.20 8.70 10.00 |
| PARZIALI TERRENO | 9.50 0.77 0.77 0.66 0.82 1.06 0.67 0.80 0.97 1.18 1.50 1.30 |
| QUOTE TERRENO | 211.400 211.462 211.459 211.456 211.453 211.449 211.445 211.443 211.442 211.441 211.439 211.436 211.434 |
| PROGRESSIVE PROGETTO | -4.94 -4.00 -2.50 0.00 2.50 3.50 4.94 |
| PARZIALI PROGETTO | 0.94 1.50 2.50 2.50 1.00 0.50 0.94 |
| QUOTE PROGETTO | 211.433 212.378 212.403 212.465 212.403 212.378 211.442 |

COMMITTENTE:
RFI RETE FERROVIARIA ITALIANA
GRUPPO FERROVIE DELLO STATO ITALIANE

ALTA SORVEGLIANZA:
ITALFERR
GRUPPO FERROVIE DELLO STATO ITALIANE

GENERAL CONTRACTOR:
COCIV
Consorzio Collegamenti Integrati Veloci

INFRASTRUTTURE FERROVIARIE STRATEGICHE DEFINITE DALLA LEGGE OBIETTIVO N.443/01

TRATTA A.V./A.C. TERZO VALICO DEI GIOVI
PROGETTO DEFINITIVO

# INTERCONNESSIONE DI NOVI LIGURE ALTERNATIVA ALLO SHUNT
INFRASTRUTTURA
TRATTO APERTO

Sezioni correnti strada di accesso piazzale uscite di sicurezza pk 33+688 B.D. TAV 1/2

| GENERAL CONTRACTOR | DIRETTORE LAVORI | SCALA: |
|---|---|---|
| Consorzio Cociv Ing. E.Pagani | | 1:200 |

| COMMESSA | LOTTO | FASE | ENTE | TIPO DOC. | OPERA/DISCIPLINA | PROGR. | REV. |
|---|---|---|---|---|---|---|---|
| A301 | 00 | D | CV | W9 | NVVL00 | 001 | D |

PROGETTAZIONE

| Rev. | Descrizione emissione | Redatto | Data | Verificato | Data | Progettista Integratore | Data | IL PROGETTISTA |
|---|---|---|---|---|---|---|---|---|
| C00 | Rev. istr. ITF A30100D13ISNVVL00001A | COCIV | 28/07/2015 | COCIV | 28/07/2015 | A. Mancarella | 28/07/2015 | COCIV Dott. Ing. Aldo Mancarella Ordine Ingegneri Prov. TO n. 6271 R |
| D00 | Rev. prot. 0002131/CTVA M.A.T.T | ARCHINGEO | 21/07/2016 | COCIV | 22/07/2016 | A. Mancarella | 22/07/2016 | |
| B01 | Revisione generale | COCIV | 24/04/2015 | COCIV | 24/04/2015 | A.Palomba | 24/04/2015 | |

n. Elab.
Nome File: A301-00-D-CV-W9-NVVL-00-001-D00
CUP: F81H92000000008

Scala di plot: 1: 1