SEZIONE A–A
SCALA 1:200

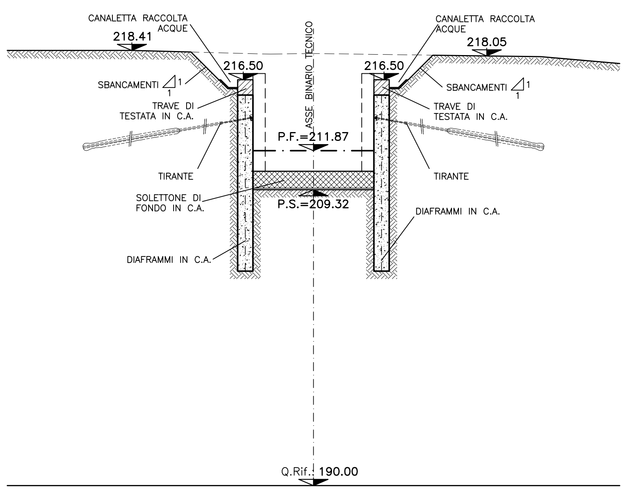

SEZIONE B–B
SCALA 1:200

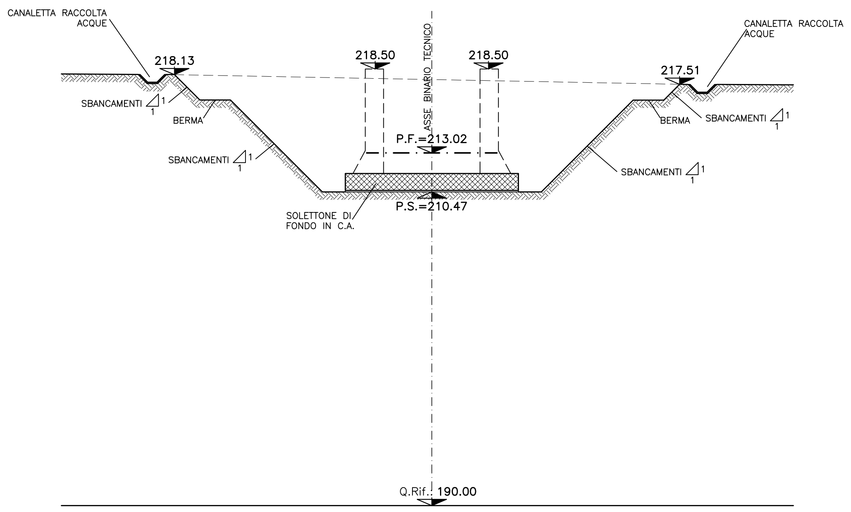

SEZIONE C–C
SCALA 1:200

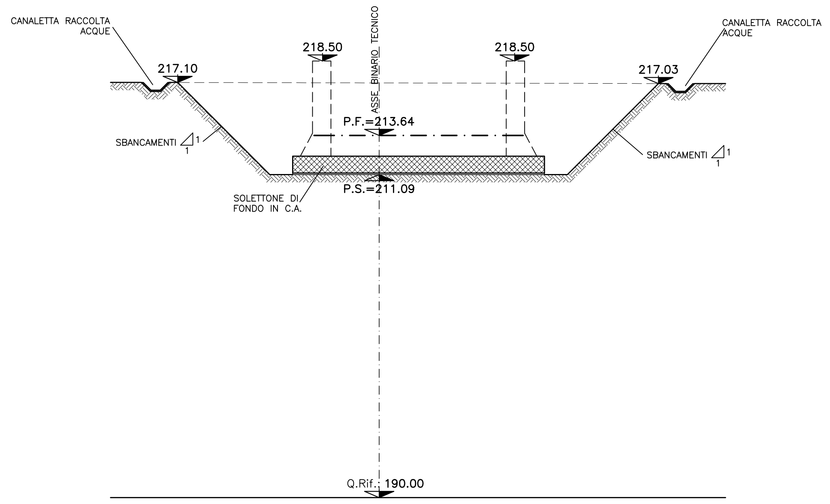

SEZIONE D–D
SCALA 1:200

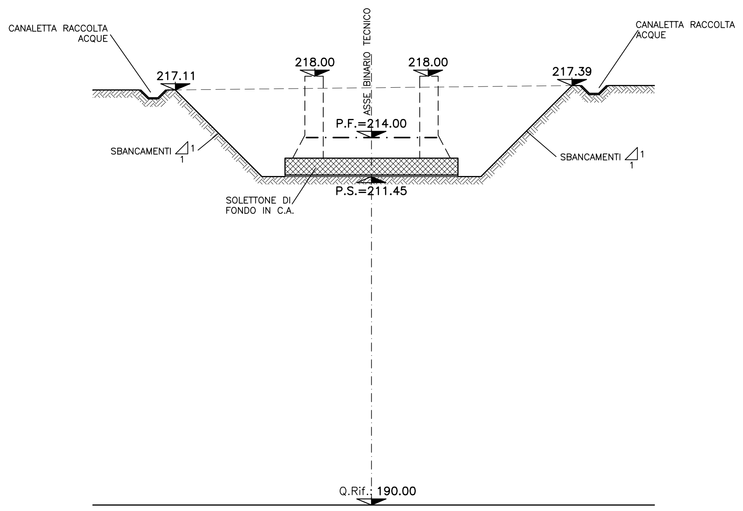

SEZIONE E–E
SCALA 1:200

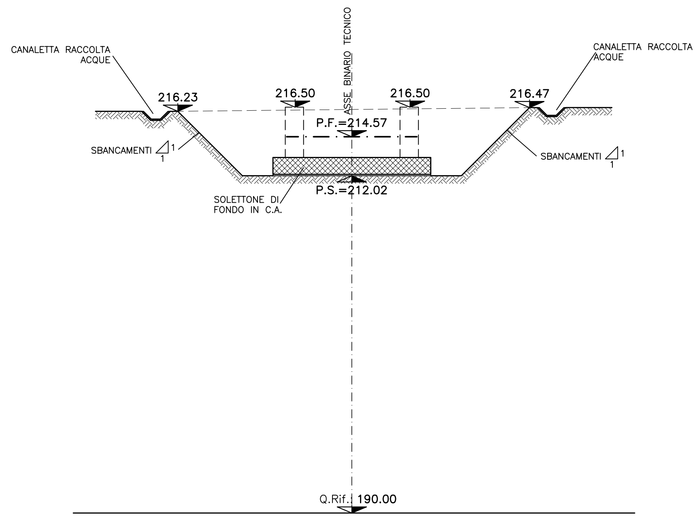

KEY–PLAN
SCALA 1:1000

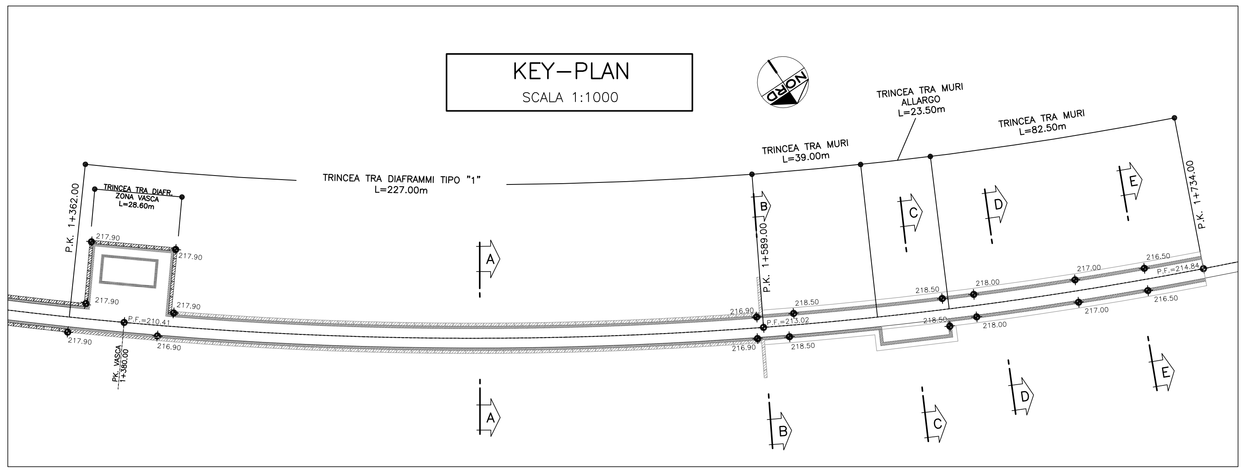

FASI ESECUTIVE

TRINCEA TRA DIAFRAMMI

1. PREPARAZIONE PIANO DI LAVORO ALLA QUOTA DI PROGETTO E ESECUZIONE DIAFRAMMI IN C.A.
2. SCAVI DI RIBASSO E ESECUZIONE TIRANTI DI CONTRASTO FINO AL RAGGIUNGIMENTO DELLA QUOTA DI FONDO
3. GETTO SOLETTONE DI FONDAZIONE
4. GETTO CONTROPARETE E COMPLETAMENTO STRUTTURE INTERNE
5. RIEMPIMENTO E SISTEMAZIONE IN SUPERFICIE

TRINCEA TRA MURI

1. SCAVO MEDIANTE SBANCAMENTI E BERME FINO ALLA QUOTA DI PROGETTO
2. GETTO DEL SOLETTONE DI FONDAZIONE E DEI PARAMENTI
3. RIEMPIMENTO E SISTEMAZIONE FINALE

ZONA DI SCAVALCO E VASCA

1. PREPARAZIONE PIANO DI LAVORO ALLA QUOTA DI PROGETTO E ESECUZIONE CONSOLIDAMENTI DA PIANO CAMPAGNA; SUCCESSIVO PASSAGGIO DELLO SCAVO DELLA GALLERIA DI LINEA MEDIANTE SISTEMA MECCANIZZATO
2. ESECUZIONE DIAFRAMMI IN C.A.; REALIZZAZIONE BLINDAGGIO GALLERIA DI SERRAVALLE MEDIANTE CENTINE.
3. SCAVI DI RIBASSO E ESECUZIONE TIRANTI DI CONTRASTO FINO AL RAGGIUNGIMENTO DELLA QUOTA DI FONDO
4. ESECUZIONE BERLINESE DI MICROPALI
5. SCAVO DELLA VASCA MEDIANTE DUE SCAVI SUCCESSIVI E POSIZIONAMENTO PUNTONI PROVVISORI DI CONTRASTO
6. GETTO SOLETTONE DI FONDAZIONE E REALIZZAZIONE VASCA IN C.A. CON RIMOZIONE DEI PUNTONI DI CONTRASTO
7. GETTO CONTROPARETI E COMPLETAMENTO STRUTTURE INTERNE
8. RIEMPIMENTO E SISTEMAZIONE IN SUPERFICIE

COMMITTENTE:

RFI RETE FERROVIARIA ITALIANA
GRUPPO FERROVIE DELLO STATO ITALIANE

ALTA SORVEGLIANZA:

ITALFERR
GRUPPO FERROVIE DELLO STATO ITALIANE

GENERAL CONTRACTOR:

COCIV Consorzio Collegamenti Integrati Veloci

INFRASTRUTTURE FERROVIARIE STRATEGICHE DEFINITE DALLA LEGGE OBIETTIVO N.443/01

TRATTA A.V./A.C. TERZO VALICO DEI GIOVI
PROGETTO DEFINITIVO

INTERCONNESSIONE DI NOVI LIGURE ALTERNATIVA ALLO SHUNT

Trincea tra diaframmi Binario Dispari

Fase Costruttiva

Sezioni

GENERAL CONTRACTOR	DIRETTORE LAVORI	SCALA:
Consorzio Cociv Ing. E. Pagani		1:200

COMMESSA	LOTTO	FASE	ENTE	TIPO DOC.	OPERA/DISCIPLINA	PROGR.	REV.
A301	00	D	CV	W9	TRVB0X	001	D

PROGETTAZIONE

Rev.	Descrizione emissione	Redatto	Data	Verificato	Data	Progettista Integratore	Data	IL PROGETTISTA
A00	Prima emissione	ROCKSOIL	25/08/2014	ROCKSOIL	27/08/2014	A. Palombo	29/08/2014	Consorzio Cociv Soluzioni per la Mobilità Dott. Ing. Aldo Mancarella Ordine Ingegneri Prov. TO n. 6271 R
C00	Revisione per istruttoria	ROCKSOIL	28/07/2015	ROCKSOIL	28/07/2015	A. Mancarella	28/07/2015	
D00	Rev. prot. 0002131/CTVA M.A.T.T.	ROCKSOIL	29/07/2016	ROCKSOIL	01/08/2016	A. Mancarella	03/08/2016	

n. Elab.

Nome File: A301-00-D-CV-VB-TR-VB-00-001-D00

CUP: F81H92000000008

Scala di plot: 1: 1

DATA: 01.08.16 | RED: AS | NOME FILE: 1443271 | PLOT: 1:1