SCAVI E BONIFICHE	
SCOTICO	0,00 mq
SCOTICO	30,06 m
BONIFICA	19,03 mq

RILEVATI	
RILEVATO	160,72 mq
TERRENO VEGETALE	25,35 m
ANTICAPILLARE	33,09 m

COSTRUZIONE	
BALLAST	4,26 mq
SUBBALLAST	17,70 m
SUPER COMPATTATO	13,08 m

SEZIONE N. : 97
Q. PROGETTO : 17.35
DIST.PROG. : 4+050.00

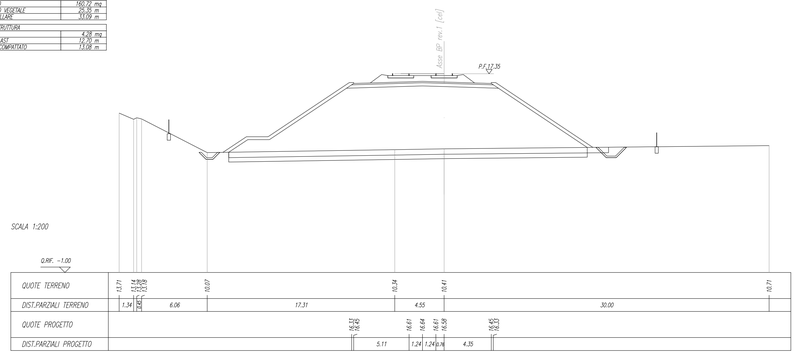

SCAVI E BONIFICHE	
SCOTICO	1,65 mq
SCOTICO	29,23 m
BONIFICA	11,99 mq

RILEVATI	
RILEVATO	137,07 mq
TERRENO VEGETALE	21,13 m
ANTICAPILLARE	29,23 m

COSTRUZIONE	
BALLAST	4,26 mq
SUBBALLAST	17,70 m
SUPER COMPATTATO	13,08 m

SEZIONE N. : 98
Q. PROGETTO : 17.74
DIST.PROG. : 4+100.00

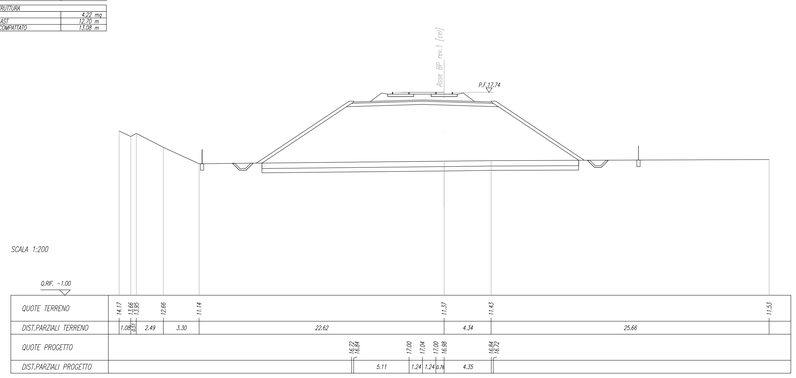

SCAVI E BONIFICHE	
SCOTICO	1,65 mq
SCOTICO	20,82 m
BONIFICA	10,34 mq

RILEVATI	
RILEVATO	120,46 mq
TERRENO VEGETALE	19,03 m
ANTICAPILLARE	27,27 m

COSTRUZIONE	
BALLAST	4,26 mq
SUBBALLAST	17,70 m
SUPER COMPATTATO	13,08 m

SEZIONE N. : 99
Q. PROGETTO : 17.97
DIST.PROG. : 4+150.00

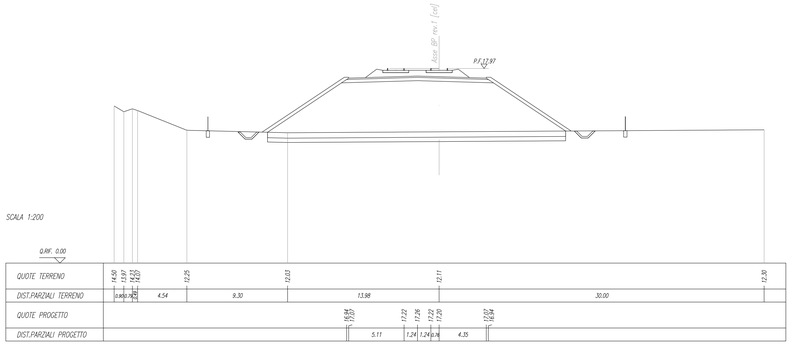

SCAVI E BONIFICHE	
SCOTICO	1,65 mq
SCOTICO	20,82 m
BONIFICA	10,34 mq

RILEVATI	
RILEVATO	103,74 mq
TERRENO VEGETALE	17,06 m
ANTICAPILLARE	26,85 m

COSTRUZIONE	
BALLAST	4,26 mq
SUBBALLAST	17,70 m
SUPER COMPATTATO	13,08 m

SEZIONE N. : 100
Q. PROGETTO : 18.02
DIST.PROG. : 4+200.00

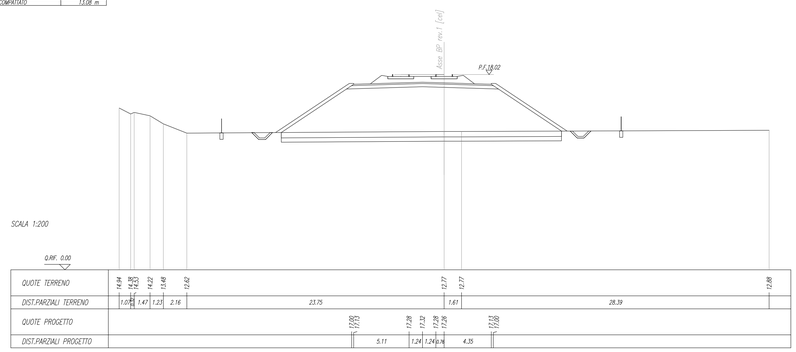

SCAVI E BONIFICHE	
SCOTICO	1,65 mq
SCOTICO	20,82 m
BONIFICA	10,34 mq

RILEVATI	
RILEVATO	84,81 mq
TERRENO VEGETALE	14,62 m
ANTICAPILLARE	23,82 m

COSTRUZIONE	
BALLAST	4,26 mq
SUBBALLAST	17,70 m
SUPER COMPATTATO	13,08 m

SEZIONE N. : 101
Q. PROGETTO : 17.97
DIST.PROG. : 4+250.00

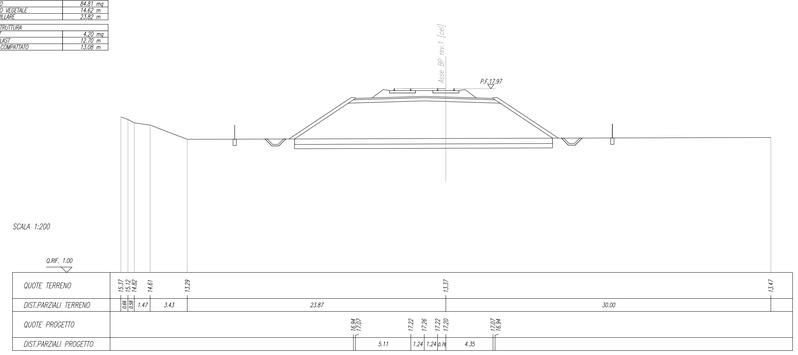

SCAVI E BONIFICHE	
SCOTICO	1,65 mq
SCOTICO	21,57 m
BONIFICA	9,93 mq

RILEVATI	
RILEVATO	56,57 mq
TERRENO VEGETALE	11,90 m
ANTICAPILLARE	21,57 m

COSTRUZIONE	
BALLAST	4,26 mq
SUBBALLAST	17,70 m
SUPER COMPATTATO	13,08 m

SEZIONE N. : 102
Q. PROGETTO : 17.90
DIST.PROG. : 4+300.00

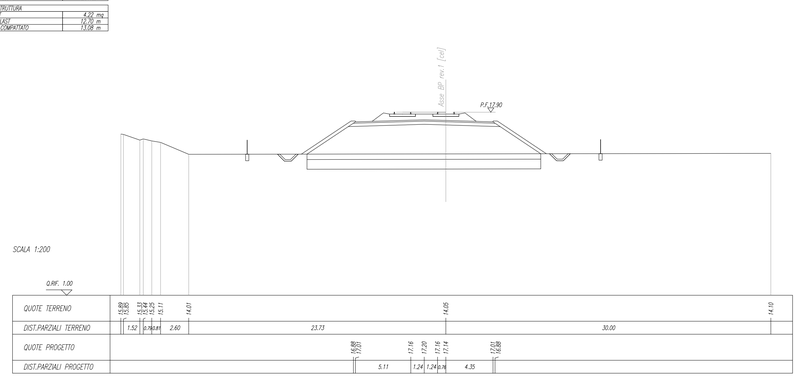

SCAVI E BONIFICHE	
SCOTICO	1,65 mq
SCOTICO	19,44 m
BONIFICA	7,77 mq

RILEVATI	
RILEVATO	49,46 mq
TERRENO VEGETALE	9,10 m
ANTICAPILLARE	19,44 m

COSTRUZIONE	
BALLAST	4,26 mq
SUBBALLAST	17,70 m
SUPER COMPATTATO	13,08 m

SEZIONE N. : 103
Q. PROGETTO : 17.84
DIST.PROG. : 4+350.00

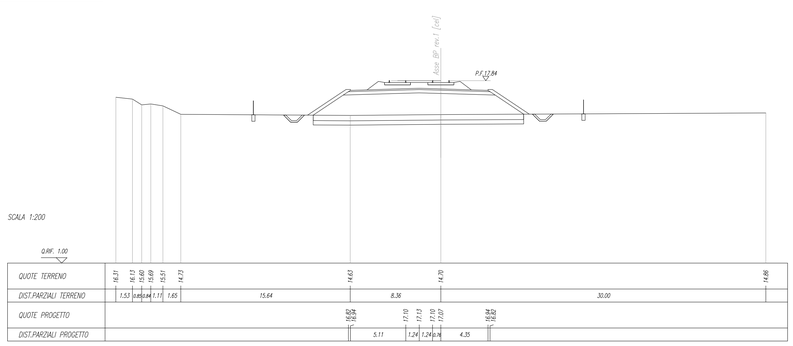

SCAVI E BONIFICHE	
SCOTICO	1,65 mq
SCOTICO	16,68 m
BONIFICA	5,68 mq

RILEVATI	
RILEVATO	30,09 mq
TERRENO VEGETALE	6,04 m
ANTICAPILLARE	16,68 m

COSTRUZIONE	
BALLAST	4,26 mq
SUBBALLAST	17,70 m
SUPER COMPATTATO	13,08 m

SEZIONE N. : 104
Q. PROGETTO : 17.78
DIST.PROG. : 4+400.00

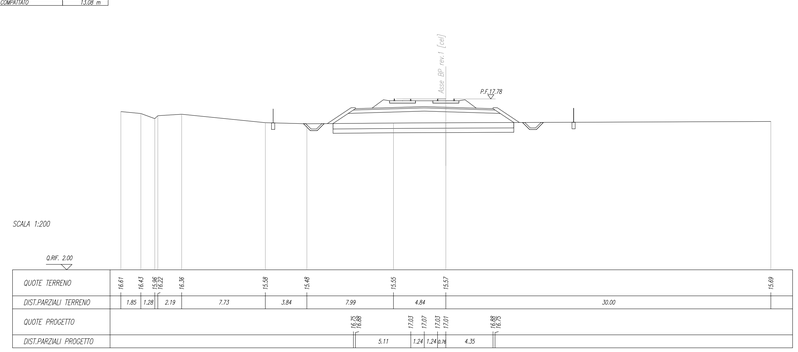

COMMITTENTE:

RFI RETE FERROVIARIA ITALIANA
GRUPPO FERROVIE DELLO STATO ITALIANE
DIREZIONE INVESTIMENTI
DIREZIONE PROGRAMMI INVESTIMENTI
DIRETTRICE SUD - PROGETTO ADRIATICA

PROGETTAZIONE:

ITALFERR
GRUPPO FERROVIE DELLO STATO ITALIANE

DIREZIONE TECNICA
U.O. PRODUZIONE SUD - ISOLE

PROGETTO DEFINITIVO

LINEA PESCARA - BARI
RADDOPPIO DELLA TRATTA FERROVIARIA TERMOLI - LESINA
(Infrastrutture strategiche legge n. 443/2001)

LOTTO 1: RIPALTA - LESINA

IF - INFRASTRUTTURA FERROVIARIA

Sezioni trasversali
tavola 13 di 22

SCALA: 1:200

COMMESSA	LOTTO	FASE	ENTE	TIPO DOC.	OPERA/DISCIPLINA	PROGR.	REV.
LI00	01	D	78	W9	IF0001	013	A

Rev.	Descrizione	Redatto	Data	Verificato	Data	Approvato	Data	Autorizzato Data:
A	Emissione esecutiva	E. Allegretti	luglio 2016	S. Sacchine	luglio 2016	A. Carrozza	luglio 2016	ITALFERR Direzione Tecnica Dott. Ing. Stefano Ravagnani Ordine degli Ingegneri di Roma n° 19879

File: LI0001D78W9IF0001013A.dwg

n. Elab.: X