PIANTA-Scala 1:100

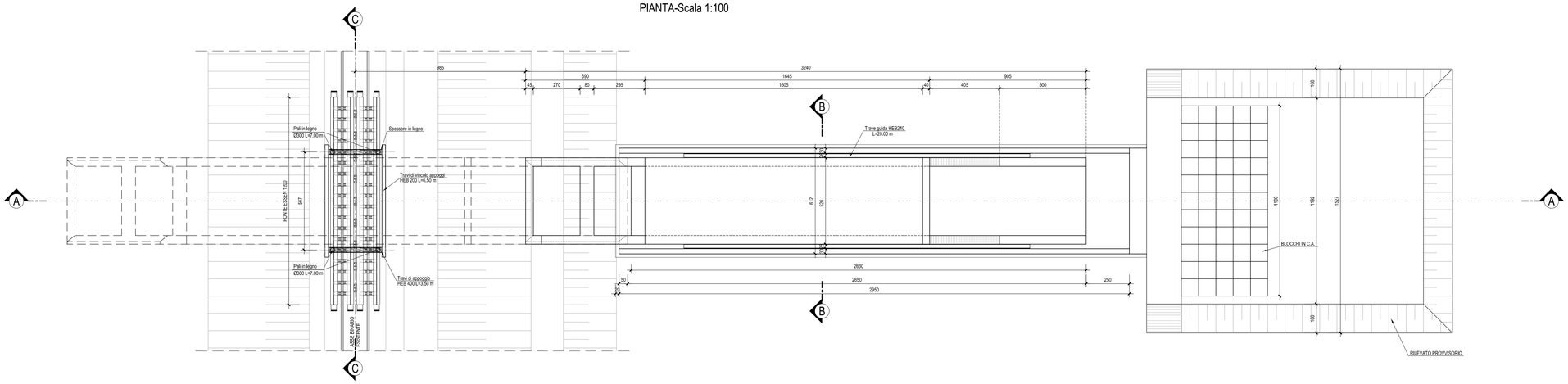

SEZIONE A-A-Scala 1:100

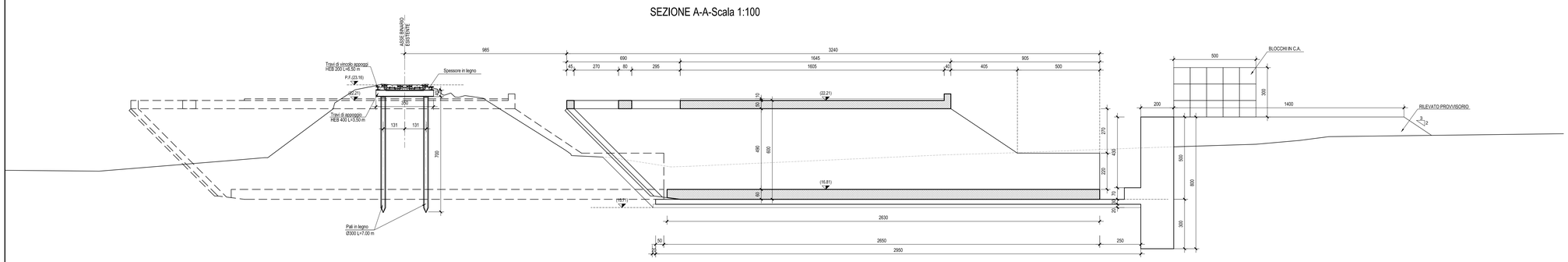

PARTICOLARE "1"-Scala 1:20

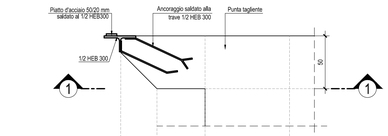

SEZIONE 1-1-Scala 1:20

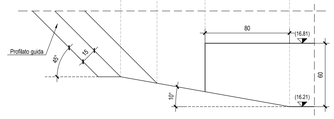

PARTICOLARE "2"-Scala 1:20

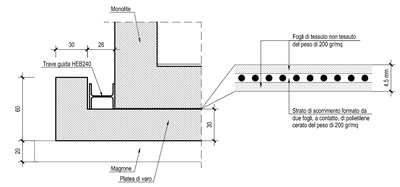

Incidenza armature : 130 Kg/ mc

TABELLA MATERIALI

CALCESTRUZZO

Classe di lavorabilità	Classe di resistenza minima (Rck/Mpa)	Classe di esposizione ambientale (UNI EN 206)	Dmax inert. (mm)	Campi di impiego
S4–S5	C45/55	XC4	20	– Impalcati ed elementi in c.a.p. prefabbricati
S5	C45/55	XC4	20	– Impalcati ed elementi in c.a.p. gettati in opera
S4	C35/45	XC4	25	– Elementi prefabbricati in c.a. per strutture fuori terra
S4	C35/45	XC4	20	– Predalles con funzioni strutturali
S3–S4	C35/45	XC4	20	– Velette prefabbricate
S3–S4	C32/40	XC4	20	– Predalles senza funzioni strutturali
S3–S4	C32/40	XC4	25	– Cordolette portavavi ed altri elementi prefabbricati senza funzioni strutturali
S4–S5	C32/40	XC4	25	– Impalcati in c.a. ordinari – Solette in c.a. gettate in opera in elevazione
S3–S4	C32/40	XC4	25	– Pile e spalle – Baggioli e pulvini – Strutture in c.a. in elevazione
S3–S4	C30/37	XA1	25	– Tombini a struttura scatolare e circolare
S3–S4	C30/37	XC3	25	– Muri di controripa/sottocorpo, sottovia scatolari, muri reggipiinto e muri per opera di protezione CVF A14 e bretella SS16–SP37
S3–S4	C25/30	XC2	25	– Solettoni di fondazione, fondazioni armate e platee di varo
S3–S4	C25/30	XC2	25	– Cunette canalette e cordoli
S4–S5	C25/30	XC2	25	– Pali (di paratie o opere di sostegno), diaframmi e relativi cordoli di collegamento gettati in opera
S4–S5	C25/30	XC2	25	– Pali/diaframmi di fondazione gettati in opera
S3–S4	C28/35	XC3	25	– Fabbricati
––	C12/15	X0	––	– Magrone e riempimento di livellamento

ACCIAIO

ACCIAIO IN BARRE PER GETTI E RETI ELETTROSALDATE	B450C fyk=450Mpa ftk=540Mpa 1.15≤ ftk/fyk < 1.35 fyk= tensione caratteristica di snervamento ftk= tensione caratteristica di rottura
ACCIAIO ARMONICO DI TIPO STABILIZZATO PER TRAVI E TRAVERSI	Trefoli ø0.6" fptk 1860MPa – fp(1)k 1670MPa a trave
ACCIAIO PER ARMATURA MICROPALI	S275JR

LE CARATTERISTICHE DEI MATERIALI INDICATE IN TABELLA SONO REQUISITI MINIMI VALIDI PER TUTTO IL PROGETTO E DEVONO CONSIDERARSI SUPERIORE DALLE PRESCRIZIONI RIPORTATE SUGLI ELABORATI DELLE SINGOLE OPERE, CHE PALI RESTRITTIVE

PRESCRIZIONI

COPRIFERRO NETTO

- PALI DI FONDAZIONE E PER PARATIE, DIAFRAMMI.....S=60 mm
- SOLETTONE DI FONDAZIONE, FONDAZIONI ARMATE.....S=40 mm
- OPERE IN ELEVAZIONE IN VISTA (PILE, SPALLE, BAGGIOLI, PULVINI).....S=40 mm
- OPERE IN ELEVAZIONE CON SUPERFICI INTERRATE O NON ISPEZIONABILI.....S=40 mm
- SOLETTE DA PONTE – ESTRADOSSO.....S=35 mm
- SOLETTE DA PONTE – INTRADOSSO (GETTO IN OPERA).....S=35 mm
- SOLETTE DA PONTE – INTRADOSSO (GETTO SU PREDALLES).....S=20 mm
- IMPALCATI – ARMATURA ORDINARIA.....S=40 mm
- IMPALCATI IN C.A.P. – CAVI PRE–TESI.....S=max(ϕ_{max}; 50mm)
- IMPALCATI IN C.A.P. – CAVI POST–TESI.....S=max($\phi_{guaina\ esc.}$; 60mm)
- VELETTE.....S=30 mm
- PREDALLES CON FUNZIONI STRUTTURALI.....S=25 mm
- PREDALLES SENZA FUNZIONI STRUTTURALI.....S=max(ϕ_{max}; 20mm)
- CUNETTE, CANALETTE E CORDOLI.....S=40 mm

SEZIONE B-B-Scala 1:50

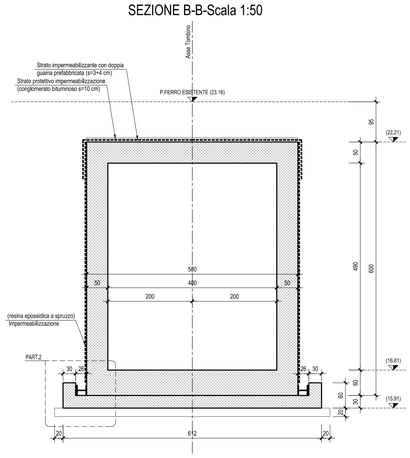

SEZIONE C-C-Scala 1:50

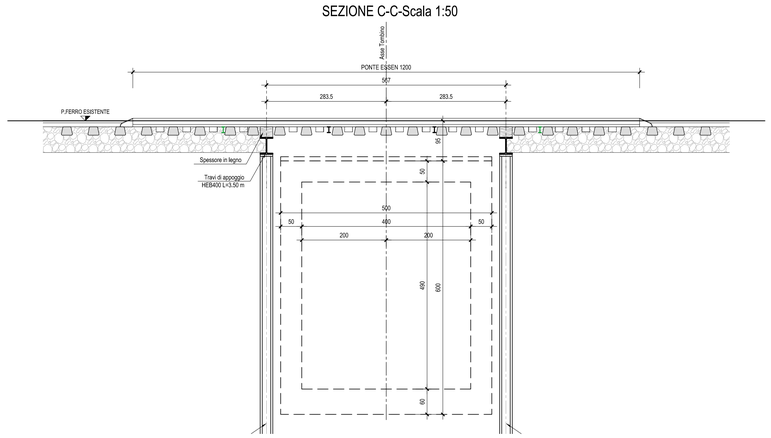

PARTICOLARE PONTE ESSEN STANDARD SU PALI IN LEGNO-Scala 1:20

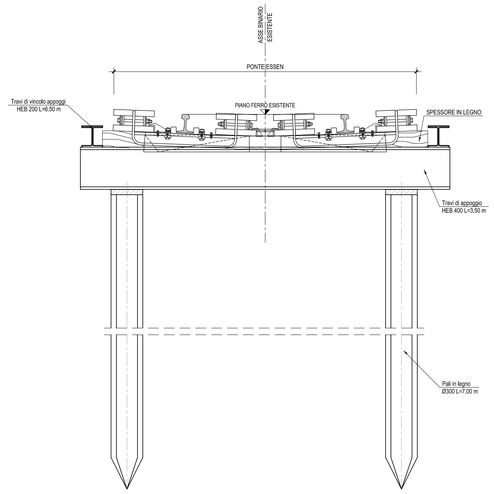

COMMITTENTE:

RFI RETE FERROVIARIA ITALIANA
GRUPPO FERROVIE DELLO STATO ITALIANE
DIREZIONE INVESTIMENTI
DIREZIONE PROGRAMMI INVESTIMENTI
DIRETTRICE SUD - PROGETTO ADRIATICA

PROGETTAZIONE:

ITALFERR
GRUPPO FERROVIE DELLO STATO ITALIANE

DIREZIONE TECNICA
U.O. PRODUZIONE SUD - ISOLE

PROGETTO DEFINITIVO

LINEA PESCARA - BARI
RADDOPPIO DELLA TRATTA FERROVIARIA TERMOLI - LESINA
(Infrastrutture strategiche legge n. 443/2001)

LOTTO 1: RIPALTA - LESINA

IN - INTERFERENZE IDRAULICHE

PROLUNGAMENTO TOMBINO ESISTENTE AL Km 5+755.36
Carpenteria tratto a spinta

SCALA: Varie

COMMESSA	LOTTO	FASE	ENTE	TIPO DOC.	OPERA/DISCIPLINA	PROGR.	REV.
LI00	01	D	78	BZ	IN3000	001	A

Rev.	Descrizione	Redatto	Data	Verificato	Data	Approvato	Data	Autorizzato Data
A	Emissione esecutiva	M. Perrino	Luglio 2016	L. Fiarelli	Luglio 2016	F. Gemone (D.Ten.Tecn.)	Luglio 2016	ITALFERR Direzione Tecnica Pro. Ing. Sud Est Dott. Ingegnere Giuseppe Nicolò Ordine degli Ingegneri di Napoli N° 10879

File: LI0001D78BZIN3000001A.dwg | n. Elab.: X