MURO REDIRETTIVO
SEZIONE TIPO -B-
CARP.\ARM. 1:25

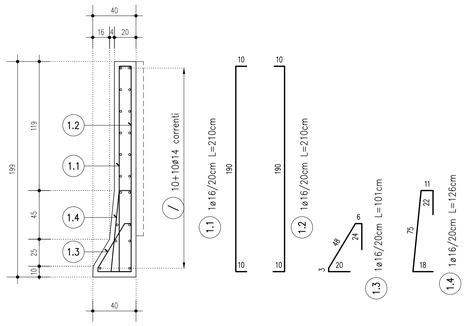

DETTAGLIO ARMATURA GIUNTO SU MURO REDIDRETTIVO

SEZIONE SU GIUNTO
ARMATURA AGGIUNTIVA 1:25

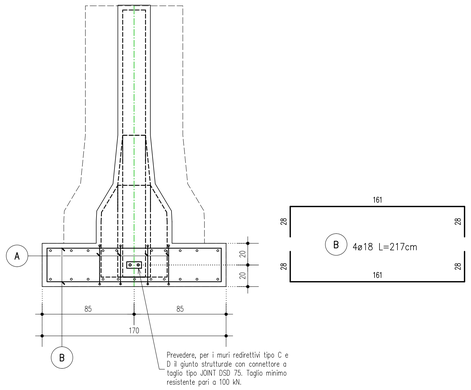

PIANTA SU GIUNTO
ARMATURA AGGIUNTIVA 1:25

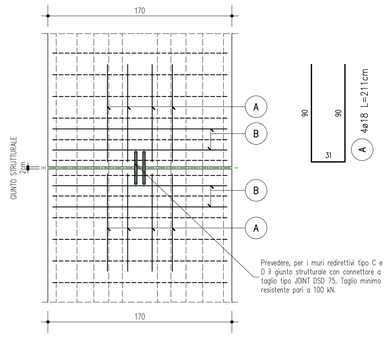

DETTAGLIO DISPOSIZIONE GANCI 1:10
VISTA FRONTALE

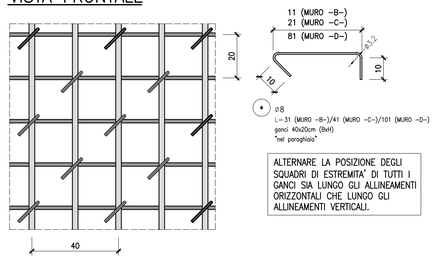

MURO REDIRETTIVO
SEZIONE TIPO -C-
ARMATURA 1:25

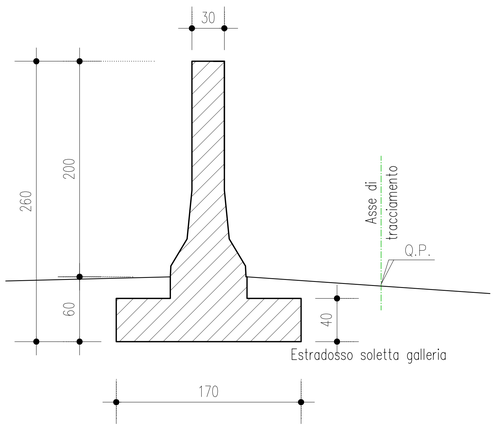

MURO REDIRETTIVO
SEZIONE TIPO -C-
ARMATURA 1:25

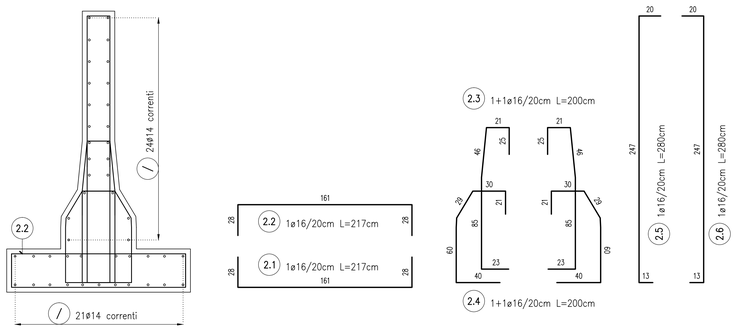

MURO REDIRETTIVO
SEZIONE TIPO -D-
ARMATURA 1:25

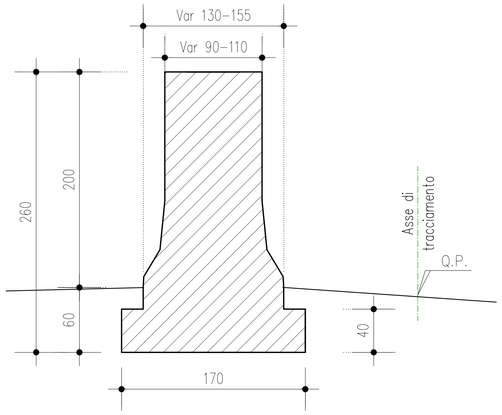

MURO REDIRETTIVO
SEZIONE TIPO -D-
ARMATURA 1:25

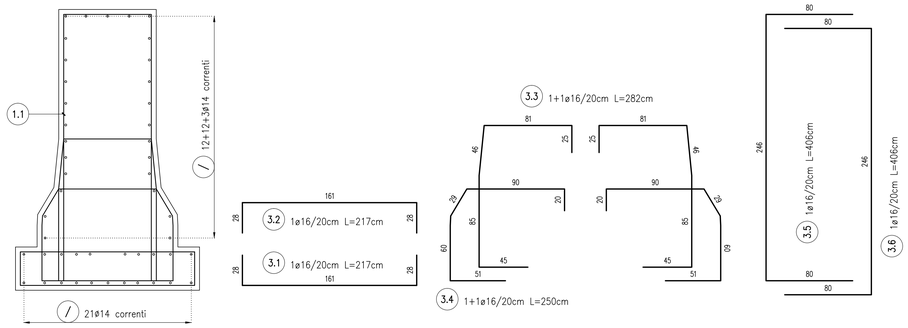

ELABORATI DI RIFERIMENTO

DESCRIZIONE	CODICE

NOTE

- TUTTE LE MISURE SONO ESPRESSE IN CENTIMETRI
- GLI ANGOLI DI PIEGATURA E POSIZIONAMENTO DELLE BARRE SONO ESPRESSI IN GRADI SESSADECIMALI
- DIAMETRO MANDRINO DI PIEGATURA BARRE : ..... $\phi \leq 16mm = 4\phi$; ..... $\phi > 16mm = 7\phi$
- LE DIMENSIONI INDICATE PER LA SAGOMA DELLE BARRE SONO QUELLE ESTERNE MASSIME (SALVO DIVERSA INDICAZIONE SPECIFICA)

LEGENDA

CARATTERISTICHE DEI MATERIALI

- PER CARATTERISTICHE DEI MATERIALI VEDERE ELABORATO :
  0 - PARTE GENERALE
  00 - GENERALE
  00001 - ELABORATI GENERALI
  PRESCRIZIONI MATERIALI E NOTE GENERALI
  CODICE 65953 04 EL E I 11 00 001 00 00 006 00

CONCEDENTE: CONCESSIONI AUTOSTRADALI LOMBARDE

CONCESSIONARIA: SOCIETÀ DI PROGETTO BREBEMI SPA

CUP E31B05000390007

COLLEGAMENTO AUTOSTRADALE DI CONNESSIONE TRA LE CITTA' DI BRESCIA E MILANO

PROCEDURA AUTORIZZATIVA D. LGS 163/2006
DELIBERA C.I.P.E. DI APPROVAZIONE DEL PROGETTO DEFINITIVO N° 19/2016

INTERCONNESSIONE A35-A4 PROGETTO ESECUTIVO

I-INTERCONNESSIONE
I1-INTERCONNESSIONE A35-A4
SOAX1 - SOTTOPASSO RAMO COLLEGAMENTO TANGEZIALE DIREZIONE BS
MURI DI IMBOCCO E DI USCITA PREFABBRICATI
CARPENTERIA - TAVOLA 2/3

PROGETTAZIONE: interconnessione SCARL

IL PROGETTISTA RESPONSABILE INTEGRAZIONE PRESTAZIONI SPECIALISTICHE
IMPRESA PIZZAROTTI e C. S.p.A.
Dott. Ing. Andrea MASSIRONI
Ordine degli Ingegneri di Parma N. 821

IN DIRETTORE TECNICO
IMPRESA PIZZAROTTI e C. S.p.A.
Dott. Ing. Daniele De Dolcio
Ordine degli Ingegneri di PADOVA N. 631

VERIFICA :

APPROVATO SDF

IDENTIFICAZIONE ELABORATO

I.D.	CODICE COMMESSA	CODICE LOTTO	CODICE ELABORATO	TIPO	LOTTO	ANNO	PROGR. ELABORATO	CODICE TIPO	CODICE ELABORATO	CODICE REVISIONE	CODICE REVISIONE	FORMATO	SCALA	DATA:
65322	04	AR	E	I	11	SO	AX1	00	00	002	00	A	00	LUGLIO 2016 SCALA: 1:25

ELABORAZIONE PROGETTUALE
IL PROGETTISTA
PIACENTINI INGEGNERI s.r.l.
Dott. Ing. Pier Luigi Piacentini
Ordine degli Ingegneri di Bologna N. 4152

REVISIONE

N.	REV.	DESCRIZIONE	DATA	REDATTO	DATA	CONTROLLATO	DATA	APPROVATO
0	00	EMISSIONE	29/07/2016	PIACENTINI	29/07/2016	MAZZOLI	29/07/2016	MAZZOLI

IL CONCEDENTE: CONCESSIONI AUTOSTRADALI LOMBARDE

IL CONCESSIONARIO: Società di Progetto BREBEMI SpA

IL PRESENTE DOCUMENTO NON POTRA' ESSERE COPIATO, RIPRODOTTO O ALTRIMENTI PUBBLICATO, IN TUTTO O IN PARTE, SENZA IL CONSENSO SCRITTO DELLA SAP DESIGN S.R.L. CON UFFICIO NON AUTORIZZATO SARA' PERSEGUITO A NORMA DI LEGGE
THIS DOCUMENT MAY NOT BE COPIED, REPRODUCED OR PUBLISHED, EITHER IN PART OR IN ITS ENTIRETY, WITHOUT THE WRITTEN PERMISSION OF SAP DESIGN S.R.L. UNAUTHORIZED USE WILL BE PROSECUTED BY LAW.