SPALLA 3

SEZIONE A-A 1:50

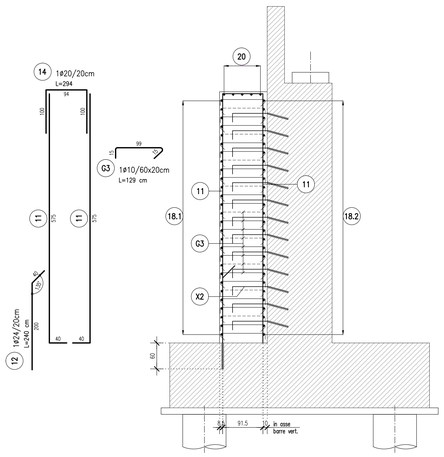

SEZIONE B-B 1:50

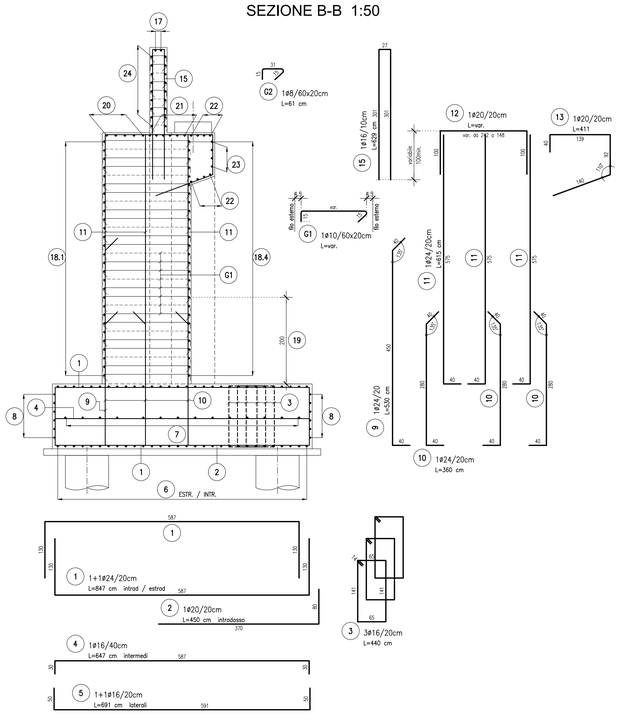

SEZIONE C-C 1:50

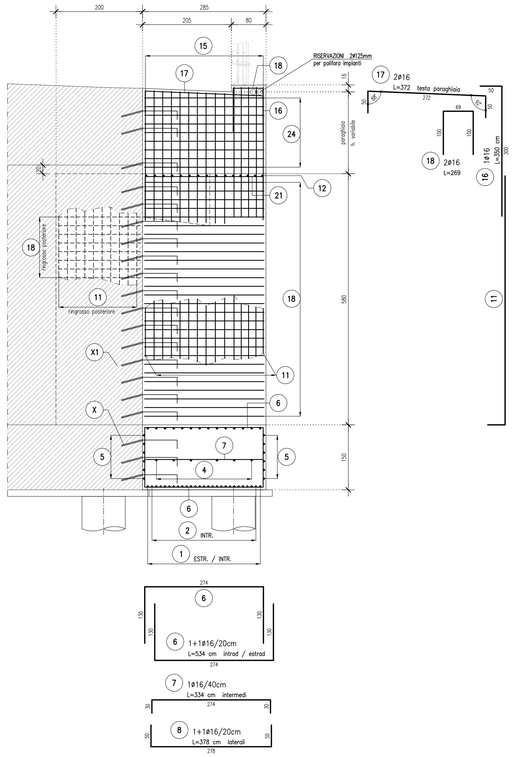

PIANTA A QUOTA FUSTO 1:50

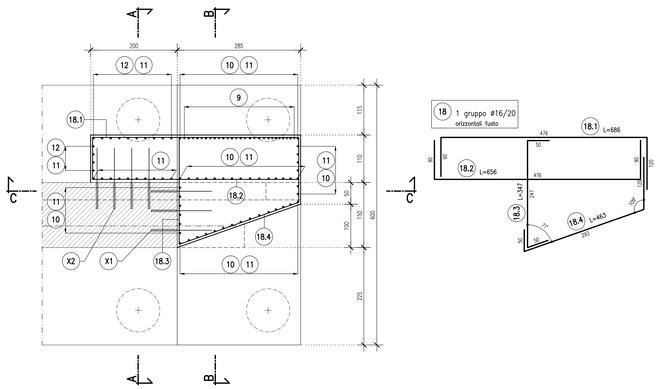

PIANTA A QUOTA TESTA FUSTO 1:50

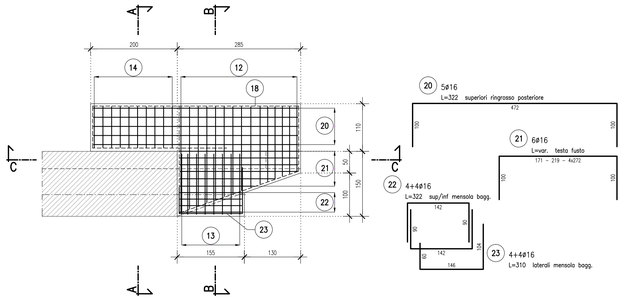

PIANTA A QUOTA PARAGHIAIA 1:50

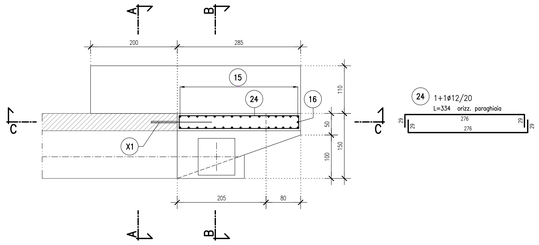

ARMATURA BAGGIOLO 1:25

n.4 riservazioni Ø120mm L=210mm

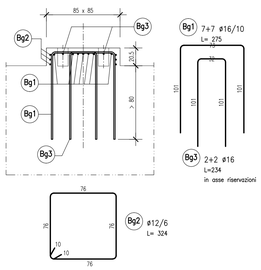

DETTAGLIO DISPOSIZIONE STAFFE pos.19 1:50

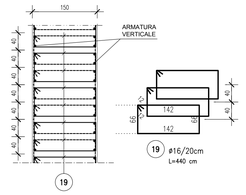

DETTAGLIO TIPICO DISPOSIZIONE SPILLATURA 1:50

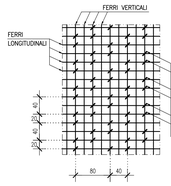

CHIODATURE DI COLLEGAMENTO ALLA STRUTTURA ESISTENTE

PROSPETTO LATERALE SPALLA ESISTENTE 1:50

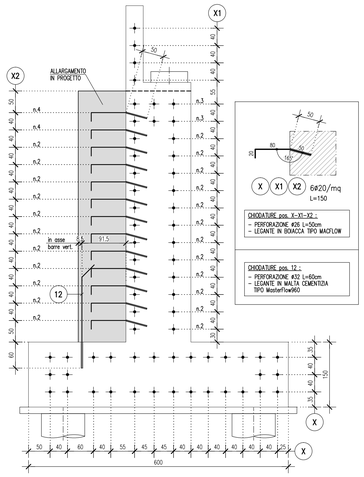

PIANTA CHIODATURE ELEVAZIONE 1:50

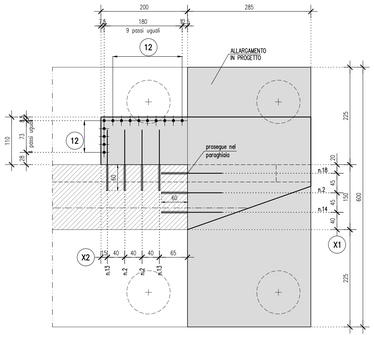

ARMATURA PALI Ø100 cm SEZIONE VERTICALE 1:50

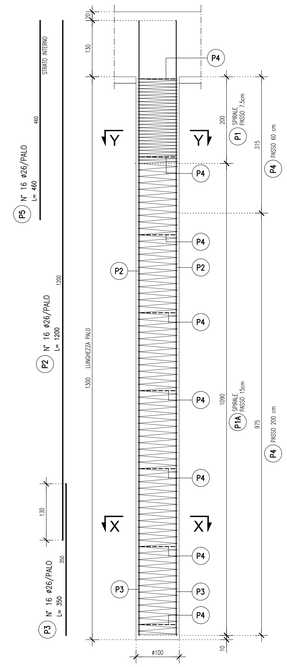

SEZIONE Y-Y 1:25

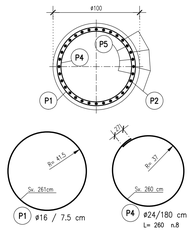

SEZIONE X-X 1:25

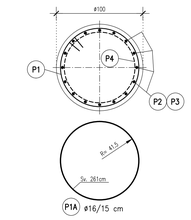

ELABORATI DI RIFERIMENTO

DESCRIZIONE	CODICE

NOTE

- TUTTE LE MISURE SONO ESPRESSE IN CENTIMETRI
- GLI ANGOLI DI PIEGATURA E POSIZIONAMENTO DELLE BARRE SONO ESPRESSI IN GRADI SESSADECIMALI
- DIAMETRO MANDRINO DI PIEGATURA BARRE : ..... $\phi \leq 16mm = 4\phi$; ..... $\phi > 16mm = 7\phi$
- LE DIMENSIONI INDICATE PER LA SAGOMA DELLE BARRE SONO QUELLE ESTERNE MASSIME (SALVO DIVERSA INDICAZIONE SPECIFICA)

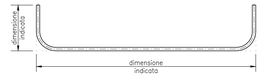

LEGENDA

CARATTERISTICHE DEI MATERIALI

- PER CARATTERISTICHE DEI MATERIALI VEDERE ELABORATO :

0 – PARTE GENERALE
00 – GENERALE
00001 – ELABORATI GENERALI
PRESCRIZIONI MATERIALI E NOTE GENERALI
CODICE 65953 04 EL E I I1 00 001 00 00 006 00

CONCEDENTE: CONCESSIONI AUTOSTRADALI LOMBARDE

CONCESSIONARIA: SOCIETÀ DI PROGETTO BREBEMI SPA

CUP E31B05000390007

COLLEGAMENTO AUTOSTRADALE DI CONNESSIONE TRA LE CITTA' DI BRESCIA E MILANO

PROCEDURA AUTORIZZATIVA D. LGS 163/2006
DELIBERA C.I.P.E. DI APPROVAZIONE DEL PROGETTO DEFINITIVO N° 19/2016

INTERCONNESSIONE A35-A4 PROGETTO ESECUTIVO

I-INTERCONNESSIONE

I1-INTERCONNESSIONE A35-A4

SVAX2 - ADEGUAMENTO SVINCOLO DI TRAVAGLIATO EST SVA03

ALLARGAMENTO CAVALCAVIA ESISTENTE CVA03

ARMATURA SPALLA OVEST, PALI DI FONDAZIONE E BAGGIOLO

PROGETTAZIONE: interconnessione SCARL

IL PROGETTISTA RESPONSABILE INTEGRAZIONE PRESTAZIONI SPECIALISTICHE
IMPRESA PIZZAROTTI e C. S.p.A.
Dott. Ing. Vittorio MARIOTTA
Ordine degli Ingegneri di Parma N. 821

IN DIRETTORE TECNICO
IMPRESA PIZZAROTTI e C. S.p.A.
Dott. Ing. Daniele De Rosso
Ordine degli Ingegneri di Pistoia N. 631

VERIFICA : APPROVATO SDP

I.D.	IDENTIFICAZIONE ELABORATO																			DATA: LUGLIO 2014
	SOCIETÀ	ANNO	TIPO	FASE	N.ALL	LOTTO	ORIGINE	PROG. ORIGINE	TIPOLOGIA	CAMPO	PROGRESS.	PARTE GRAF.	STATO	REV.	SCALA: VARIE
65473	04	AR	E	I	I1		SV	AX2	00	00	002	00	A	00	

ELABORAZIONE PROGETTUALE

IL PROGETTISTA:
PIACENTINI INGEGNERI s.r.l.
Dott. Ing. Paolo Piacentini
Ordine degli Ingegneri di Bologna N. 4152

REVISIONE

N.	REV.	DESCRIZIONE	DATA	REDATTO	DATA	CONTROLLATO	DATA	APPROVATO
0	00	EMISSIONE	28/07/2015	PIACENTINI	28/07/2015	MAZZOLI	28/07/2015	MAZZOLI

IL CONCEDENTE: CONCESSIONI AUTOSTRADALI LOMBARDE

IL CONCESSIONARIO: Società di Progetto BREBEMI S.p.A.

IL PRESENTE DOCUMENTO NON POTRA' ESSERE COPIATO, RIPRODOTTO O ALTRIMENTI PUBBLICATO, IN TUTTO O IN PARTE, SENZA IL CONSENSO SCRITTO DELLA SAP BREBEMI S.P.A., CON UTILIZZO NON AUTORIZZATO SARA' PERSEGUITO A NORMA DI LEGGE
THIS DOCUMENT MAY NOT BE COPIED, REPRODUCED OR PUBLISHED, EITHER IN PART OR IN ITS ENTIRETY, WITHOUT THE WRITTEN PERMISSION OF SAP BREBEMI S.P.A., OTHERWISE USE WILL BE PROSECUTED BY LAW.