SEZIONE LONGITUDINALE 1:50

ARMATURA

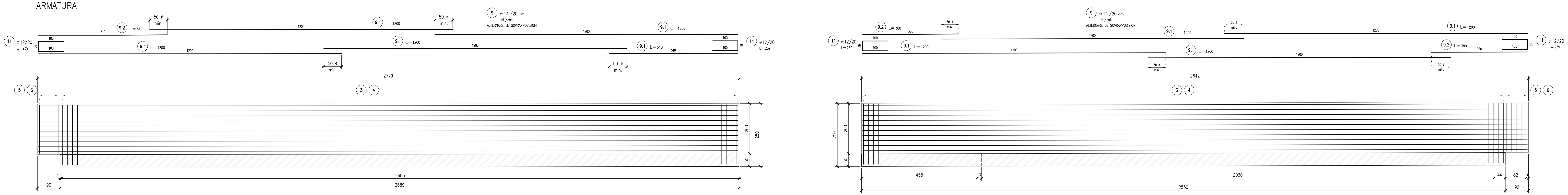

PIANTA FONDAZIONE 1:50

ARMATURA

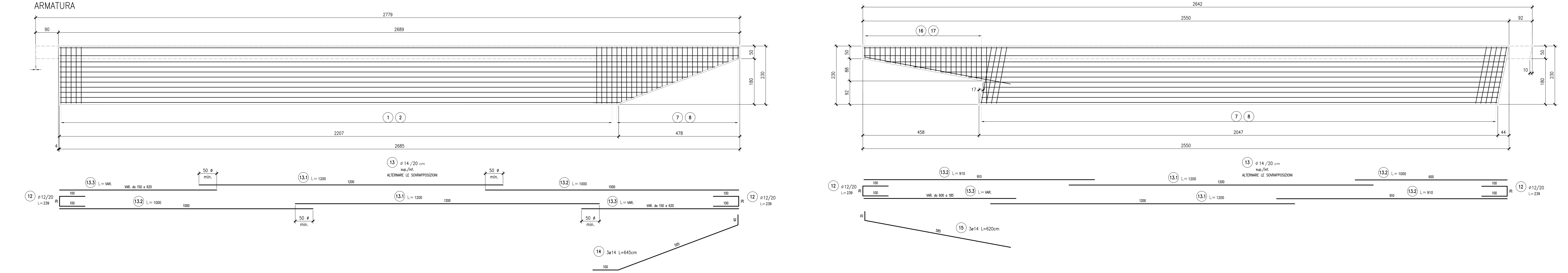

SEZIONE TRASVERSALE 1:25

ARMATURA

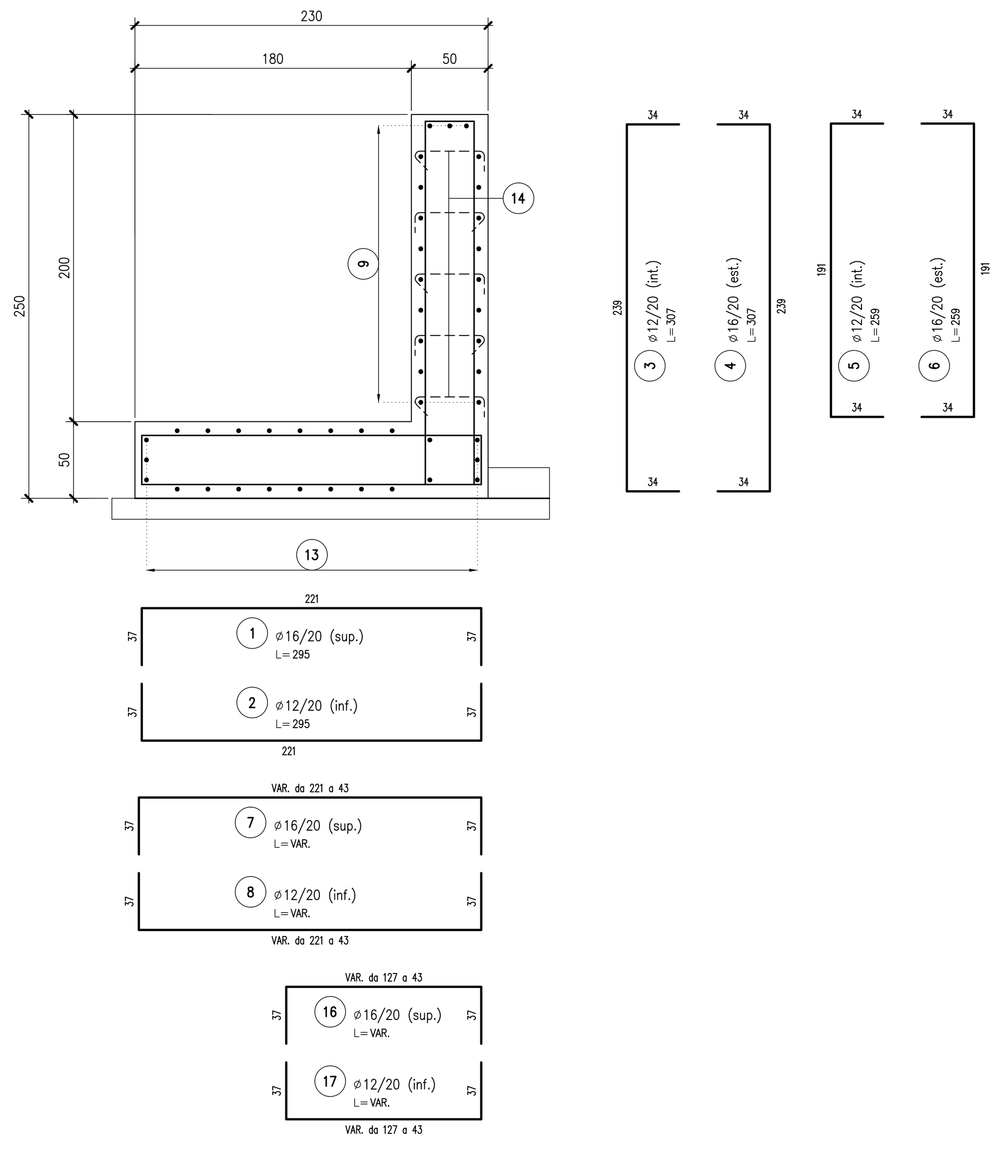

DETTAGLIO DISPOSIZIONE GANCI 1:10

VISTA FRONTALE

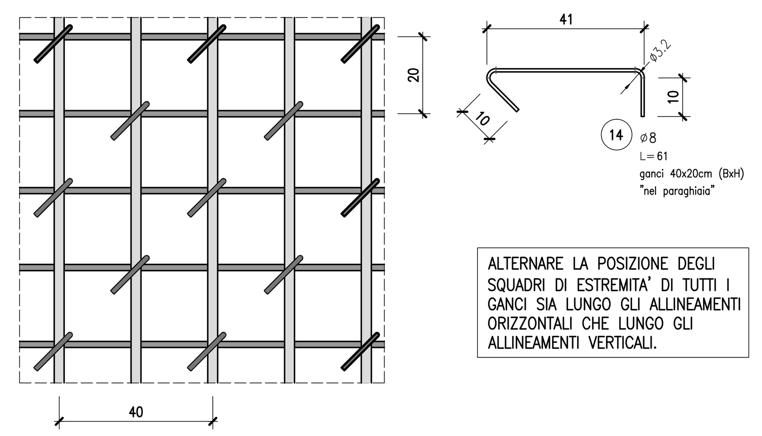

ALTERNARE LA POSIZIONE DEGLI SQUADRI DI ESTREMITA' DI TUTTI I GANCI SIA LUNGO GLI ALLINEAMENTI ORIZZONTALI CHE LUNGO GLI ALLINEAMENTI VERTICALI.

ELABORATI DI RIFERIMENTO

DESCRIZIONE	CODICE

NOTE

_TUTTE LE MISURE SONO ESPRESSE IN CENTIMETRI

_TUTTE LE QUOTE ALTIMETRICHE SONO ESPRESSE IN METRI s.l.m.

LEGENDA

CARATTERISTICHE DEI MATERIALI

– PER CARATTERISTICHE DEI MATERIALI VEDERE ELABORATO :

0 – PARTE GENERALE
00 – GENERALE
00001 – ELABORATI GENERALI
PRESCRIZIONI MATERIALI E NOTE GENERALI
CODICE 65953 04 EL E I I1 00 001 00 00 006 00

CONCEDENTE

CONCESSIONI AUTOSTRADALI LOMBARDE

CONCESSIONARIA

Società di Progetto BREBEMI SpA

CUP E31B05000390007

COLLEGAMENTO AUTOSTRADALE DI CONNESSIONE TRA LE CITTA' DI BRESCIA E MILANO

Procedura Autorizzativa D. Lgs 163/2006
Delibera C.I.P.E. di Approvazione del Progetto Definitivo n° 19/2016

INTERCONNESSIONE A35-A4 PROGETTO ESECUTIVO

I-INTERCONNESSIONE

I1-Interconnessione A35-A4

TRAX2 - ADEGUAMENTO RADDOPPIO CARREGGIATA TRINCEA TRA02 prog. 0+820 - 2+000

MURO PIAZZOLA TECNICA DA PK 1+851,78 A PK 1+913,31 (M3)

ARMATURA

PROGETTAZIONE:

interconnessione SCARL

IL PROGETTISTA RESPONSABILE INTEGRAZIONE PRESTAZIONI SPECIALISTICHE
IMPRESA PIZZAROTTI e C. S.p.A.
Dott. Ing. Pietro Mazzoli
Ordine degli Ingegneri di Parma N. 821

IN DIRETTORE TECNICO
IMPRESA PIZZAROTTI e C. S.p.A.
Dott. Ing. Sabino Del Balzo
Ordine degli Ingegneri di Potenza N. 631

VERIFICA :

APPROVATO SDP

I.D.	EMITT.	TIPO	FASE	M.A.	LOTTO	OPERA	PROG. OPERA	TRATTO	PARTE	PROGR.	PARTE DOC.	STATO	REV.	DATA:	SCALA:
65567	04	AR	E	I	I1	TR	AX2	00	00	003	00	A	00	LUGLIO 2016	VARIE

ELABORAZIONE PROGETTUALE

IL PROGETTISTA
PIACENTINI INGEGNERI s.r.l
Dott. Ing. Luca Piacentini
Ordine degli Ingegneri di Bologna N. 4152

REVISIONE

N.	REV.	DESCRIZIONE	DATA	REDATTO	DATA	CONTROLLATO	DATA	APPROVATO
A	00	EMISSIONE	29/07/2016	PIACENTINI	29/07/2016	MAZZOLI	29/07/2016	MAZZOLI

IL CONCEDENTE

CONCESSIONI AUTOSTRADALI LOMBARDE

IL CONCESSIONARIO

Società di Progetto Brebemi SpA

IL PRESENTE DOCUMENTO NON POTRA' ESSERE COPIATO, RIPRODOTTO O ALTRIMENTI PUBBLICATO, IN TUTTO O IN PARTE, SENZA IL CONSENSO SCRITTO DELLA SdP BREBEMI S.P.A.. OGNI UTILIZZO NON AUTORIZZATO SARA' PERSEGUITO A NORMA DI LEGGE
THIS DOCUMENT MAY NOT BE COPIED, REPRODUCED OR PUBLISHED, EITHER IN PART OR IN ITS ENTIRETY, WITHOUT THE WRITTEN PERMISSION OF SdP BREBEMI S.P.A.. UNAUTHORIZED USE WILL BE PROSECUTE BY LAW.