SEZIONE TRASVERSALE
Scala 1:200

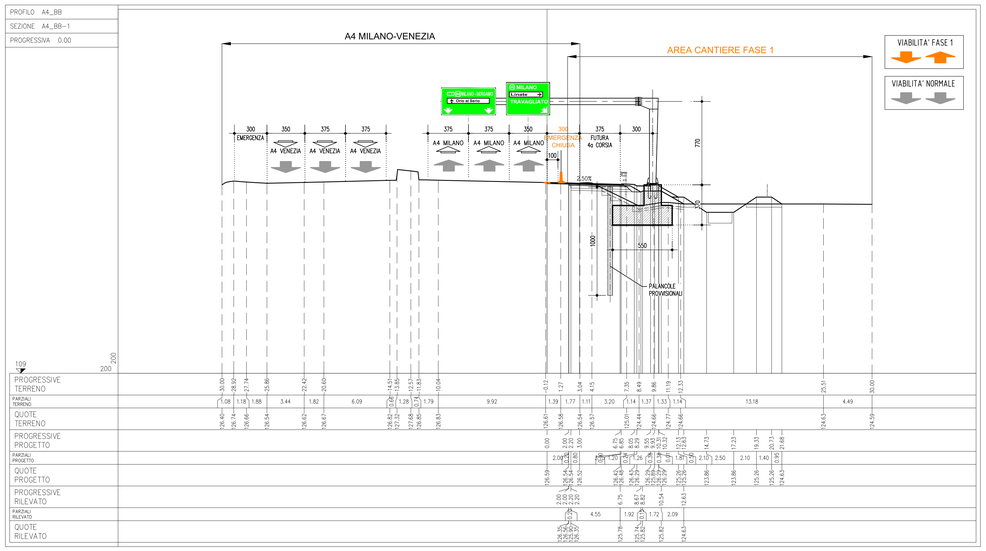

SEZIONE B-B
Scala 1:50

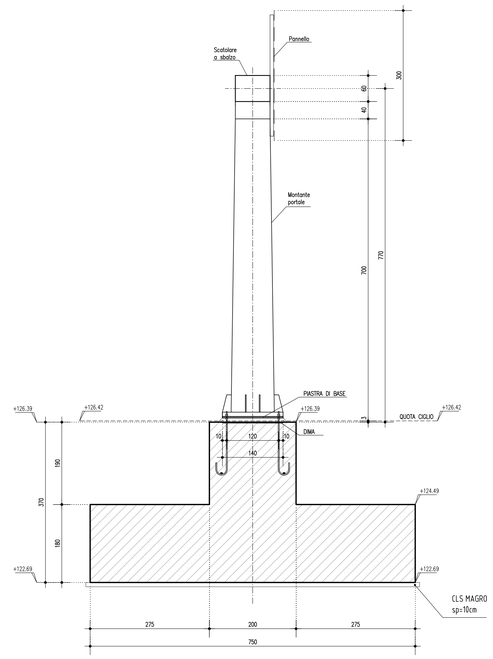

PIANTA FONDAZIONE
Scala 1:50

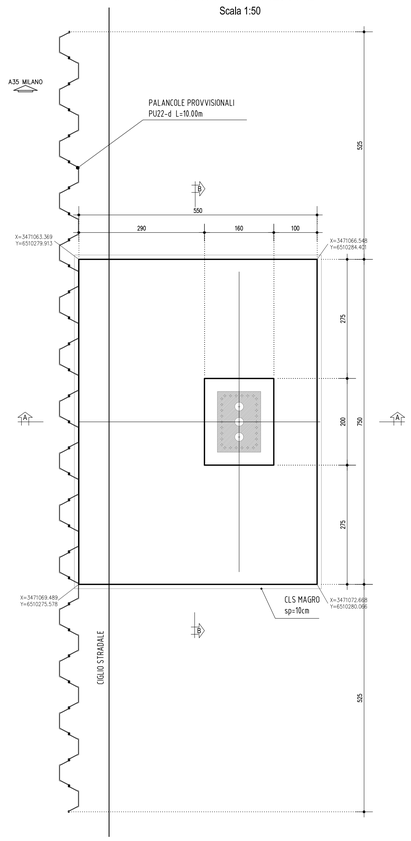

SEZIONE A-A
Scala 1:50

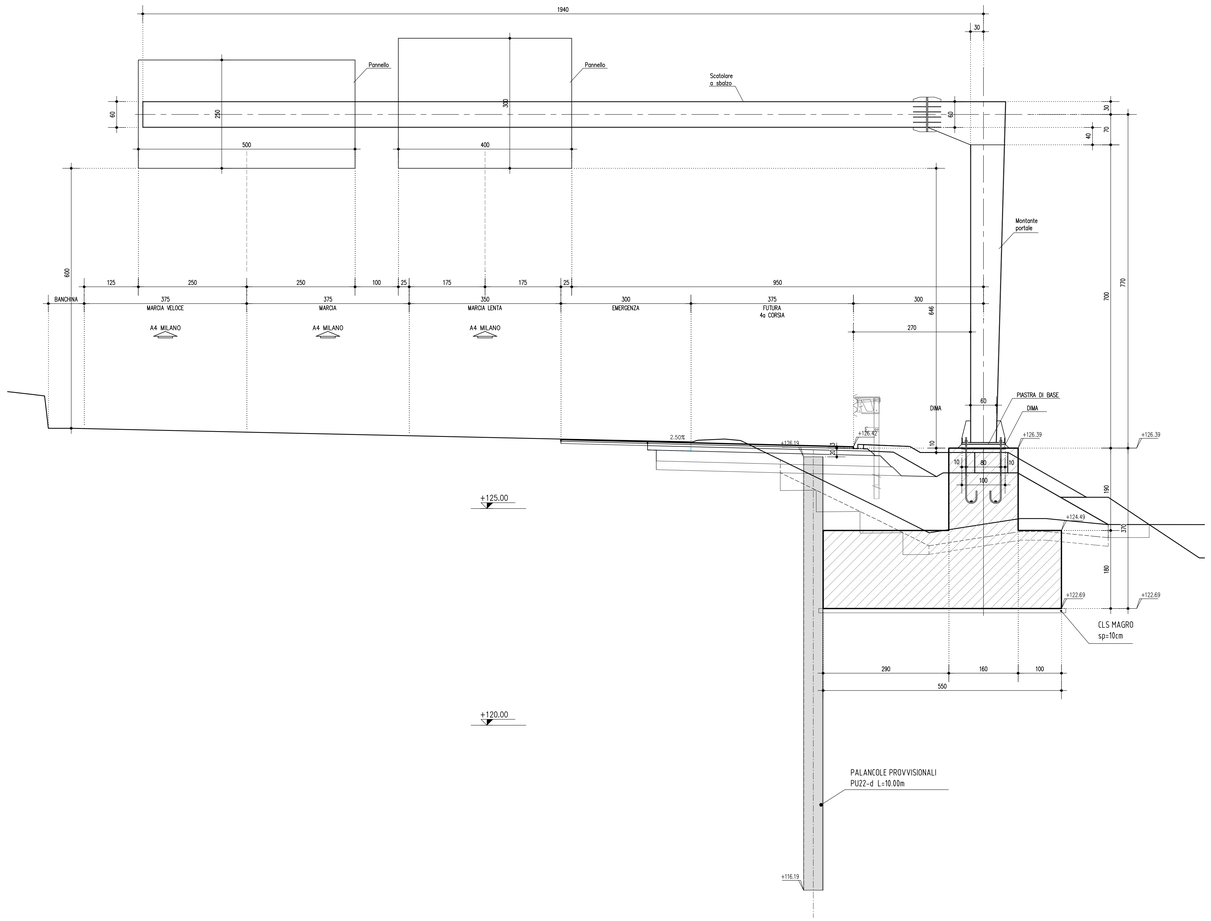

ELABORATI DI RIFERIMENTO

DESCRIZIONE	CODICE

NOTE

- TUTTE LE MISURE SONO ESPRESSE IN CENTIMETRI, SALVO DOVE DIVERSAMENTE INDICATO
- LE PROGRESSIVE SONO ESPRESSE IN METRI, SALVO DOVE DIVERSAMENTE INDICATO
- LE QUOTE ALTIMETRICHE SONO ESPRESSE IN METRI S.L.M.M., SALVO DOVE DIVERSAMENTE INDICATO
- LE PROGRESSIVE INDICATE SONO RIFERITE ALLE PROGRESSIVE DEGLI ASSI DI TRACCIAMENTO DEI RAMI A CUI FANNO RIFERIMENTO

- LA SEGNALETICA DI INDICAZIONE DEVE ESSERE APPROVATA DA COMITATO PERMANENTE PER LA SEGNALETICA - SOTTOCOMITATO PER LA TOPONOMASTICA

_PER LA CARPENTERIA ED ARMATURA DEL PORTALE SI VEDANO I SEGUENTI ELABORATI:

00002 – ELABORATI TIPOLOGICI – SEGNALETICA VERTICALE – FONDAZIONE PER PORTALI FINO A 20m – CARPENTERIA
Codice: 66073

00002 – ELABORATI TIPOLOGICI – SEGNALETICA VERTICALE – FONDAZIONE PER PORTALI FINO A 20m – ARMATURA
Codice: 66074

LEGENDA

CARATTERISTICHE DEI MATERIALI

CONCEDENTE: CONCESSIONI AUTOSTRADALI LOMBARDE

CONCESSIONARIA: SOCIETÀ DI PROGETTO BREBEMI SPA

CUP E31B05000390007

COLLEGAMENTO AUTOSTRADALE DI CONNESSIONE TRA LE CITTA' DI BRESCIA E MILANO

PROCEDURA AUTORIZZATIVA D. LGS 163/2006
DELIBERA C.I.P.E. DI APPROVAZIONE DEL PROGETTO DEFINITIVO N° 19/2016

INTERCONNESSIONE A35-A4 PROGETTO ESECUTIVO

I - INTERCONNESSIONE
I1 - INTERCONNESSIONE A35-A4
FSAX4 - SEGNALETICA - INTERCONNESSIONE A35-A4 DA PROG. 5+060
SEGNALETICA VERTICALE
RAMO A4-BB - PROG 0+000,00 - PORTALE 19,40m - SEZIONE TRASVERSALE E CARPENTERIA

PROGETTAZIONE: interconnessione SCARL

IL PROGETTISTA RESPONSABILE INTEGRAZIONE PRESTAZIONI SPECIALISTICHE
IMPRESA PIZZAROTTI e C. S.p.A.
Dott. Ing. Vittorio Nicolini
Ordine degli Ingegneri di Parma N. 821

IL DIRETTORE TECNICO
IMPRESA PIZZAROTTI e C. S.p.A.
Dott. Ing. Saverio De Rosa
Ordine degli Ingegneri di Potenza N. 631

VERIFICA: APPROVATO SDP

I.D.	PROGR.	TIPO	FASE	PROG.	LOTTO	ORIGINE	TIPO DOC.	PROGR.	PARTE DOC.	STATO	REV.	DATA: LUGLIO 2016
65596	04	SZ	E	I	I1	FS	AX4	00	00	001	00	A	00	SCALA: 1:200-1:50

ELABORAZIONE PROGETTUALE

IL PROGETTISTA:
PIACENTINI INGEGNERI s.r.l.
Dott. Ing. Paolo Piacentini
Ordine degli Ingegneri di Bologna N. 4152

REVISIONE

N.	REV.	DESCRIZIONE	DATA	REDATTO	DATA	CONTROLLATO	DATA	APPROVATO
0	00	EMISSIONE	gennaio	PIACENTINI	gennaio	MAZZOLI	gennaio	MAZZOLI

IL CONCEDENTE: CONCESSIONI AUTOSTRADALI LOMBARDE

IL CONCESSIONARIO: Società di Progetto Brebemi SpA

IL PRESENTE DOCUMENTO NON POTRA' ESSERE COPIATO, RIPRODOTTO O ALTRIMENTI PUBBLICATO, IN TUTTO O IN PARTE, SENZA IL CONSENSO SCRITTO DELLA SAP BREBEMI S.P.A.. OGNI UTILIZZO NON AUTORIZZATO SARA' PERSEGUITO A NORMA DI LEGGE
THIS DOCUMENT MAY NOT BE COPIED, REPRODUCED OR PUBLISHED, EITHER IN PART OR IN ITS ENTIRETY, WITHOUT THE WRITTEN PERMISSION OF SAP BREBEMI S.P.A.. UNAUTHORIZED USE WILL BE PROSECUTED BY LAW.