IDAX8 Tombino

ARMATURA CORDOLI DI TESTATA E DI APPOGGIO CANALETTA 1:20

SEZIONE 1–1

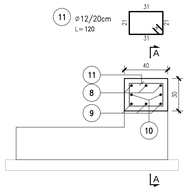

SEZIONE 2–2

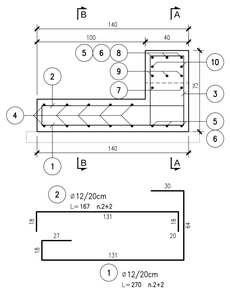

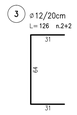

SEZIONE A–A

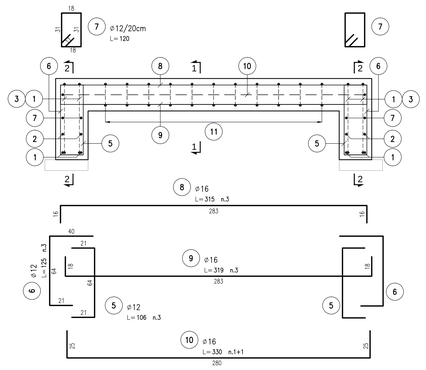

SEZIONE B–B

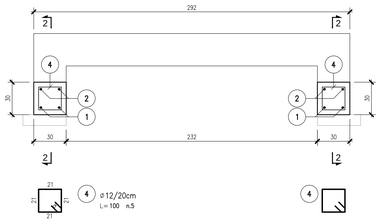

SEZIONE MANUFATTO DI RIPARTIZIONE
Scala 1:50

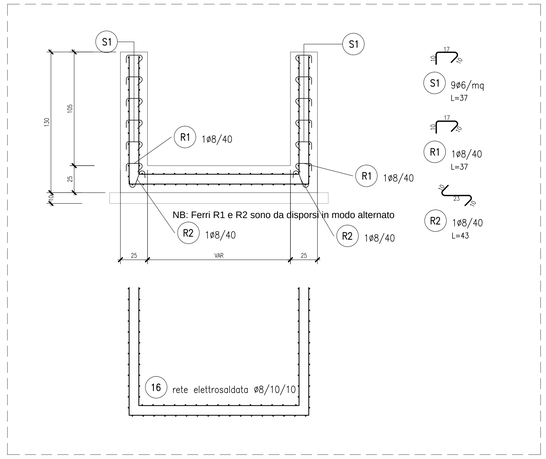

CORDOLO DI TESTATA E DI APPOGGIO CANALETTA
ASSONOMETRIA SCHEMATICA

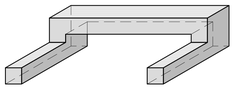

IDAX8 Passo uomo

ARMATURA CORDOLI DI TESTATA E DI APPOGGIO CANALETTA 1:20

SEZIONE 1–1

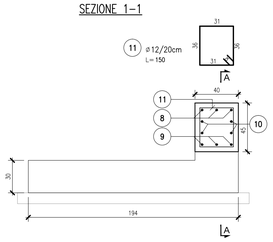

SEZIONE 2–2

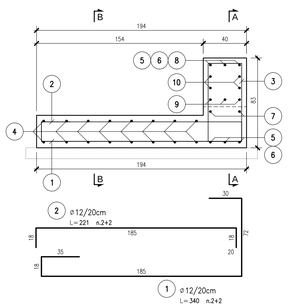

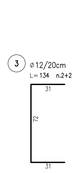

SEZIONE A–A

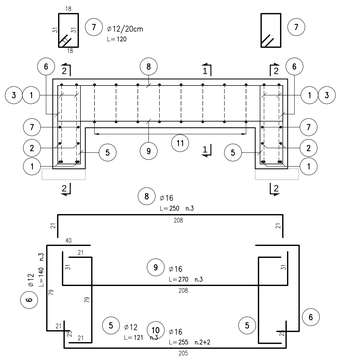

SEZIONE B–B

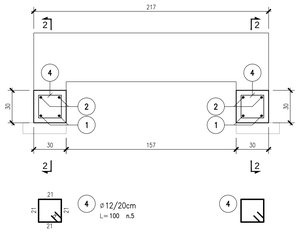

ARMATURA SCALA 1:20

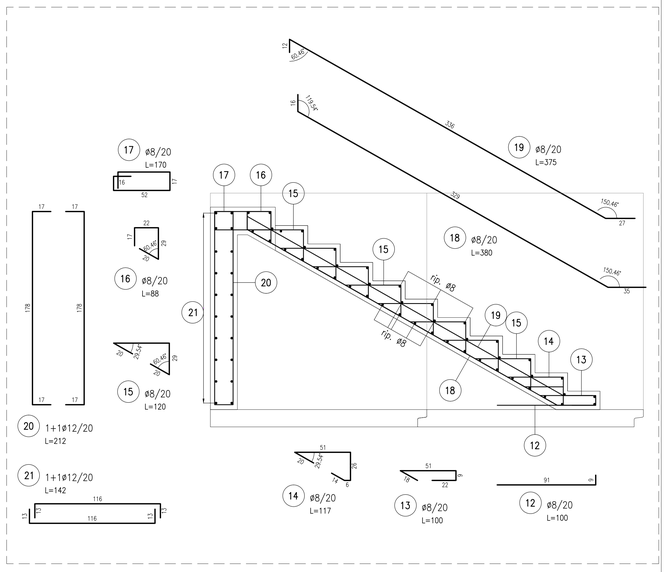

ELABORATI DI RIFERIMENTO

DESCRIZIONE	CODICE

NOTE

- TUTTE LE MISURE SONO ESPRESSE IN CENTIMETRI
- GLI ANGOLI DI PIEGATURA E POSIZIONAMENTO DELLE BARRE SONO ESPRESSI IN GRADI SESSADECIMALI
- DIAMETRO MANDRINO DI PIEGATURA BARRE : ..... $\phi \leq 16mm = 4\phi$ ..... $\phi > 16mm = 7\phi$
- LE DIMENSIONI INDICATE PER LA SAGOMA DELLE BARRE SONO QUELLE ESTERNE MASSIME (SALVO DIVERSA INDICAZIONE SPECIFICA)

LEGENDA

CARATTERISTICHE DEI MATERIALI

- PER CARATTERISTICHE DEI MATERIALI VEDERE ELABORATO :

0 – PARTE GENERALE
00 – GENERALE
00001 – ELABORATI GENERALI
PRESCRIZIONI MATERIALI E NOTE GENERALI
CODICE 65953 04 EL E I I1 00 001 00 00 006 00

CONCEDENTE: CONCESSIONI AUTOSTRADALI LOMBARDE

CONCESSIONARIA: SOCIETÀ DI PROGETTO BREBEMI SPA

CUP E31B05000390007

COLLEGAMENTO AUTOSTRADALE DI CONNESSIONE TRA LE CITTA' DI BRESCIA E MILANO

PROCEDURA AUTORIZZATIVA D. LGS 163/2006
DELIBERA C.I.P.E. DI APPROVAZIONE DEL PROGETTO DEFINITIVO N° 19/2016

INTERCONNESSIONE A35-A4 PROGETTO ESECUTIVO

I-INTERCONNESSIONE

I1-INTERCONNESSIONE A35-A4

IDAX8 - ADEGUAMENTO INTERFERENZA IDRAULICA IDA08

ARMATURA

PROGETTAZIONE:

interconnessione SCARL

IL PROGETTISTA RESPONSABILE INTEGRAZIONE PRESTAZIONI SPECIALISTICHE
IMPRESA PIZZAROTTI & C. S.p.A.
Dott. Ing. Paolo Ghidini
Ordine degli Ingegneri di Parma N. 821

IL DIRETTORE TECNICO
IMPRESA PIZZAROTTI & C. S.p.A.
Dott. Ing. Saverio De Bizzo
Ordine degli Ingegneri di Potenza N. 631

VERIFICA :

APPROVATO SDF

I.D.	IDENTIFICAZIONE ELABORATO															DATA:
	ENTITÀ	TIPO	FASE	SUB	LOTTO	OPERA	PROGR. OPERA	TRATTO	PARTE	PROGR.	PARTE GEOG.	STATO	REV.			LUGLIO 2016
65617	04	AR	E	I	I1	ID	AX8	00	00	001	00	A	00	SCALA:	1:80	

ELABORAZIONE PROGETTUALE

IL PROGETTISTA
PINCENTIN INGEGNERI s.r.l
Dott. Ing. Luca Pincentin
Ordine degli Ingegneri di Bologna N. 4152

REVISIONE

N.	REV.	DESCRIZIONE	DATA	REDATTO	DATA	CONTROLLATO	DATA	APPROVATO
0	00	EMISSIONE	28/07/2016	PINCENTIN	28/07/2016	MAZZOLI	28/07/2016	MAZZOLI

IL CONCEDENTE: CONCESSIONI AUTOSTRADALI LOMBARDE

IL CONCESSIONARIO: Società di Progetto Brebemi SpA

IL PRESENTE DOCUMENTO NON POTRA' ESSERE COPIATO, RIPRODOTTO O ALTRIMENTI PUBBLICATO, IN TUTTO O IN PARTE, SENZA IL CONSENSO SCRITTO DELLA SAP BREBEMI S.P.A.. SONO LESI GLI AUTORI GARI PERSEGUITI A NORMA DI LEGGE
THIS DOCUMENT MAY NOT BE COPIED, REPRODUCED OR PUBLISHED, EITHER IN PART OR IN ITS ENTIRETY, WITHOUT THE WRITTEN PERMISSION OF SAP BREBEMI S.P.A.. UNAUTHORIZED USE WILL BE PROSECUTED BY LAW.