PASSO UOMO

SEZIONE A-A 1:20

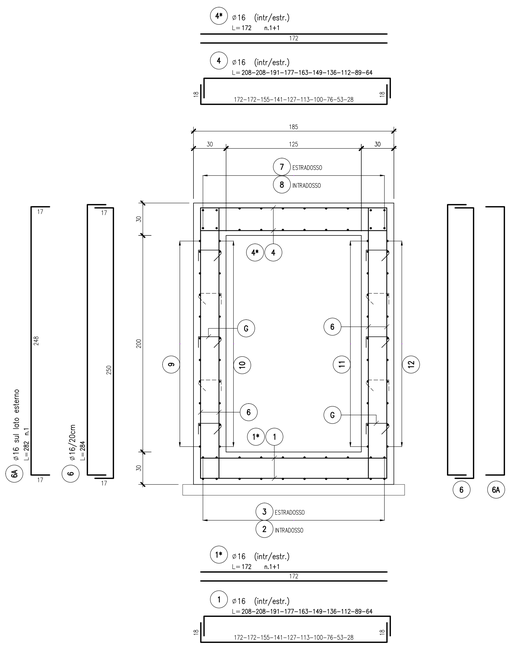

SEZIONE LONGITUDINALE B-B 1:20

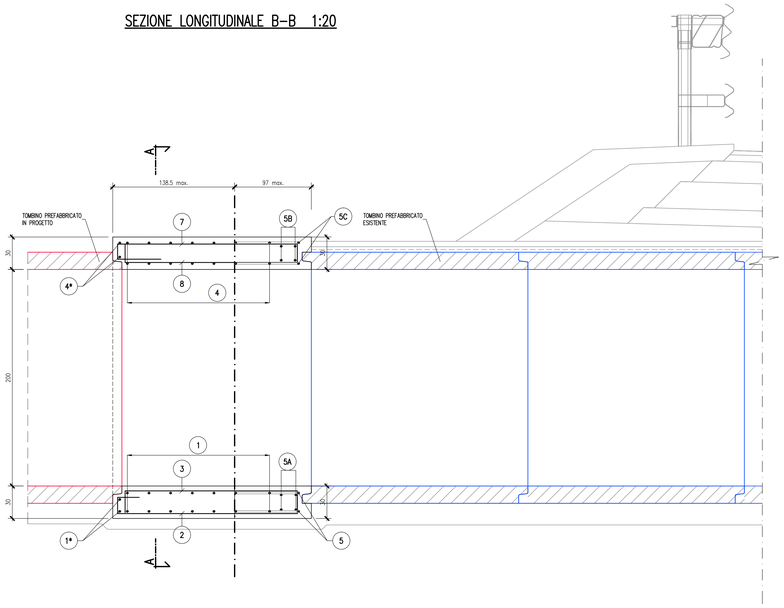

PIANTA SOLETTA INFERIORE/SUPERIORE 1:20

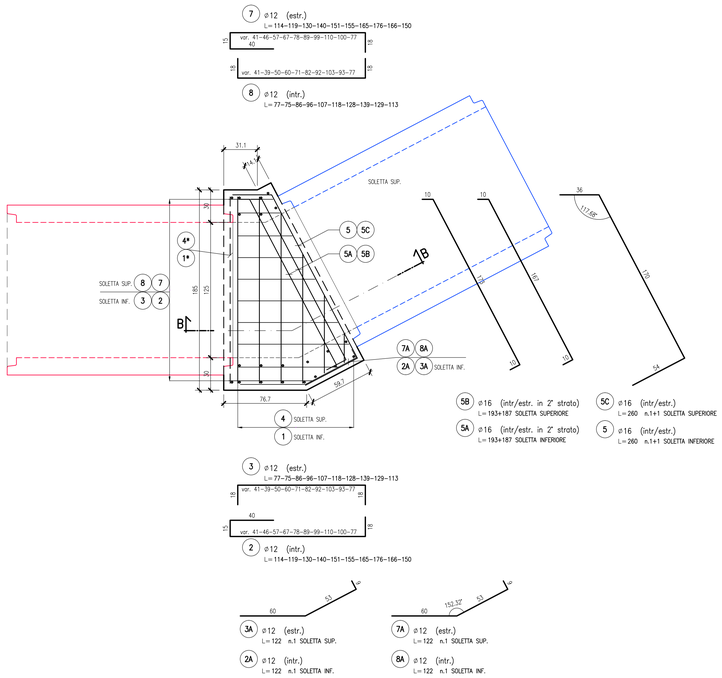

PIANTA ELEVAZIONI 1:20

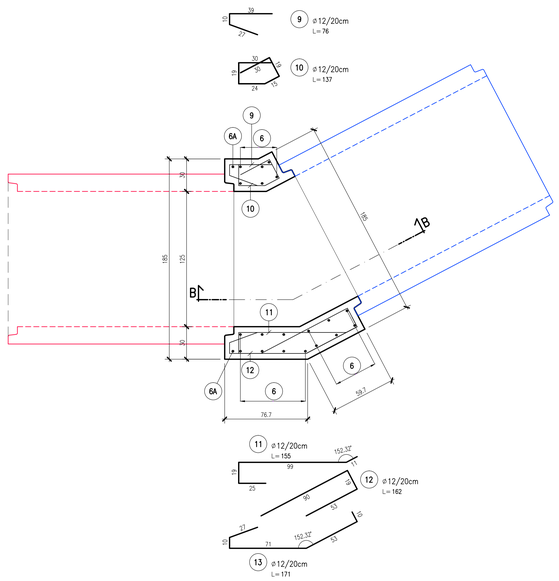

DETTAGLIO GANCI 1:10
SEZIONE VERTICALE

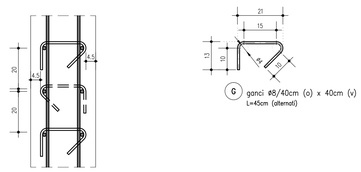

DETTAGLIO GANCI 1:10
VISTA FRONTALE

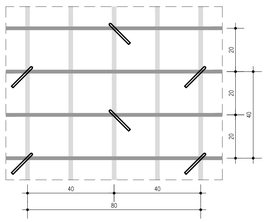

ELABORATI DI RIFERIMENTO

DESCRIZIONE	CODICE

NOTE

- TUTTE LE MISURE SONO ESPRESSE IN CENTIMETRI
- GLI ANGOLI DI PIEGATURA E POSIZIONAMENTO DELLE BARRE SONO ESPRESSI IN GRADI SESSADECIMALI
- DIAMETRO MANDRINO DI PIEGATURA BARRE : ..... $\phi \leq 16mm = 4\phi$; ..... $\phi > 16mm = 7\phi$
- LE DIMENSIONI INDICATE PER LA SAGOMA DELLE BARRE SONO QUELLE ESTERNE MASSIME (SALVO DIVERSA INDICAZIONE SPECIFICA)

LEGENDA

TOMBINO PREFABBRICATO DI PROGETTO
TOMBINO PREFABBRICATO ESISTENTE

CARATTERISTICHE DEI MATERIALI

- PER CARATTERISTICHE DEI MATERIALI VEDERE ELABORATO :

0 – PARTE GENERALE
00 – GENERALE
00001 – ELABORATI GENERALI
PRESCRIZIONI MATERIALI E NOTE GENERALI
CODICE 65953 04 EL E I I1 00 001 00 00 006 00

CONCEDENTE
CONCESSIONI AUTOSTRADALI LOMBARDE

CONCESSIONARIA
SOCIETÀ DI PROGETTO BREBEMI SPA

CUP E31B05000390007

COLLEGAMENTO AUTOSTRADALE DI CONNESSIONE TRA LE CITTA' DI BRESCIA E MILANO

PROCEDURA AUTORIZZATIVA D. LGS 163/2006
DELIBERA C.I.P.E. DI APPROVAZIONE DEL PROGETTO DEFINITIVO N° 19/2016

INTERCONNESSIONE A35-A4
PROGETTO ESECUTIVO

I-INTERCONNESSIONE
I1-INTERCONNESSIONE A35-A4
IDAZ1 - ADEGUAMENTO INTERFERENZA IDRAULICA IDA21
ARMATURA
TAVOLA 2/3

PROGETTAZIONE:

interconnessione SCARL

IL PROGETTISTA RESPONSABILE INTEGRAZIONE PRESTAZIONI SPECIALISTICHE
IMPRESA PIZZAROTTI e C. S.p.A.
Dott. Ing. Valerio Bruschi
Ordine degli Ingegneri di Parma N. 821

IN DIRETTORE TECNICO
IMPRESA PIZZAROTTI e C. S.p.A.
Dott. Ing. Daniele Carl Bozzo
Ordine degli Ingegneri di Potenza N. 631

VERIFICA :

APPROVATO SDF

| I.D. | IDENTIFICAZIONE ELABORATO | | |