SEZIONE LONGITUDINALE A–A

SCALA: 1:50

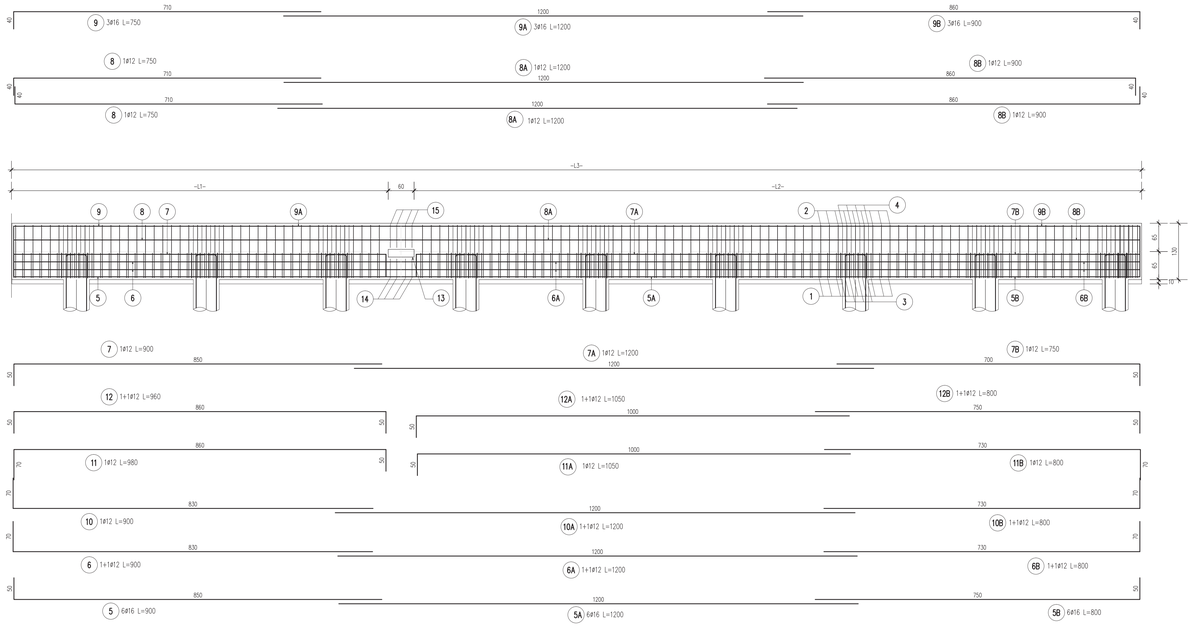

BA3 – CONCIO 7 – ABACO ARMATURE SEZIONE LONGITUDINALE A–A

		Posizione Barre																							
		12	12A	12B	11	11A	11B	10	10A	10B	9	9A	9B	8	8A	8B	7	7A	7B	6	6A	6B	5	5A	5B
LUNGHEZZA (in cm.)	–L1–	860	1000	750	860	1000	730	830	1200	730	710	1200	860	710	1200	860	850	1200	700	830	1200	730	850	1200	750
	–L2–	960	1050	800	980	1050	800	900	1200	800	750	1200	900	750	1200	900	900	1200	750	900	1200	800	900	1200	800

	LUNGHEZZA CONCI	NUMERO PALI
–L3–	2610	10
–L2–	870	10
–L1–	1680	10

PER OGNI CONCIO LA NUMERAZIONE DEI FERRI E' INDIPENDENTE DA UNA TAVOLA ALL' ALTRA

IL CONCIO IN SEZIONE LONGITUDINALE E'LATO RECETTORE

PER TUTTE LE MISURE PARAMETRICHE RIPORTATE NELLA SEZIONE LONGITUDINALE (COMPRESO IL NUMERO DEI PALI) VEDERE I VALORI TABELLATI NELL'ABACO ARMATURE

SEZIONE TRASVERSALE CORDOLO CORRENTE

SCALA 1:10

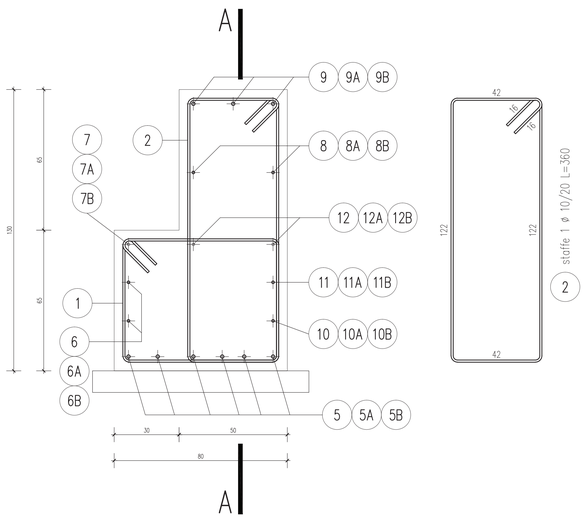

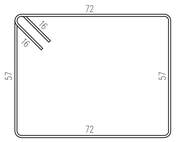

1 staffe 1 ø 10/20 L=290

SEZIONE TRASVERSALE CORDOLO SU PALO

SCALA 1:10

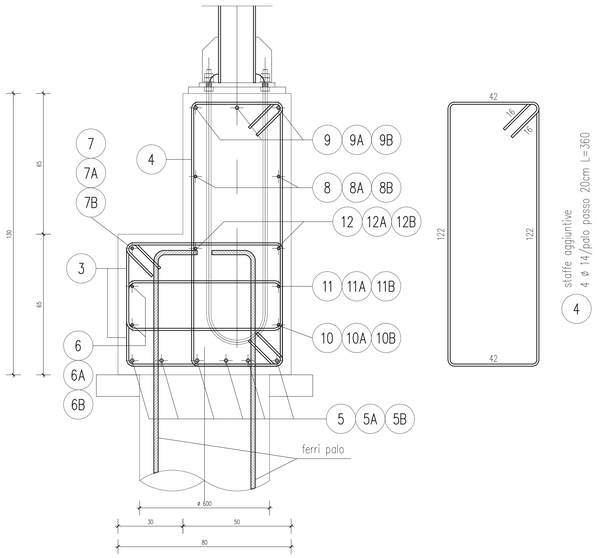

3 staffe aggiuntive
4+4 ø 12/palo passo 20cm L=260

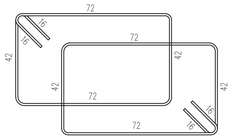

SEZIONE TRASVERSALE CORDOLO IN CORRISPONDENZA DELL' EMBRICE

SCALA 1:10

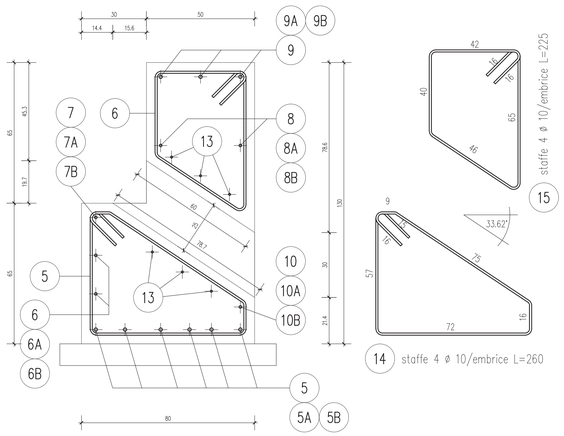

PARTICOLARE FERRI EMBRICE

SCALA 1:10

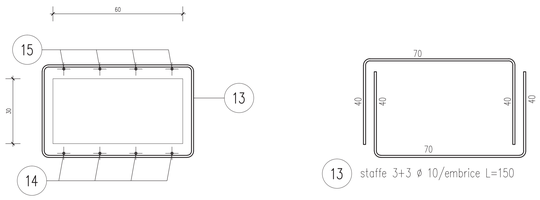

ELABORATI DI RIFERIMENTO

DESCRIZIONE	CODICE

NOTE

- TUTTE LE MISURE SONO ESPRESSE IN CENTIMETRI
- GLI ANGOLI DI PIEGATURA E POSIZIONAMENTO DELLE BARRE SONO ESPRESSI IN GRADI SESSADECIMALI
- DIAMETRO MANDRINO DI PIEGATURA BARRE : ø < 20mm = 4ø ; ø ≥ 20mm = 7ø
- SOVRAPPOSIZIONI MINIME 50ø
- LE DIMENSIONI INDICATE PER LA SAGOMA DELLE BARRE SONO QUELLE ESTERNE MASSIME

LEGENDA

CARATTERISTICHE DEI MATERIALI

CALCESTRUZZO PER SOTTOFONDAZIONE:
- Resistenza minima: CLASSE C12/15

CALCESTRUZZO PER CORDOLI:
- Classe di esp. amb.:XC4,XD1,XF1(UNI11104)
- Resistenza minima: CLASSE C28/35
- Contenuto minimo di cemento: 350 daN/m³
- Classe di consistenza: S4
- Diametro massimo degli aggregati: 32 mm

ACCIAIO PER C.A.:
- Acciaio per calcestruzzo armato: TIPO B450C
- Limite di snervamento: fy>450 N/mm²
- Limite di rottura: ft>540 N/mm²

PRESCRIZIONI COPRIFERRI:
- Copriferro nominale:Cnom=Cmin+h=40mm+5mm
- Copriferro minimo: Cmin=40 mm
- Tolleranza: h=5 mm

CONCEDENTE: CONCESSIONI AUTOSTRADALI LOMBARDE

CONCESSIONARIA: SOCIETÀ DI PROGETTO BREBEMI SPA

CUP E31B05000390007

COLLEGAMENTO AUTOSTRADALE DI CONNESSIONE TRA LE CITTA' DI BRESCIA E MILANO

PROCEDURA AUTORIZZATIVA D. LGS 163/2006
DELIBERA C.I.P.E. DI APPROVAZIONE DEL PROGETTO DEFINITIVO N° 19/2016

INTERCONNESSIONE A35-A4 PROGETTO ESECUTIVO

I - INTERCONNESSIONE

I1 - INTERCONNESSIONE A35-A4

BAAX1 - BARRIERE ANTIRUMORE - RADDOPPIO CARREGGIATA LOTTO DA PROG. 0+820 - 5+060

BA3 DA PROG. 3+615 A 3+816

FONDAZIONE E ARMATURA TAVOLA 6/6

PROGETTAZIONE: interconnessione SCARL

IL PROGETTISTA RESPONSABILE INTEGRAZIONE PRESTAZIONI SPECIALISTICHE
IMPRESA PIZZAROTTI & C. S.p.A.
Dott. Ing. Daniele Dolci
Ordine degli Ingegneri di Parma N. 821

IN DIRETTORE TECNICO
IMPRESA PIZZAROTTI & C. S.p.A.
Dott. Ing. Daniele Dolci
Ordine degli Ingegneri di PORDENONE N. 631

VERIFICA : APPROVATO SDF

I.D.	IDENTIFICAZIONE ELABORATO															DATA:
	ELAB.	TIPO	FASE	O.G.	LOTTO	OPERA	PROG. OPERA	TRATTO	PARTE	PROGR.	PARTE GRAF.	STATO	REV.	SCALA:	LUGLIO 2016
65781	04	AR	E	I	I1	BA	AX1	00	00	009	00	A	00	VARIE	

ELABORAZIONE PROGETTUALE

IL PROGETTISTA
PINCENTIN INGEGNERI s.r.l.
Dott. Ing. Alberto Pincentin
Ordine degli Ingegneri di Bologna N. 4152

REVISIONE

N.	REV.	DESCRIZIONE	DATA	REDATTO	DATA	CONTROLLATO	DATA	APPROVATO
A	00	EMISSIONE	29/07/2016	PINCENTIN	29/07/2016	MAZZOLI	29/07/2016	MAZZOLI

IL CONCEDENTE: CONCESSIONI AUTOSTRADALI LOMBARDE

IL CONCESSIONARIO: Società di Progetto Brebemi SpA

IL PRESENTE DOCUMENTO NON POTRA' ESSERE COPIATO, RIPRODOTTO O ALTRIMENTI PUBBLICATO, IN TUTTO O IN PARTE, SENZA IL CONSENSO SCRITTO DELLA SAP BREBEMI S.P.A., OGNI UTILIZZO NON AUTORIZZATO SARA' PERSEGUITO A NORMA DI LEGGE.
THIS DOCUMENT MAY NOT BE COPIED, REPRODUCED OR PUBLISHED, EITHER IN PART OR IN ITS ENTIRETY, WITHOUT THE WRITTEN PERMISSION OF SAP BREBEMI S.P.A., UNAUTHORIZED USE WILL BE PROSECUTED BY LAW.