SEZIONE LONGITUDINALE A–A

SCALA 1:50

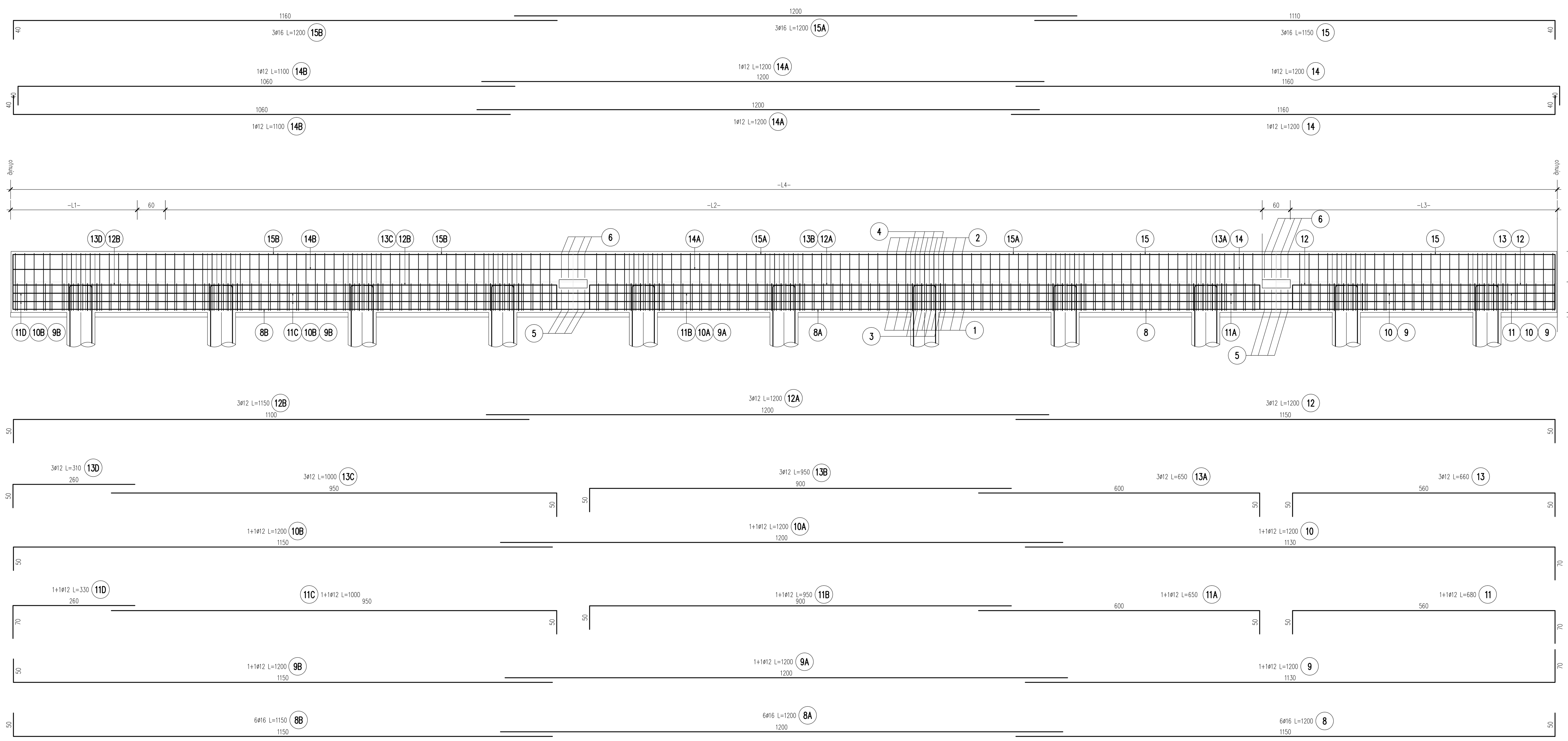

BA3 – CONCIO 5 – ABACO ARMATURE SEZIONE LONGITUDINALE A–A

		Posizione Barre																												
			15	15A	15B	14	14A	14B	12	12A	12B	13	13A	13B	13C	13D	10	10A	10B	11	11A	11B	11C	11D	9	9A	9B	8	8A	8B	7
LUNGHEZZA (in cm.)	–L1–		1160	1200	1110	1160	1200	1060	1150	1200	1100	560	600	900	950	260	1130	1200	1150	560	600	900	950	260	1130	1200	1150	1150	1200	1150	150
	–L2–		1200	1200	1150	1200	1200	1100	1200	1200	1150	660	650	950	1000	310	1200	1200	1200	680	650	950	1000	330	1200	1200	1200	1200	1200	1200	150

	LUNGHEZZA CONCI	NUMERO PALI
–L4–	3368	11
–L3–	570	2
–L2–	2340	8
–L1–	270	1

IL CONCIO IN SEZIONE LONGITUDINALE E'LATO SORGENTE

PER TUTTE LE MISURE PARAMETRICHE RIPORTATE NELLA SEZIONE LONGITUDINALE (COMPRESO IL NUMERO DEI PALI) VEDERE I VALORI TABELLATI NELL'ABACO ARMATURE

PER OGNI CONCIO LA NUMERAZIONE DEI FERRI E' INDIPENDENTE DA UNA TAVOLA ALL' ALTRA

SEZIONE TRASVERSALE CORDOLO IN CORRISPONDENZA DELL' EMBRICE

SCALA 1:10

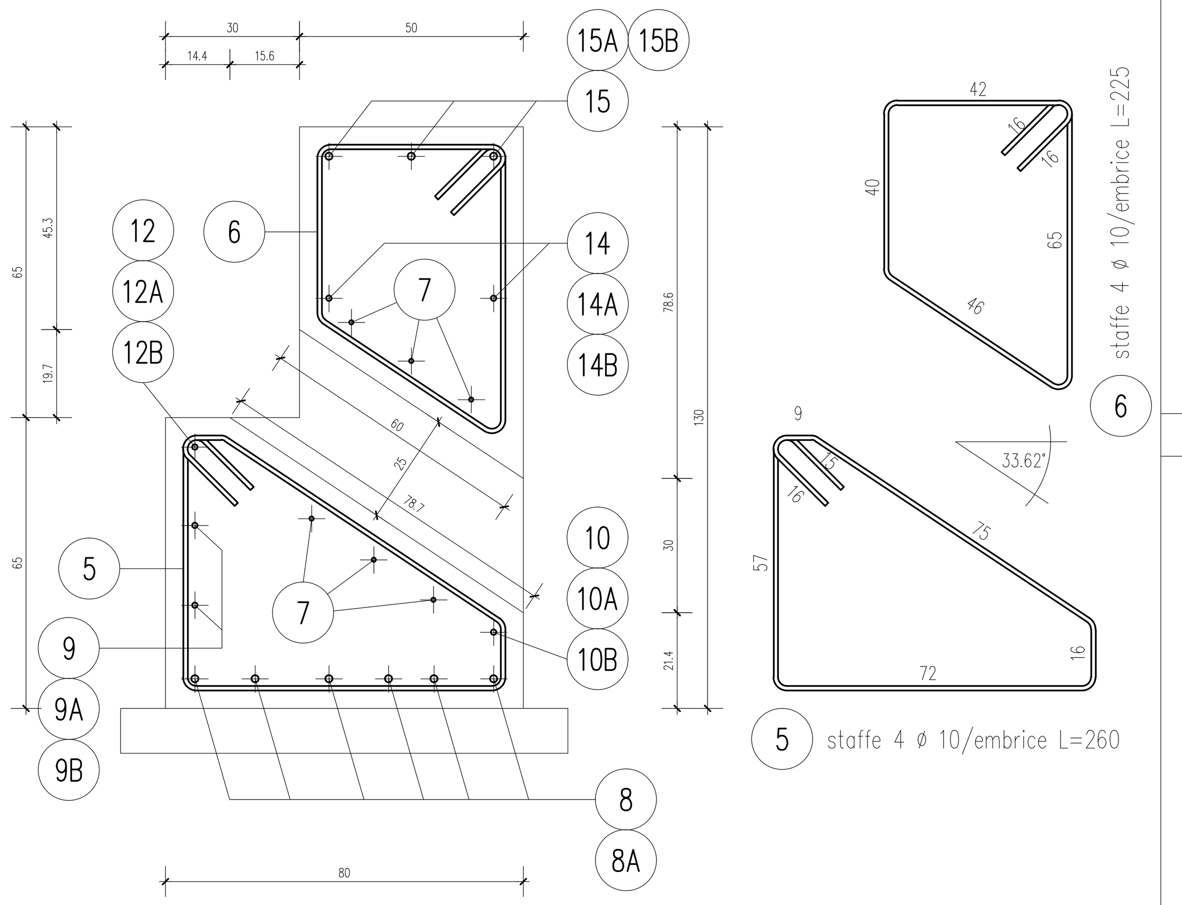

PARTICOLARE FERRI EMBRICE

SCALA 1:10

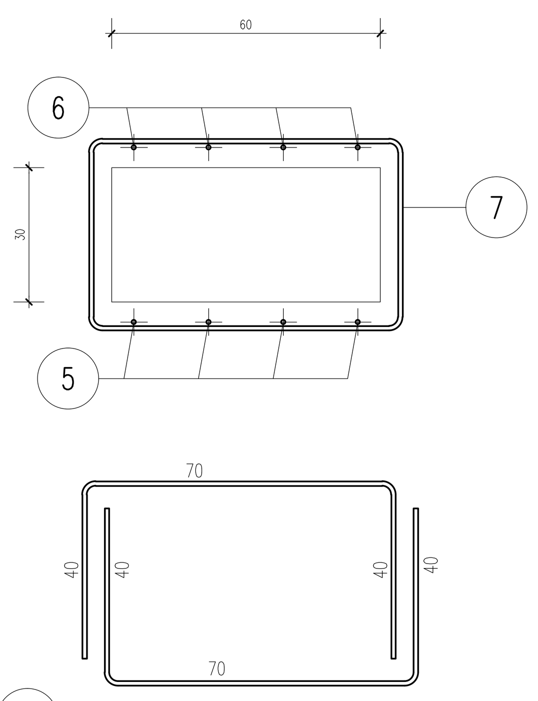

SEZIONE TRASVERSALE CORDOLO SU PALO

SCALA 1:10

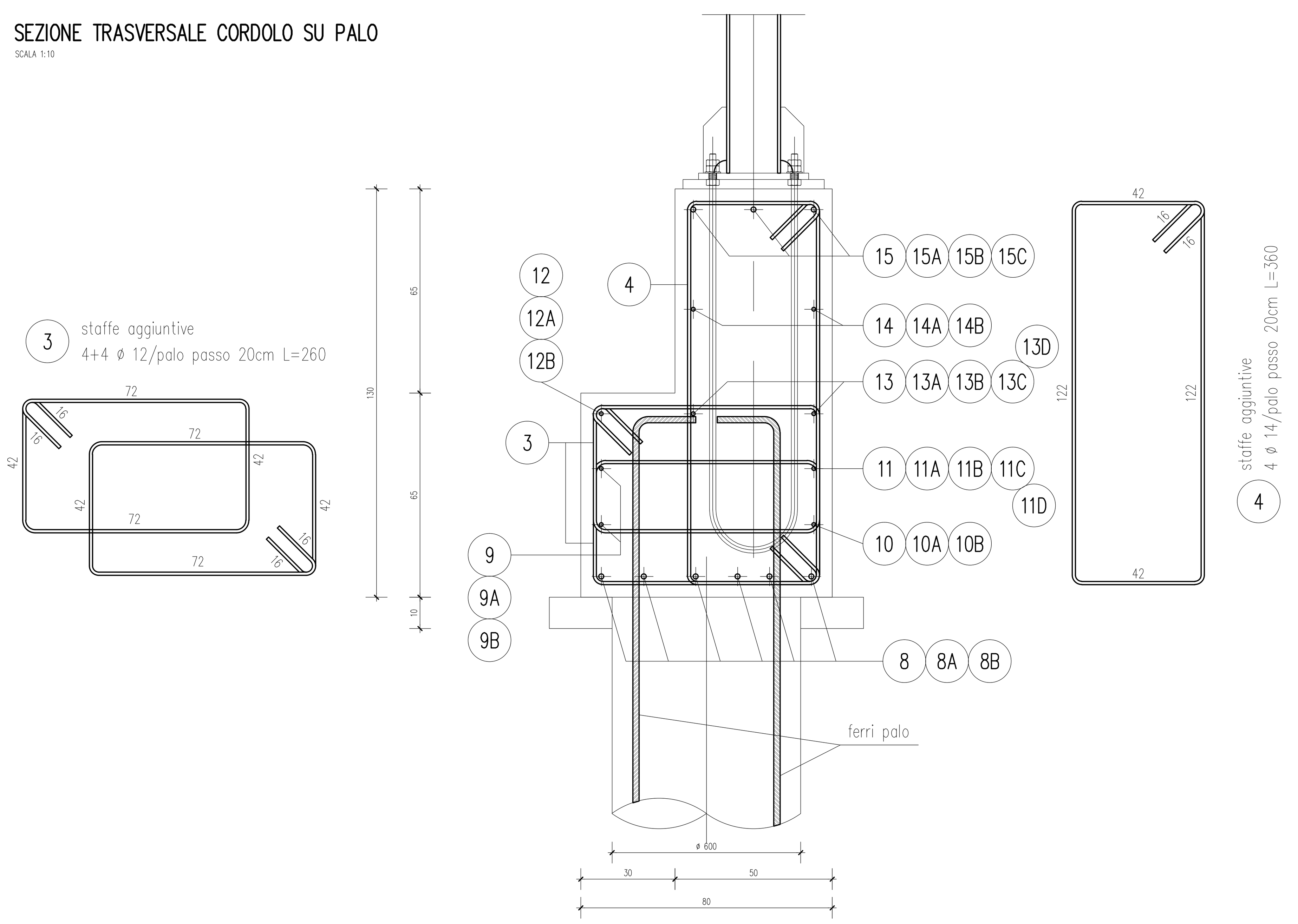

SEZIONE TRASVERSALE CORDOLO CORRENTE

SCALA 1:10

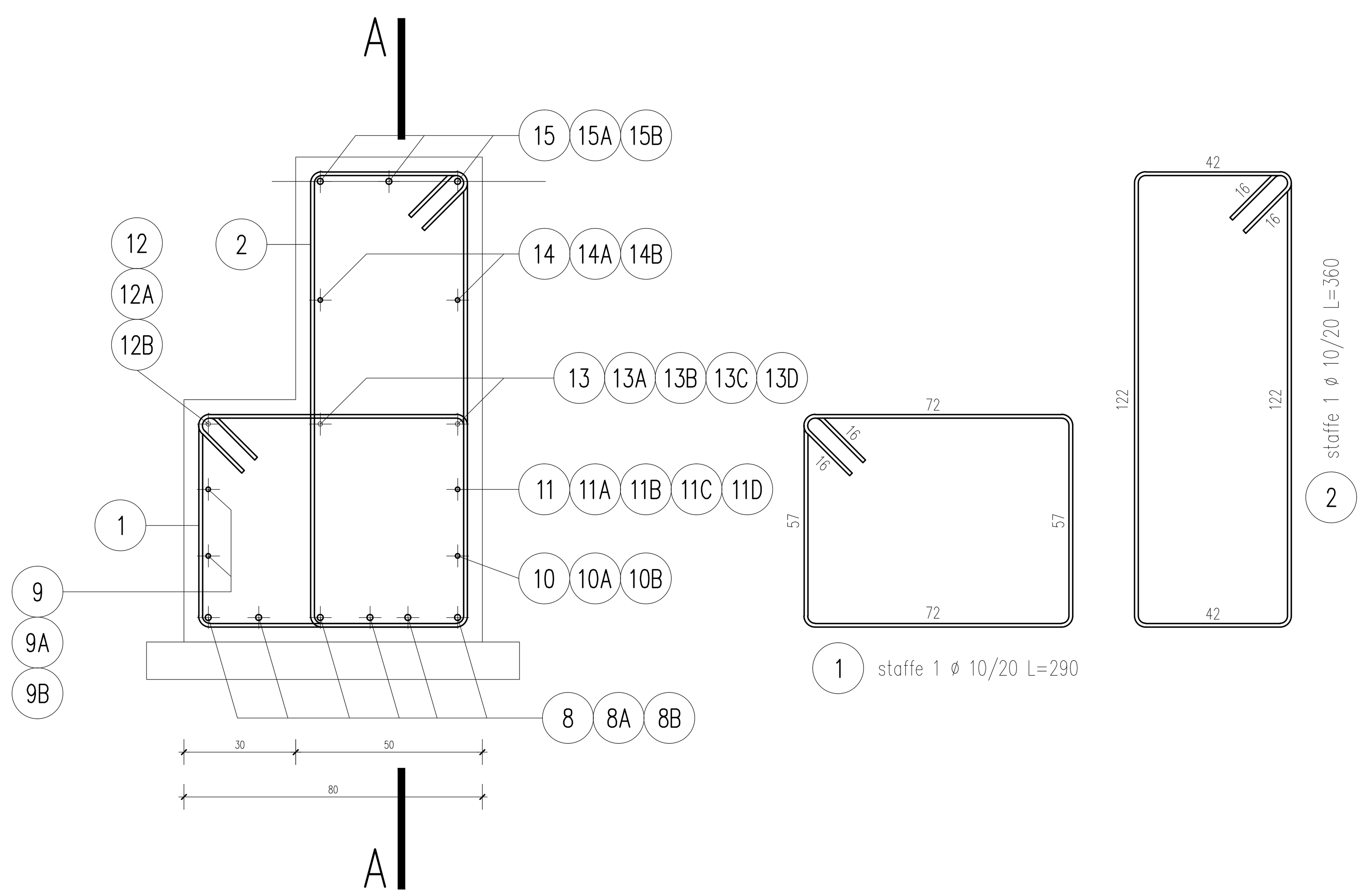

ELABORATI DI RIFERIMENTO

DESCRIZIONE	CODICE

NOTE

- TUTTE LE MISURE SONO ESPRESSE IN CENTIMETRI
- GLI ANGOLI DI PIEGATURA E POSIZIONAMENTO DELLE BARRE SONO ESPRESSI IN GRADI SESSADECIMALI
- DIAMETRO MANDRINO DI PIEGATURA BARRE : ø < 20mm = 4ø ; ø ≥ 20mm = 7ø
- SOVRAPPOSIZIONI MINIME 50ø
- LE DIMENSIONI INDICATE PER LA SAGOMA DELLE BARRE SONO QUELLE ESTERNE MASSIME

dimensione indicata

LEGENDA

CARATTERISTICHE DEI MATERIALI

CALCESTRUZZO PER SOTTOFONDAZIONE:
- Resistenza minima: CLASSE C12/15

CALCESTRUZZO PER CORDOLI:
- Classe di esp. amb.:XC4,XD1,XF1(UNI11104)
- Resistenza minima: CLASSE C28/35
- Contenuto minimo di cemento: 350 daN/m^3
- Classe di consistenza: S4
- Diametro massimo degli aggregati: 32 mm

ACCIAIO PER C.A.:
- Acciaio per calcestruzzo armato: TIPO B450C
- Limite di snervamento: fy>450 N/mm^2
- Limite di rottura: ft>540 N/mm^2

PRESCRIZIONI COPRIFERRI:
- Copriferro nominale:Cnom=Cmin+h=40mm+5mm
- Copriferro minimo: Cmin=40 mm
- Tolleranza: h=5 mm

CONCEDENTE — CONCESSIONI AUTOSTRADALI LOMBARDE

CONCESSIONARIA — Società di Progetto BREBEMI SPA

CUP E31B05000390007

COLLEGAMENTO AUTOSTRADALE DI CONNESSIONE TRA LE CITTA' DI BRESCIA E MILANO

PROCEDURA AUTORIZZATIVA D. LGS 163/2006
DELIBERA C.I.P.E. DI APPROVAZIONE DEL PROGETTO DEFINITIVO N° 19/2016

INTERCONNESSIONE A35-A4 PROGETTO ESECUTIVO

I - INTERCONNESSIONE

I1 - INTERCONNESSIONE A35-A4

BAAX1 - BARRIERE ANTIRUMORE - RADDOPPIO CARREGGIATA LOTTO 0A PROG. 0+820 - 5+060

BA4 DA PROG. 4+180 A 4+363

FONDAZIONE E ARMATURA TAVOLA 4/7

PROGETTAZIONE: interconnessione SCARL

IL PROGETTISTA RESPONSABILE INTEGRAZIONE PRESTAZIONI SPECIALISTICHE
IMPRESA PIZZAROTTI e C. S.p.A.
Dott. Ing. Pietro Mazzoli
Ordine degli Ingegneri di Parma N. 821

IL DIRETTORE TECNICO
IMPRESA PIZZAROTTI e C. S.p.A.
Dott. Ing. Sabino Del Balzo
Ordine degli Ingegneri di Potenza N. 631

VERIFICA : APPROVATO SDP

I.D.	EMITT.	TIPO	FASE	M.A.	LOTTO	OPERA	PROG. OPERA	TRATTO	PARTE	PROGR.	PARTE DOC.	STATO	REV.	DATA: LUGLIO 2016
65789	04	AR	E	I	I1	BA	AX1	00	00	013	00	A	00	SCALA: VARIE

ELABORAZIONE PROGETTUALE

IL PROGETTISTA
PIACENTINI INGEGNERI s.r.l
Dott. Ing. Piacentini
Ordine degli Ingegneri di Bologna N. 4152

REVISIONE

N.	REV.	DESCRIZIONE	DATA	REDATTO	DATA	CONTROLLATO	DATA	APPROVATO
A	00	EMISSIONE	29/07/2016	PIACENTINI	29/07/2016	MAZZOLI	29/07/2016	MAZZOLI

IL CONCEDENTE — CONCESSIONI AUTOSTRADALI LOMBARDE

IL CONCESSIONARIO — Società di Progetto Brebemi SpA

IL PRESENTE DOCUMENTO NON POTRA' ESSERE COPIATO, RIPRODOTTO O ALTRIMENTI PUBBLICATO, IN TUTTO O IN PARTE, SENZA IL CONSENSO SCRITTO DELLA SdP BREBEMI S.P.A.. OGNI UTILIZZO NON AUTORIZZATO SARA' PERSEGUITO A NORMA DI LEGGE
THIS DOCUMENT MAY NOT BE COPIED, REPRODUCED OR PUBLISHED, EITHER IN PART OR IN ITS ENTIRETY, WITHOUT THE WRITTEN PERMISSION OF SdP BREBEMI S.P.A.. UNAUTHORIZED USE WILL BE PROSECUTED BY LAW.