SEZIONE TRASVERSALE

Scala 1:200

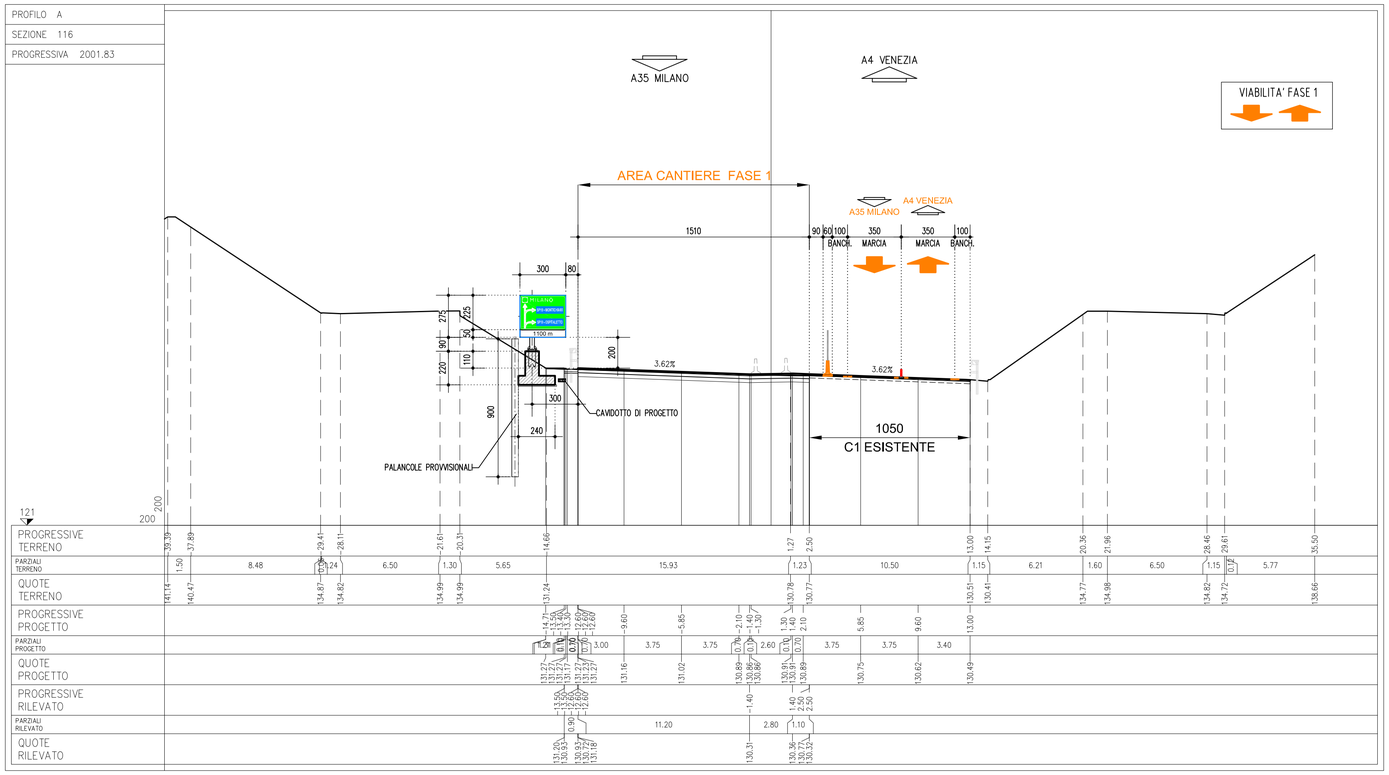

PIANTA FONDAZIONE

Scala 1:50

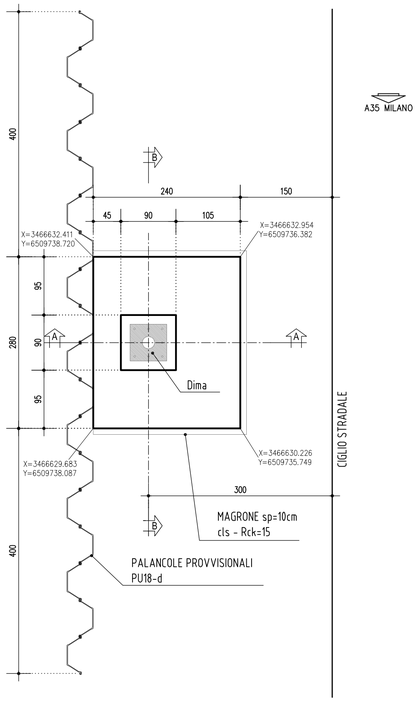

SEZIONE A-A

Scala 1:50

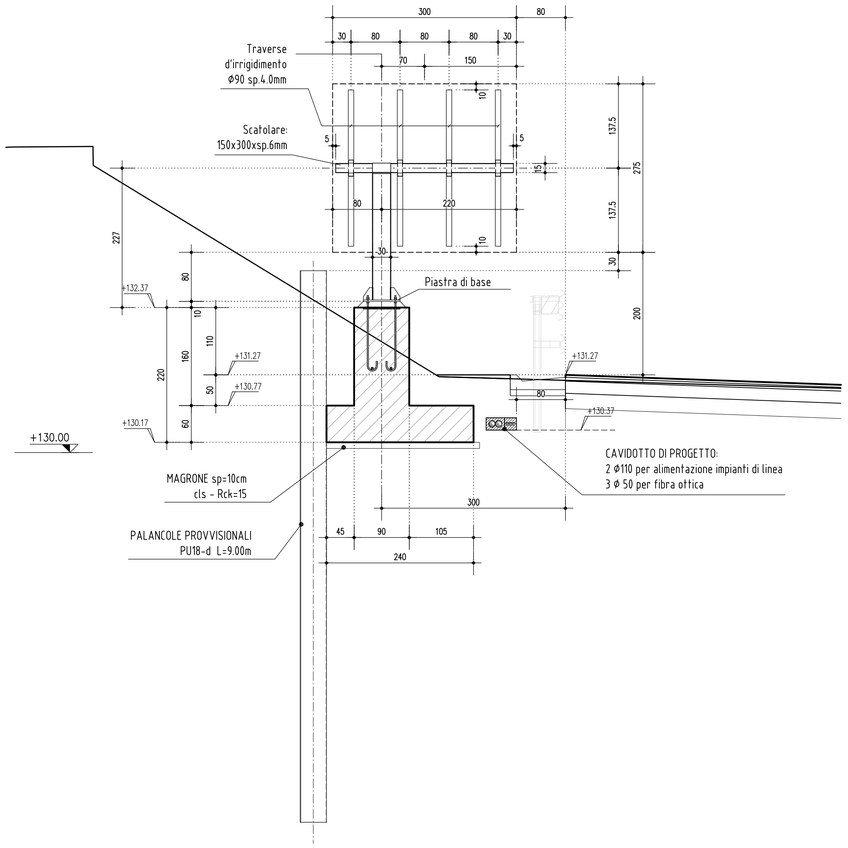

SEZIONE B-B

Scala 1:50

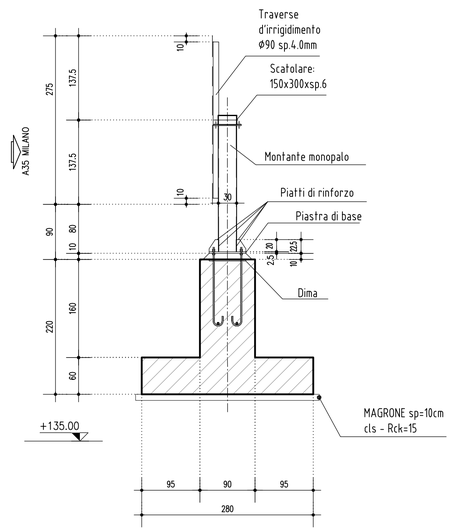

ELABORATI DI RIFERIMENTO

DESCRIZIONE	CODICE

NOTE

- TUTTE LE MISURE SONO ESPRESSE IN CENTIMETRI, SALVO DOVE DIVERSAMENTE INDICATO
- LE PROGRESSIVE SONO ESPRESSE IN METRI, SALVO DOVE DIVERSAMENTE INDICATO
- LE QUOTE ALTIMETRICHE SONO ESPRESSE IN METRI S.L.M.M., SALVO DOVE DIVERSAMENTE INDICATO
- LE PROGRESSIVE INDICATE SU CIASCUN SEGNALE SONO RIFERITE ALLE PROGRESSIVE DELL'ASSE DI TRACCIAMENTO DELL'ASSE A (PRINCIPALE) SALVO DOVE DIVERSAMENTE INDICATO

- LA SEGNALETICA DI INDICAZIONE DEVE ESSERE APPROVATA DA COMITATO PERMANENTE PER LA SEGNALETICA - SOTTOCOMITATO PER LA TOPONOMASTICA

_PER LA CARPENTERIA ED ARMATURA DEL MONOPALO SI RIMANDA AI SEGUENTI ELABORATI:

00002 – ELABORATI TIPOLOGICI – SEGNALETICA VERTICALE – FONDAZIONE PER MONOPALO TIPO "A-B-C" – CARPENTERIA
Codice: 66110

00002 – ELABORATI TIPOLOGICI – SEGNALETICA VERTICALE – FONDAZIONE PER MONOPALO TIPO "A" – ARMATURA
Codice: 66111

LEGENDA

CARATTERISTICHE DEI MATERIALI

CONCEDENTE
CONCESSIONI AUTOSTRADALI LOMBARDE

CONCESSIONARIA
SOCIETÀ DI PROGETTO BREBEMI SPA

CUP E31B05000390007

COLLEGAMENTO AUTOSTRADALE DI CONNESSIONE TRA LE CITTA' DI BRESCIA E MILANO

PROCEDURA AUTORIZZATIVA D. LGS 163/2006
DELIBERA C.I.P.E. DI APPROVAZIONE DEL PROGETTO DEFINITIVO N° 19/2016

INTERCONNESSIONE A35-A4 PROGETTO ESECUTIVO

I - INTERCONNESSIONE

I1 - INTERCONNESSIONE A35-A4

FSAX3 - SEGNALETICA - RADDOPPIO CARREGGIATA LOTTO 0A PROG. 0+820 - 5+060

SEGNALETICA VERTICALE

MONOPALO TIPO "A" - PROG.2+001.83 - SEZIONE TRASVERSALE E CARPENTERIA

PROGETTAZIONE:

interconnessione SCARL

IL PROGETTISTA RESPONSABILE INTEGRAZIONE PRESTAZIONI SPECIALISTICHE
IMPRESA PIZZAROTTI e C. S.p.A.
Dott. Ing. Pietro Mazzola
Ordine degli Ingegneri di Parma N. 821

IN DIRETTORE TECNICO
IMPRESA PIZZAROTTI e C. S.p.A.
Dott. Ing. Sandro Del Bello
Ordine degli Ingegneri di Potenza N. 631

VERIFICA :

APPROVATO SDP

I.D.	IDENTIFICAZIONE ELABORATO														DATA:
	CNTT.	TIPO	FASE	N.A.	LOTTO	OPERA	PROG. OPERA	TRATTO	PARTE	PROGR.	PROGR. PARTE DISE.	STATO	REV.		LUGLIO 2016
65816	04	SZ	E	I	I1	FS	AX3	00	00	022	00	A	00		SCALA: 1:200/1:50

ELABORAZIONE PROGETTUALE

IL PROGETTISTA:
PIACENTINI INGEGNERI s.r.l
Dott. Ing. Paolo Piacentini
Ordine degli Ingegneri di Bologna N. 4152

REVISIONE

N.	REV.	DESCRIZIONE	DATA	REDATTO	DATA	CONTROLLATO	DATA	APPROVATO
A	00	EMISSIONE	29/07/2016	PIACENTINI	29/07/2016	MAZZOLI	29/07/2016	MAZZOLI

IL CONCEDENTE
CONCESSIONI AUTOSTRADALI LOMBARDE

IL CONCESSIONARIO
Società di Progetto Brebemi SpA

IL PRESENTE DOCUMENTO NON POTRA' ESSERE COPIATO, RIPRODOTTO O ALTRIMENTI PUBBLICATO, IN TUTTO O IN PARTE, SENZA IL CONSENSO SCRITTO DELLA SdP BREBEMI S.P.A. OGNI UTILIZZO NON AUTORIZZATO SARA' PERSEGUITO A NORMA DI LEGGE
THIS DOCUMENT MAY NOT BE COPIED, REPRODUCED OR PUBLISHED, EITHER IN PART OR IN ITS ENTIRETY, WITHOUT THE WRITTEN PERMISSION OF SdP BREBEMI S.P.A. UNAUTHORIZED USE WILL BE PROSECUTE BY LAW.