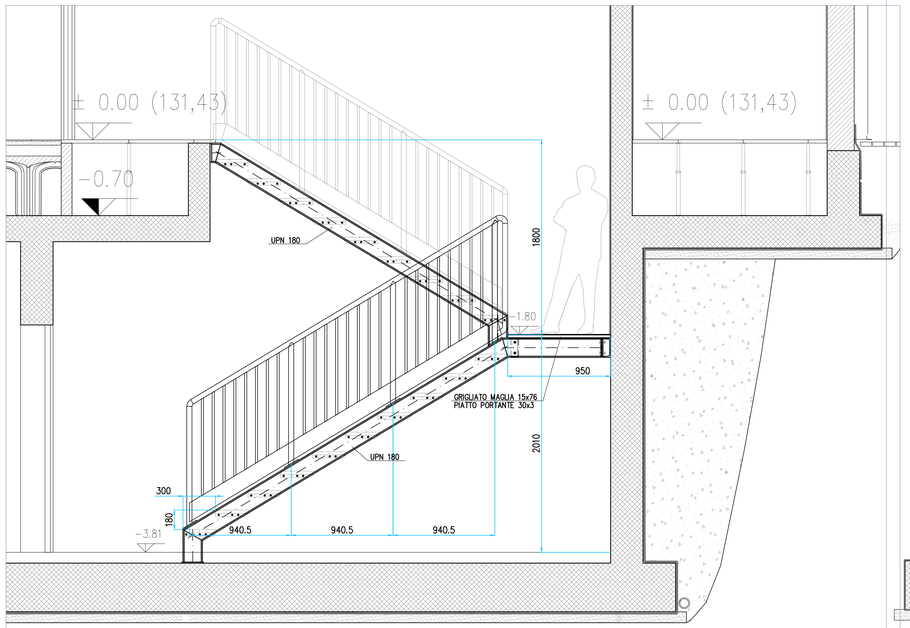

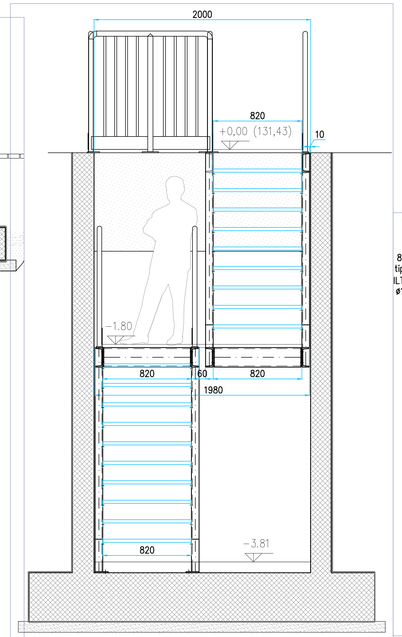

SE NON DIVERSAMENTE INDICATO VALGONO LE SEGUENTI PRESCRIZIONI

1) LAMINATI, PIASTRE, TUBI: S275J0 EN 10025
2) BULLONI: classe 8.8 con dado 8
3) TIRAFONDI: S355J2 EN 10025
4) SALDATURE: continue, profondità di gola pari a 0,7 volte lo spessore minimo saldato
5) SALDATURE: elettrodi E44 UNI 5132, a procedimento semiautomatico a filo sotto protezione di gas con caratteristiche analoghe

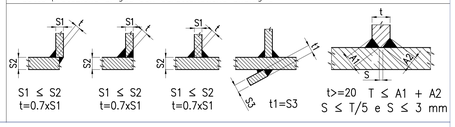

DETTAGLI

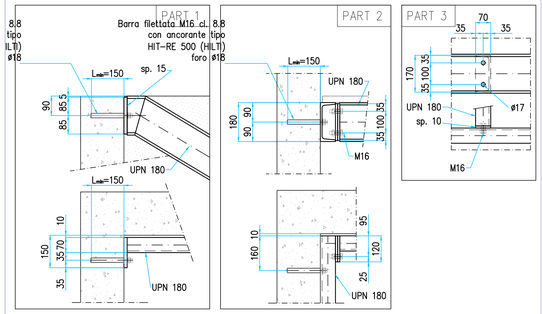

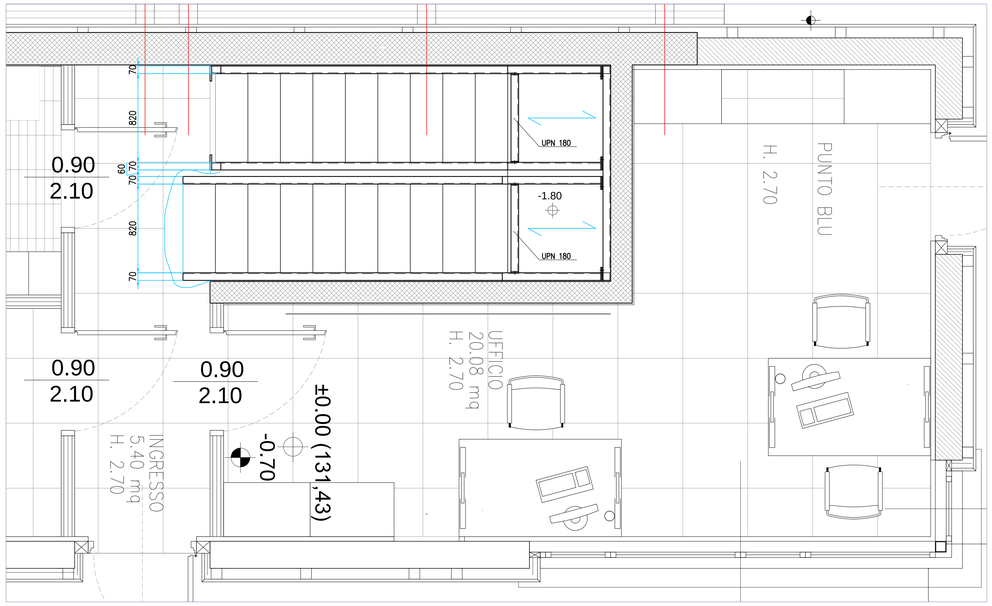

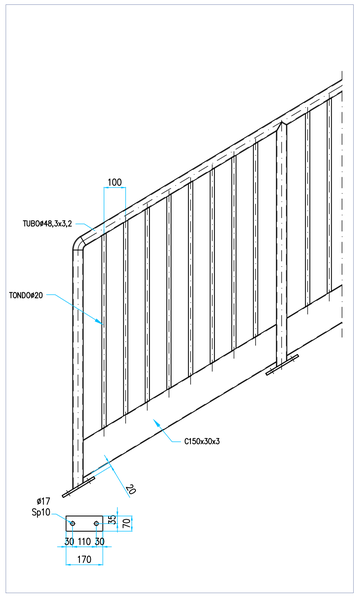

ELABORATI DI RIFERIMENTO

DESCRIZIONE	CODICE

NOTE

Pavimento interno edificio = quota relativa ±0.00 = quota assoluta 131.43 mt s.l.m.

1. Questo disegno deve essere letto con gli elaborati (disegni e specifiche) del Progetto Esecutivo Architettonico, Impiantistico e della Sicurezza Antincendio.

2. In caso di divergenza fra quote scritte e dimensioni direttamente misurate sugli elaborati, le quote scritte sono sempre prevalenti.

3. In caso di divergenza fra differenti elaborati di progetto, prevalgono sempre i disegni di maggiore dettaglio (nell'ordine, scala 1/1, 1/5, 1/20, 1/50 etc).

LEGENDA

CARATTERISTICHE DEI MATERIALI

CONCEDENTE
CONCESSIONI AUTOSTRADALI LOMBARDE

CONCESSIONARIA
SOCIETÀ DI PROGETTO BREBEMI SPA

CUP E31B05000390007

COLLEGAMENTO AUTOSTRADALE DI CONNESSIONE TRA LE CITTA' DI BRESCIA E MILANO

PROCEDURA AUTORIZZATIVA D. LGS 163/2006
DELIBERA C.I.P.E. DI APPROVAZIONE DEL PROGETTO DEFINITIVO N° 19/2016

INTERCONNESSIONE A35-A4 PROGETTO ESECUTIVO

I - INTERCONNESSIONE

I1 - INTERCONNESSIONE A35-A4

BRAX1 - BARRIERA DI TRAVAGLIATO

PROGETTO STRUTTURALE

CARPENTERIA IN ACCIAIO - SCALA EDIFICIO

PROGETTAZIONE:

interconnessione SCARL

IL PROGETTISTA RESPONSABILE INTEGRAZIONE PRESTAZIONI SPECIALISTICHE
IMPRESA PIZZAROTTI e C. S.p.A.
Dott. Ing. Paolo BERLIN
Ordine degli Ingegneri di Parma N. 821

IL DIRETTORE TECNICO
IMPRESA PIZZAROTTI e C. S.p.A.
Dott. Ing. Sandro De Boico
Ordine degli Ingegneri di PADOVA N. 631

VERIFICA :

APPROVATO SDF

I.D.	IDENTIFICAZIONE ELABORATO															DATA:
	RAPP.	TIPO	FASE	D.A.	LOTTO	ORIGINE	PROG. ORIGINE	TRATTO	STATO	PROGR.	PARTE NORD.	STATO	REV.			LUGLIO 2016
65912	04	CP	E	I	I1	BR	AX1	00	00	017	00	A	00	SCALA: VARIE		

ELABORAZIONE PROGETTUALE

IL PROGETTISTA:
PACENTINI INGEGNERI s.r.l
Dott. Ing. Alberto Pacentini
Ordine degli Ingegneri di Bologna N. 4152

REVISIONE

N.	REV.	DESCRIZIONE	DATA	REDATTO	DATA	CONTROLLATO	DATA	APPROVATO
0	00	EMISSIONE	28/07/2016	PACENTINI	28/07/2016	MAZZOLI	28/07/2016	MAZZOLI

IL CONCEDENTE
CONCESSIONI AUTOSTRADALI LOMBARDE

IL CONCESSIONARIO
Società di Progetto Brebemi SpA

IL PRESENTE DOCUMENTO NON POTRA' ESSERE COPIATO, RIPRODOTTO O ALTRIMENTI PUBBLICATO, IN TUTTO O IN PARTE, SENZA IL CONSENSO SCRITTO DELLA SAP BREBEMI S.P.A. CON LA/LEZIONE NON AUTORIZZATO SARA' PERSEGUITO A NORMA DI LEGGE
THIS DOCUMENT MAY NOT BE COPIED, REPRODUCED OR PUBLISHED, EITHER IN PART OR IN ITS ENTIRETY, WITHOUT THE WRITTEN PERMISSION OF SAP BREBEMI S.P.A. UNAUTHORIZED USE WILL BE PROSECUTED BY LAW.