CARPENTERIA GALLERIA TRA MICROPALI
Scala 1:50

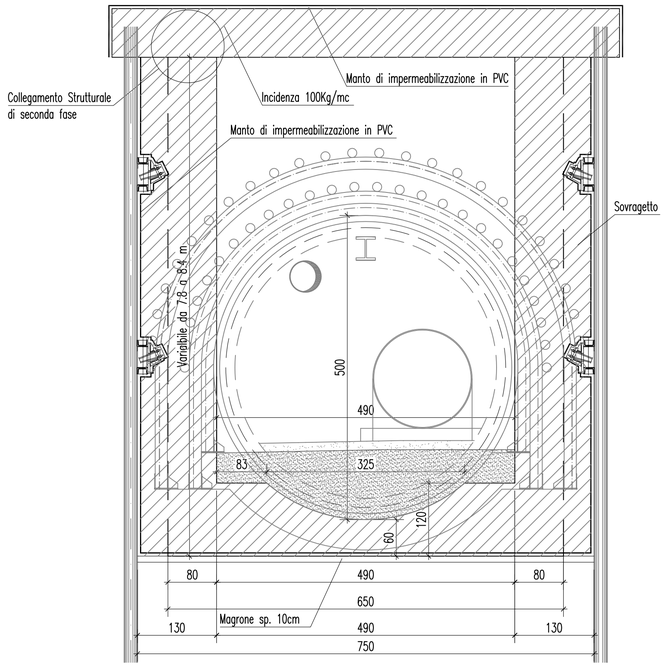

IMBOCCO GALLERIA TRATTO IN ARTIFICIALE

SEZIONE TRA PARATIE DI MICROPALI
Scala 1:100

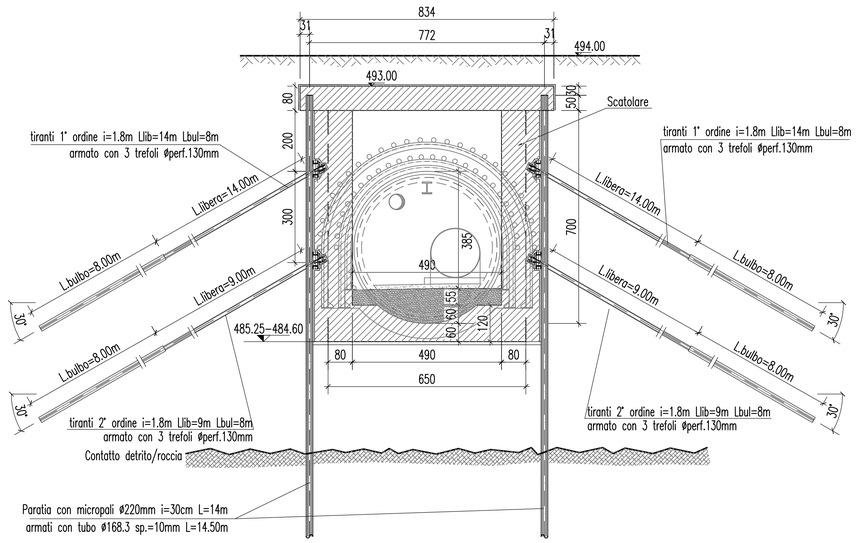

SEZIONE DI IMBOCCO
Scala 1:100

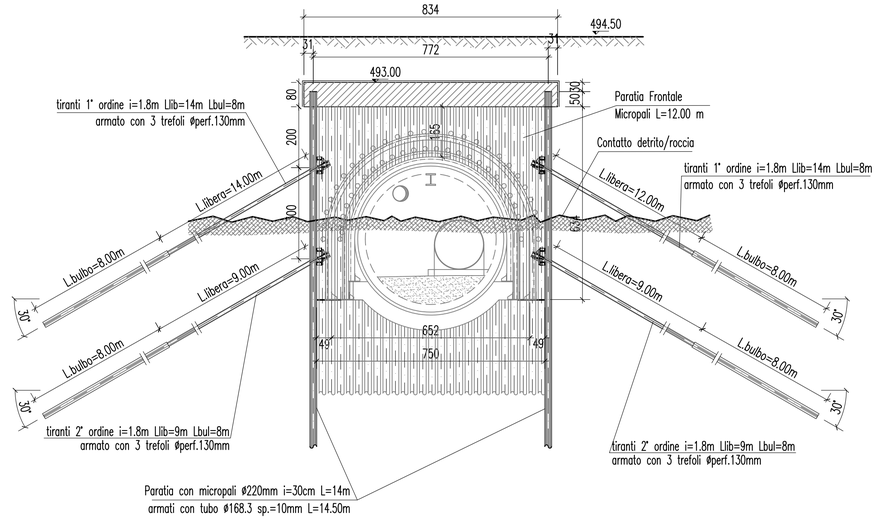

IMBOCCO GALLERIA IN NATURALE CON SCAVO TRADIZIONALE

SEZIONE TIPO C (SEZIONE TRASVERSALE)
Scala 1:50

MEZZA SEZIONE FINE CONCIO — MEZZA SEZIONE INIZIO CONCIO

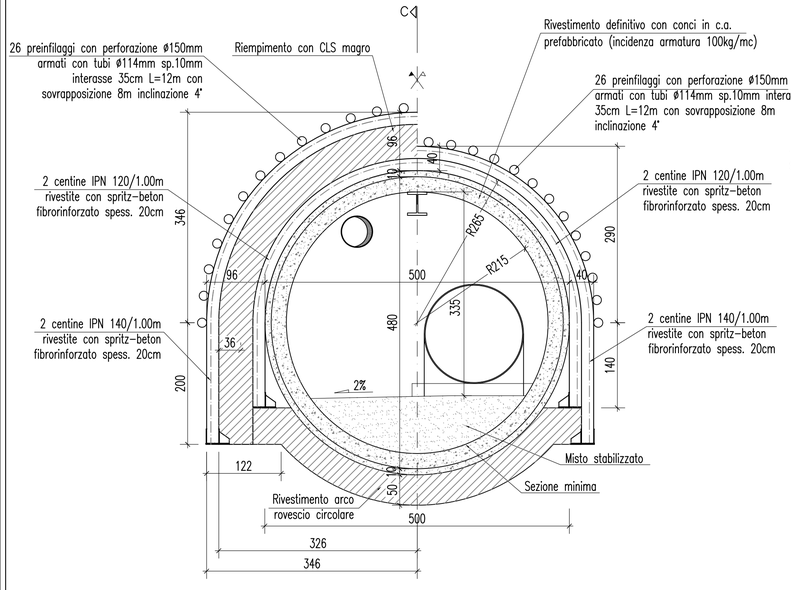

SEZIONE TIPO C (SEZIONE LONGITUDINALE)
Scala 1:50

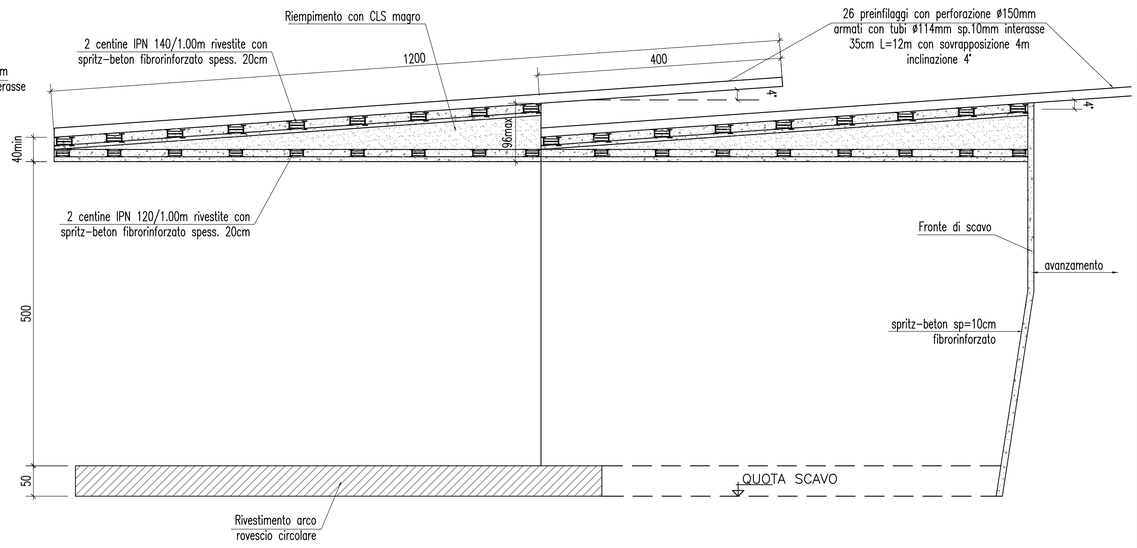

TABELLA MATERIALI

CARATTERISTICHE CALCESTRUZZI PER GETTI IN OPERA
C 28/35 (Rck >=35MPa)
classe minima di consistenza S3
classe di esposizione XC4
rapporto A/C<=0.50

ACCIAIO PER ARMATURE E CHIODATURE
B450C controllato in stabilimento saldabile

ACCIAIO PER CENTINE, PROFILATI E CALESTRELLI
S355JO

MICROPALI E INFILAGGI
Malta di iniezione
- Rapporto acqua/cemento<0.5
- Resistenza cubica>30MPa
- Cemento 600 kg/mc di impasto
- Fluidificanti non aerati ed eventuale bentonite<4% del peso del cemento

Acciaio per tubo d'armatura micropali e infilaggi
- S355JO

SPRITZ-BETON FIBRORINFORZATO
- RCK 24h≥10 MPa
- RCK 28gg≥30 MPa
- Spritz-beton dosato a 5q.li/mc di cemento: a/c<0.5 (con additivi)
- Fibre in acciaio 30Kg/mc

CARATTERISTICHE CALCESTRUZZI PER CORDOLI
C 25/30 (Rck >=30MPa)
classe minima di consistenza S3
classe di esposizione XC2
rapporto A/C<=0.60

CARATTERISTICHE MISCELE D'INIEZIONE TIRANTI (TIPO IRS)
- Cemento d'altoforno o pozzolanico 100 kg/mc
- Rapporto A/C. 0.4-0.45
- Eventuali additivi fluidificanti ed antiritiro (non aeranti)
- Resistenza a compressione (a 28gg.)>30N/mm²
- Bulbo di fondazione dei tiranti effettuato con 2 valvole al metro lineare
- Il diametro di perforazione dei tiranti e pari a 130 mm

CARATTERISTICHE SINGOLO TREFOLO
- Trefoli ø0.6"
- Diametro nominale 15.2 mm
- Sezione nominale 139 mm²
- Massa lineare 1.090 kg
- Carico minimo allungamento 1% fp(1)k 218.76 KN
- Carico di rottura a trazione fptk 245.25 KN
- Modulo elastico 210.10 KN/mm²

CONSORZIO DI BONIFICA DELLA
BARAGGIA BIELLESE E VERCELLESE

RIFACIMENTO INVASO SUL TORRENTE SESSERA IN SOSTITUZIONE DELL'ESISTENTE PER IL SUPERAMENTO DELLE CRISI IDRICHE RICORRENTI, IL MIGLIORAMENTO DELL'EFFICIENZA IDRICA DEGLI INVASI ESISTENTI SUI TORRENTI RAVASANELLA ED OSTOLA, LA VALORIZZAZIONE AMBIENTALE DEL COMPRENSORIO

DATA PROGETTO: APRILE 2010
AGGIORNAMENTO PROGETTO: -

ATTIVITA' DI PROGETTAZIONE:
CONSORZIO DI BONIFICA DELLA BARAGGIA BIELLESE E VERCELLESE
STECI s.r.l.
SOCIETA' DI INGEGNERIA
13100 VERCELLI – C.so Libertà, 162
Tel.(0161)253335-Fax(0161)259070-email: steci@tiscali.it 191.2

IL PROGETTISTA
(Dott. Ing. Domenico CASTELLI)

ATTIVITA' SPECIALISTICA
INTEGRA
Integrazioni Tecnologiche Progetti Ambientali
(Geol. Ing. Massimo PIETRANTONI)

CONDOTTA PRIMARIA ED UTILIZZAZIONE IDROELETTRICA

GALLERIA DI GRANERO
IMBOCCO GRANERO
SEZIONI TIPO IMBOCCO CON SCAVO TRADIZIONALE

PROGETTO DEFINITIVO

TAVOLA N.: DC57.7
SCALA DISEGNO: varie
PRATICA N 101.31D
ARCH. N IB 80
FILE : 101.31D-DC57.7

REVISIONI ELABORATO	N°			
	DATA			

CONTROLLO		DISEGNATORE	CONTROLLO	APPROVAZIONE
	FIRMA	A.U.	M.P.	D.C.