CARPENTERIA MURI LATO CARREGGIATA SUD
(1:100)

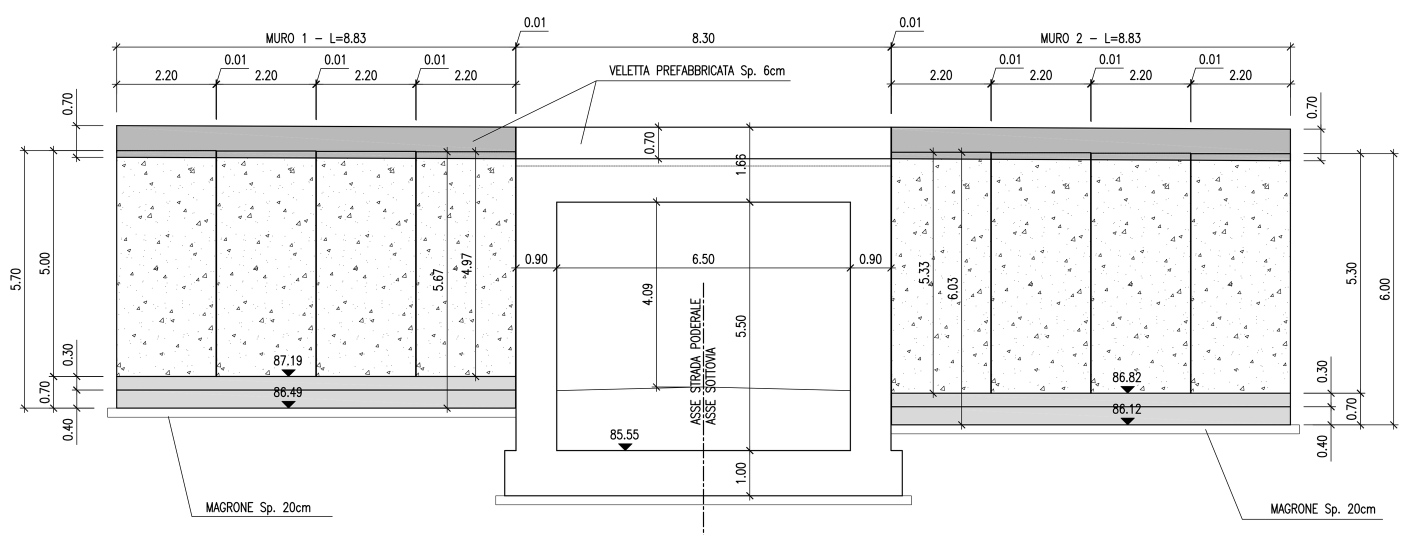

PIANTA MURI LATO CARREGGIATA SUD
(1:100)

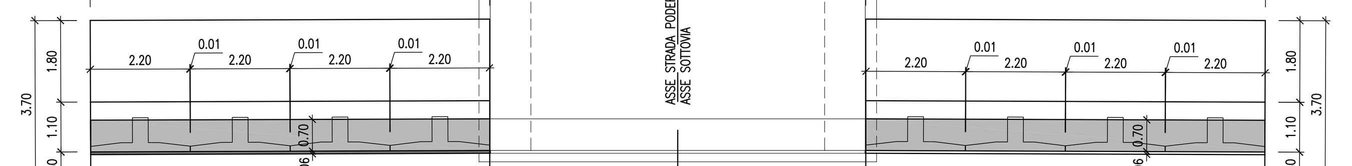

PROSPETTO MURI LATO CARREGGIATA SUD
(1:100)

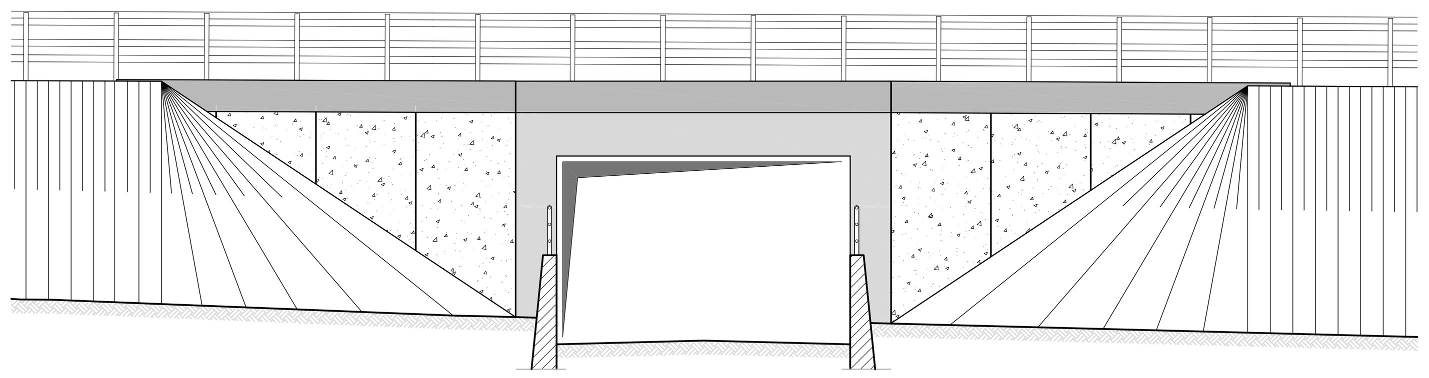

PLANIMETRIA
(1:200)

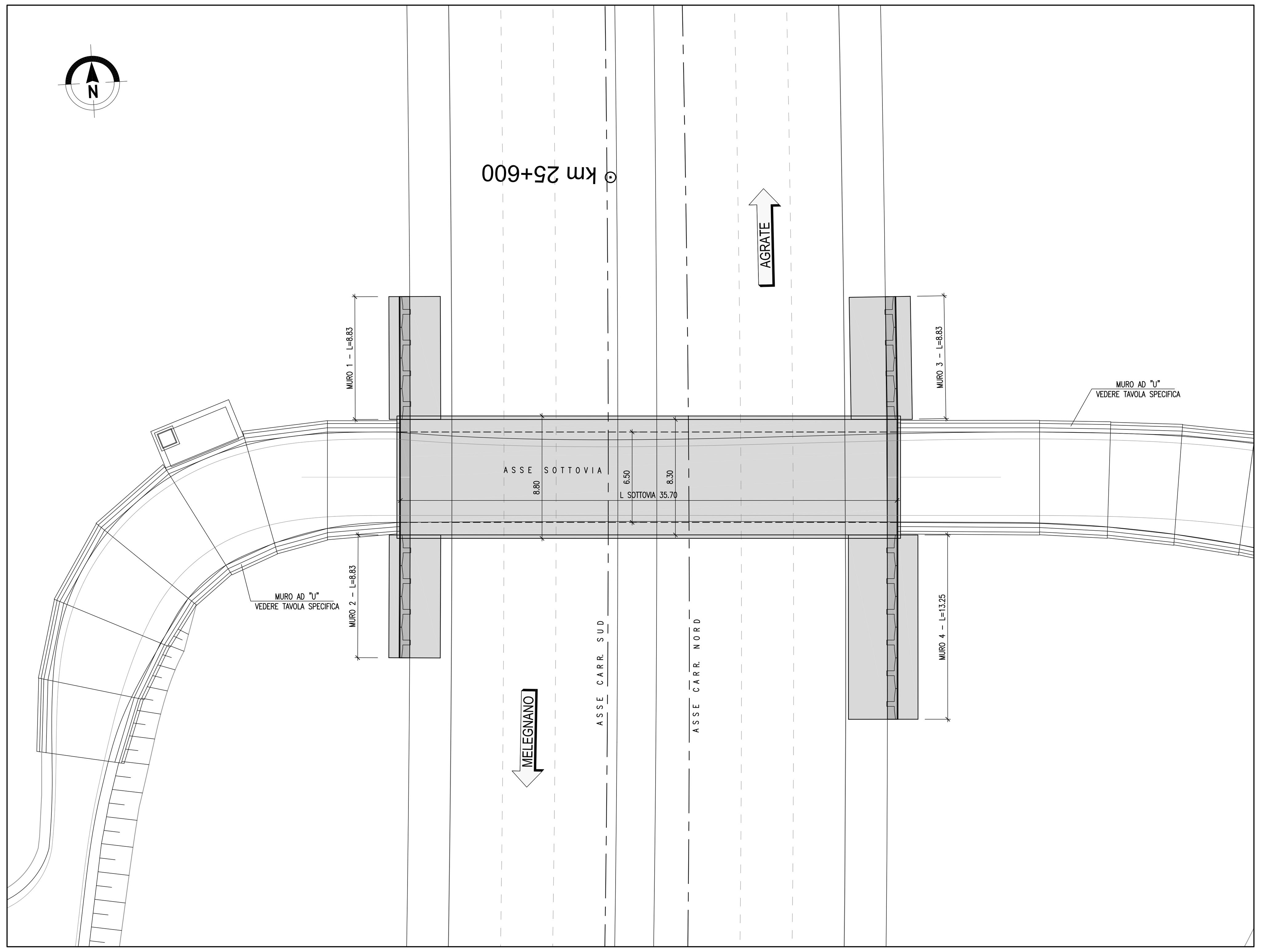

CARPENTERIA MURI LATO CARREGGIATA NORD
(1:100)

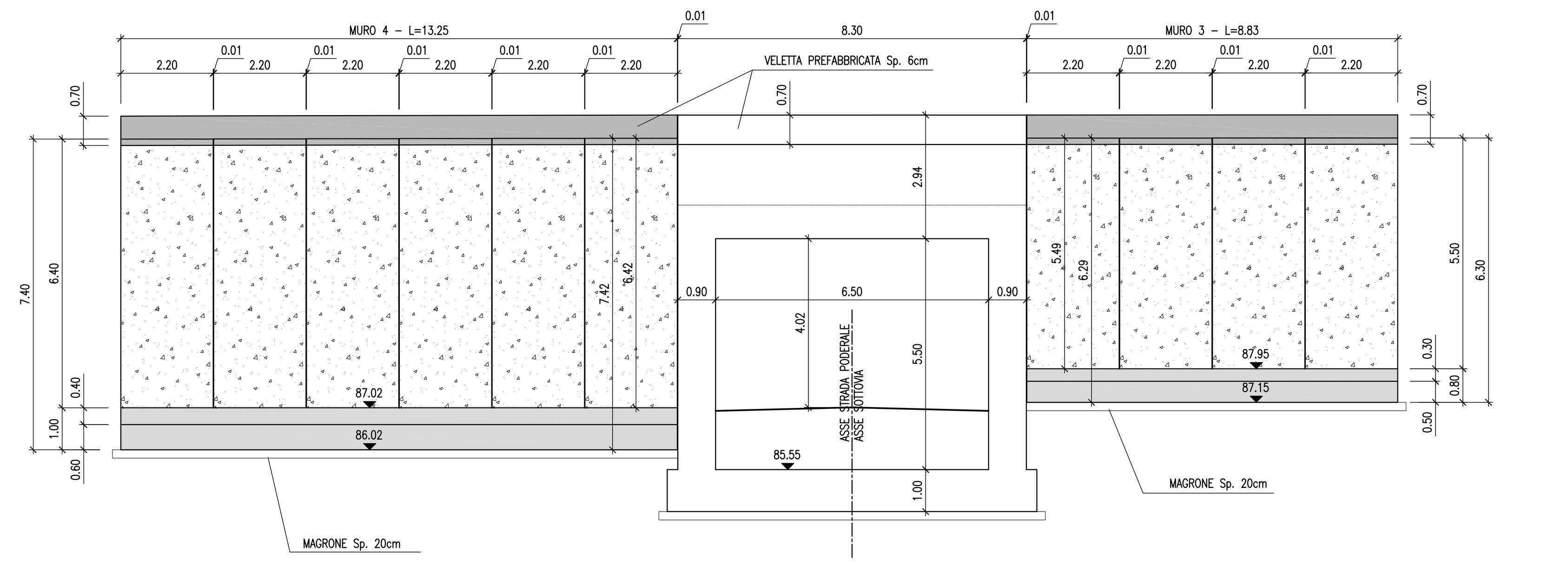

PIANTA MURI LATO CARREGGIATA NORD
(1:100)

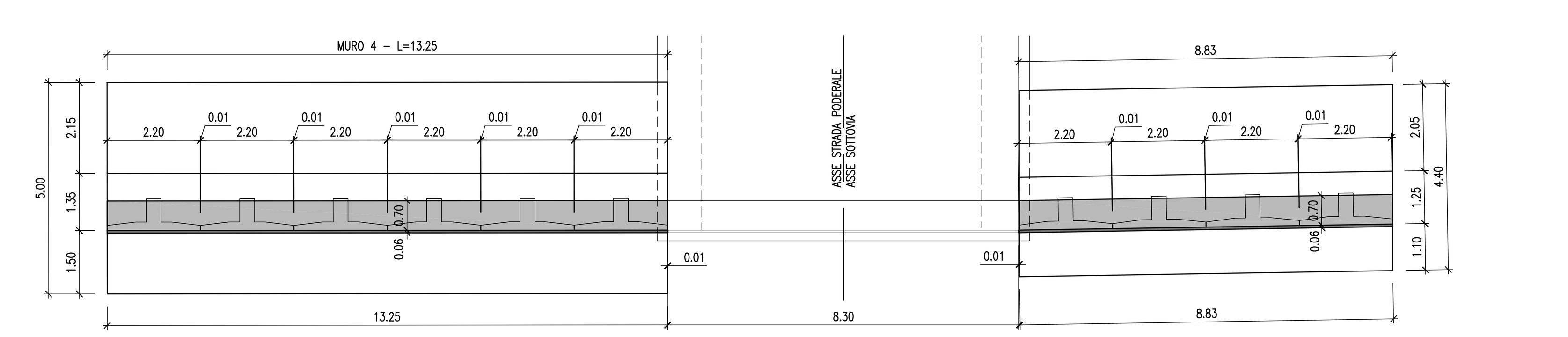

PROSPETTO MURI LATO CARREGGIATA NORD
(1:100)

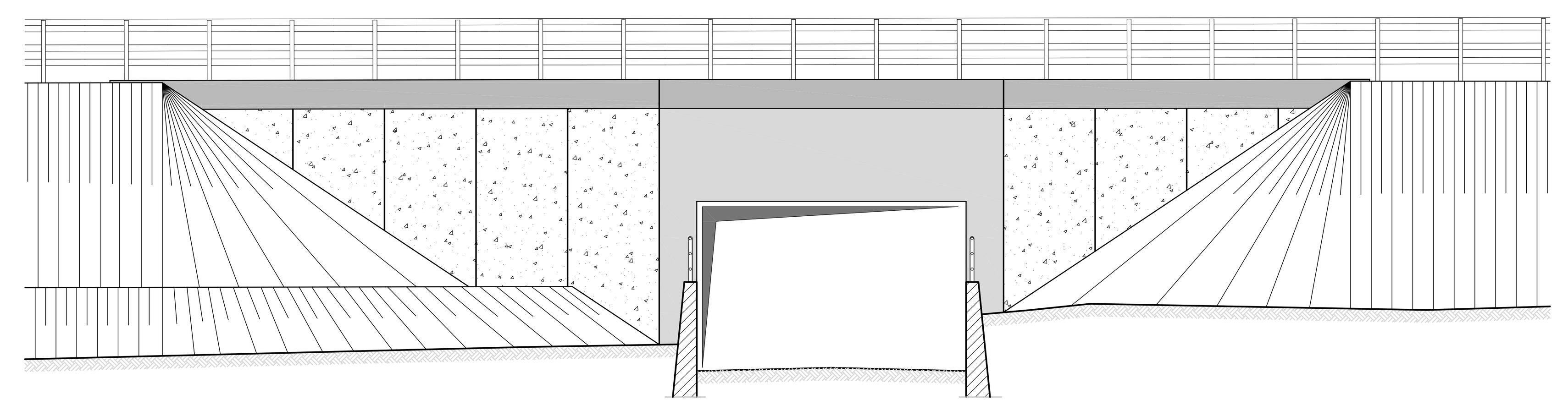

CARPENTERIA – SEZIONE TRASVERSALE
(1:100)

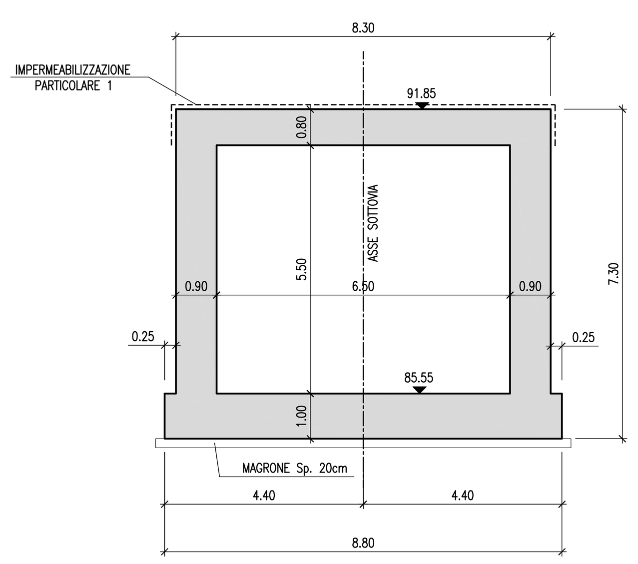

SEZIONE TIPOLOGICA MURO PREFABBRICATO
(1:50)

	A	B	C	D	E	F	G	H
MURI 1 e 2	40	30	70	110	180	80	290	370
MURO 3	50	30	80	125	205	110	330	440
MURO 4	60	40	100	135	215	150	350	500

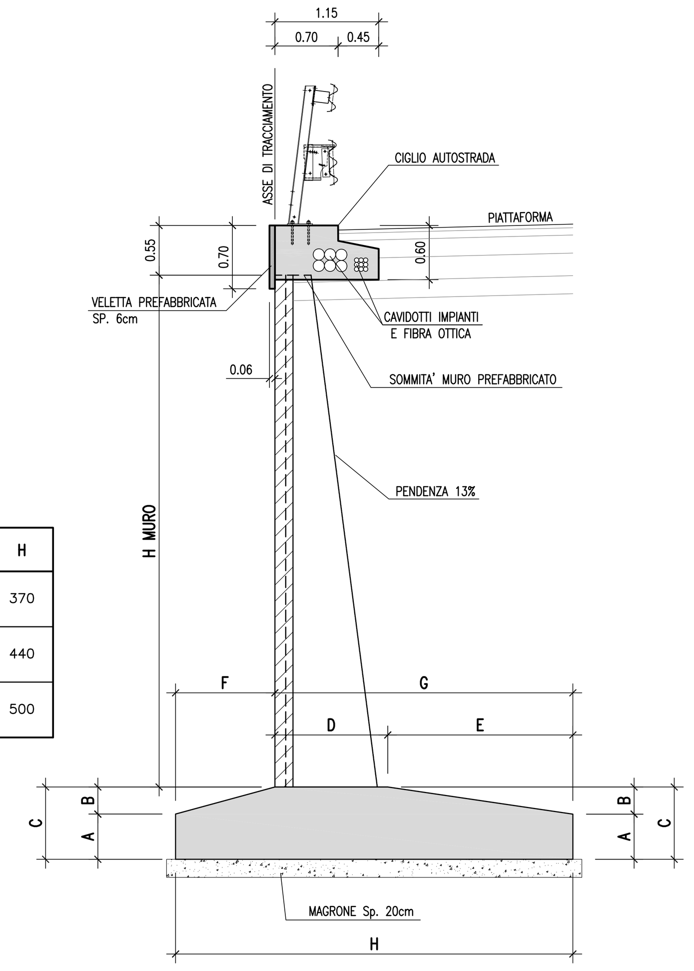

PARTICOLARE 1

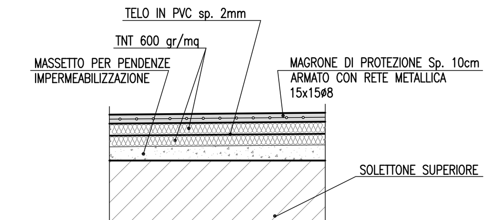

SEZIONE LONGITUDINALE IN ASSE TOMBINO
(1:200)

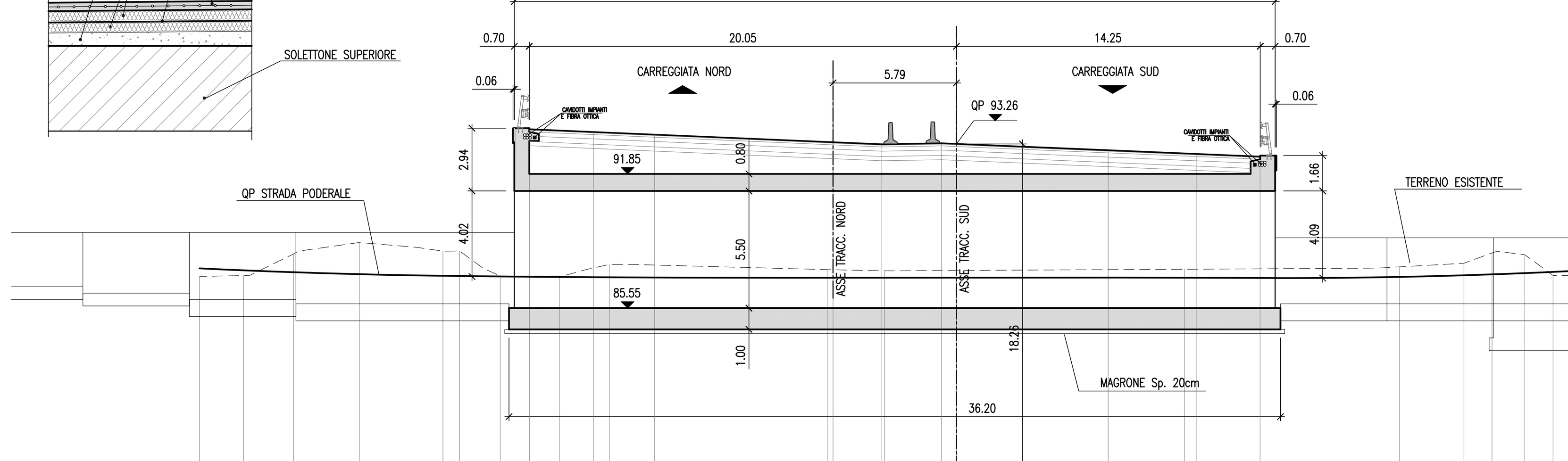

PROGRESSIVE TERRENO	-35.52, -33.45, -31.11, -28.02, -24.10, -23.30, -21.41, -18.63, -16.29, -6.06, -3.37, 10.71, 20.79, 23.81, 25.13, 26.67, 28.00, 30.25
PARZIALI TERRENO	2.07, 2.34, 3.09, 3.92, 0.78, 1.91, 2.77, 2.35, 10.23, 2.69, 3.37, 10.71, 10.08, 3.02, 1.32, 1.54, 1.33, 2.25
QUOTE TERRENO	87.04, 87.08, 88.09, 88.63, 88.22, 88.23, 87.06, 87.06, 87.61, 87.36, 87.30, 87.37, 87.49, 87.66, 88.14, 88.05, 87.08, 87.12
PROGRESSIVE PROGETTO	-20.04, -17.04, -14.16, -5.79, -3.50, -0.70, 7.12, 11.25, 14.25
PARZIALI PROGETTO	3.00, 2.88, 8.37, 2.29, 2.80, 0.70, 7.12, 4.13, 3.00
QUOTE PROGETTO	93.95, 93.82, 93.70, 93.34, 93.24, 93.29, 93.26, 92.96, 92.79, 92.66

DATI DI TRACCIAMENTO
(1:200)

MURO LATO CARREGGIATA SUD – DIREZIONE A4 (AGRATE)

	TRACCIAMENTO FONDAZIONE X	TRACCIAMENTO FONDAZIONE Y		TRACCIAMENTO MURO X	TRACCIAMENTO MURO Y
5	3411906.730	6492645.213	A	3411907.529	6492645.175
6	3411906.308	6492636.396	B	3411907.107	6492636.355
7	3411910.003	6492636.206			
8	3411910.426	6492645.036			

MURO LATO CARREGGIATA NORD – DIREZIONE A4 (AGRATE)

	TRACCIAMENTO FONDAZIONE X	TRACCIAMENTO FONDAZIONE Y		TRACCIAMENTO MURO X	TRACCIAMENTO MURO Y
13	3411944.187	6492643.310	E	3411943.088	6492643.348
14	3411943.879	6492634.467	F	3411942.780	6492634.524
15	3411939.484	6492634.693			
16	3411939.790	6492643.463			

SOTTOVIA

	TRACCIAMENTO FONDAZIONE X	TRACCIAMENTO FONDAZIONE Y
1	3411906.870	6492636.607
2	3411906.418	6492627.819
3	3411942.591	6492625.962
4	3411943.042	6492634.751

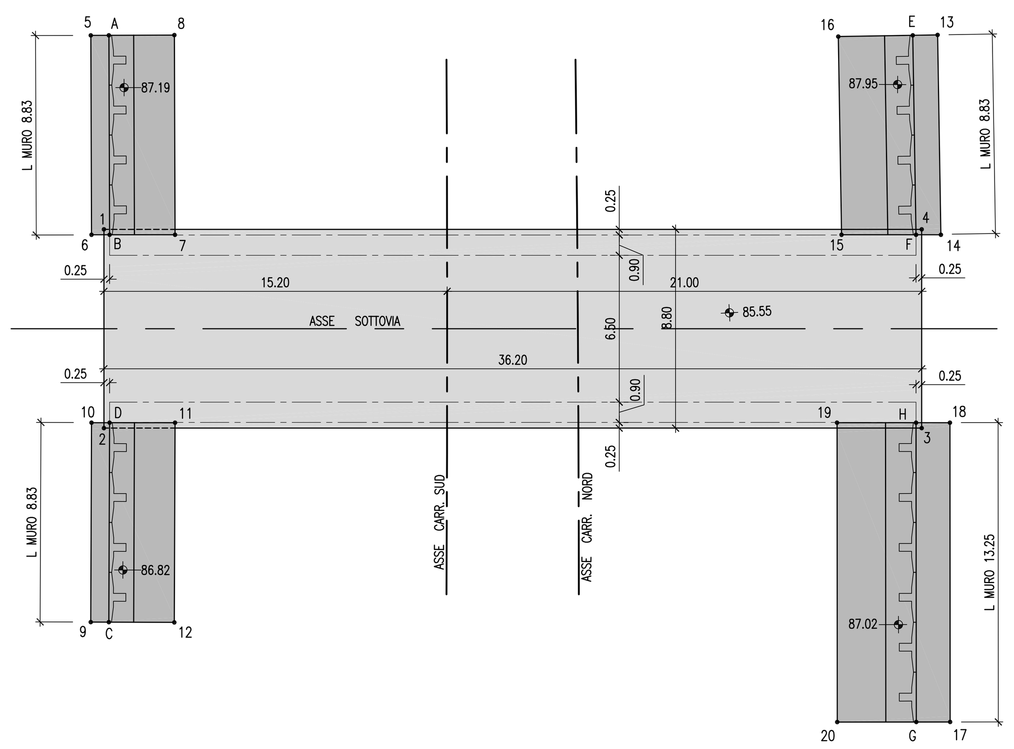

MURO LATO CARREGGIATA NORD – DIREZIONE A1 (MELEGNANO)

	TRACCIAMENTO FONDAZIONE X	TRACCIAMENTO FONDAZIONE Y		TRACCIAMENTO MURO X	TRACCIAMENTO MURO Y
17	3411943.181	6492612.906	G	3411941.683	6492612.982
18	3411943.852	6492626.138	H	3411942.353	6492626.215
19	3411938.858	6492626.394			
20	3411938.188	6492613.159			

MURO LATO CARREGGIATA SUD – DIREZIONE A1 (MELEGNANO)

	TRACCIAMENTO FONDAZIONE X	TRACCIAMENTO FONDAZIONE Y		TRACCIAMENTO MURO X	TRACCIAMENTO MURO Y
9	3411905.396	6492619.273	C	3411906.195	6492619.229
10	3411905.881	6492628.087	D	3411906.680	6492628.046
11	3411909.577	6492627.897			
12	3411909.090	6492619.070			

PARTICOLARE WATER STOP

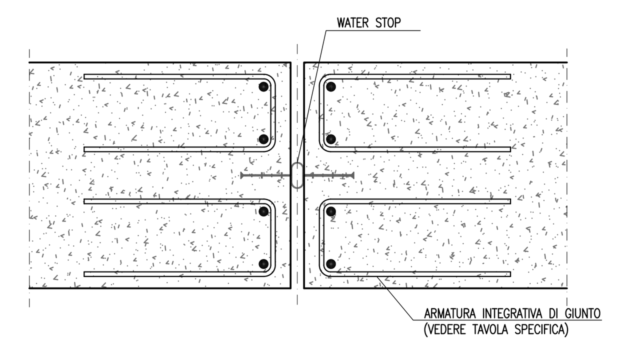

PARTICOLARE ELEMENTO D'ANGOLO

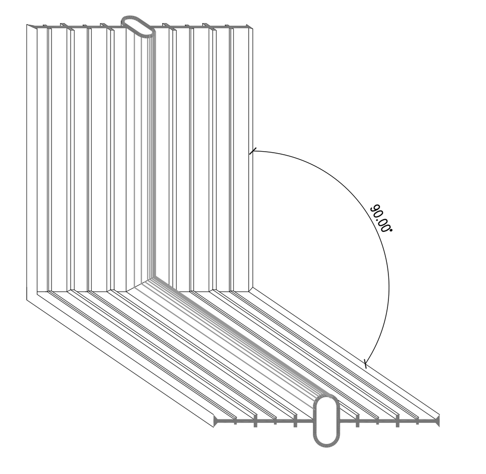

CARPENTERIA – SEZIONE LONGITUDINALE
(1:100)

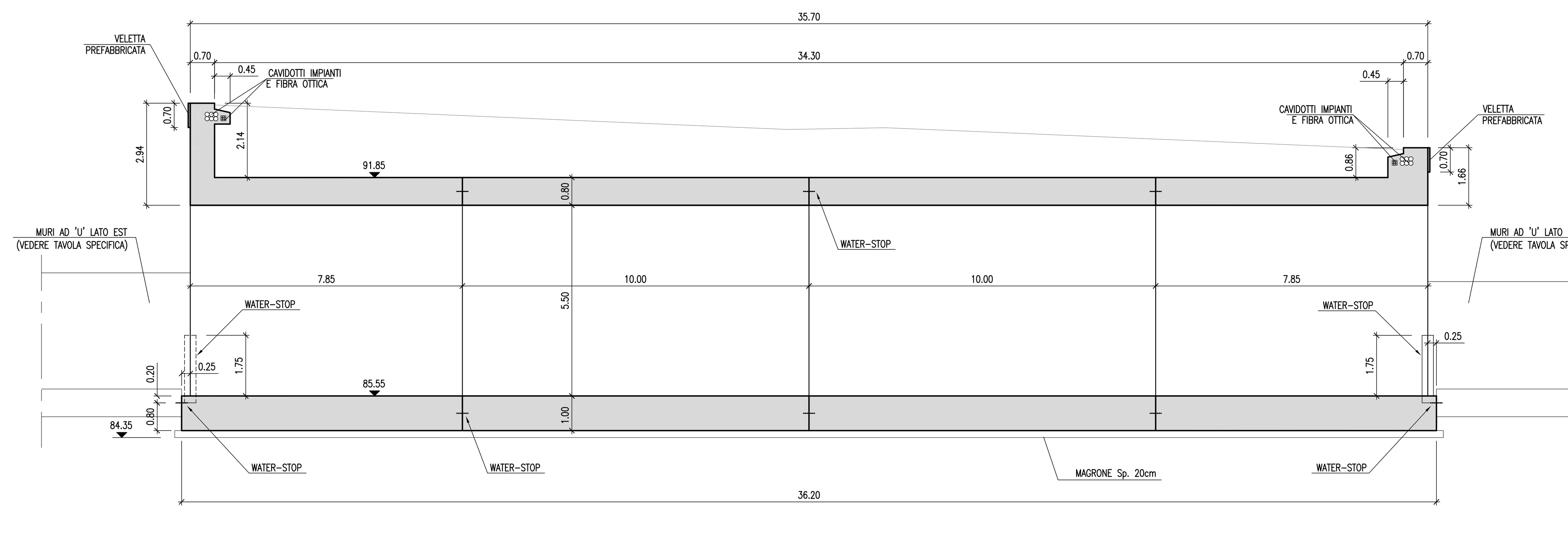

CONCESSIONI AUTOSTRADALI LOMBARDE — tangenziale esterna

TANGENZIALE EST ESTERNA DI MILANO

CODICE C.U.P. I21B05000290007
CODICE C.I.G. 017107578C

PROGETTO ESECUTIVO

LOTTO C

OPERE STRUTTURALI

OPERE D'ARTE MINORI: SOTTOVIA
COLLEGAMENTO STRADALE C.NA BELPENSIERO
SOTTOVIA 6,50X5,50M L= 35,70M PROGR. KM 25+621,57
SOTTOVIA E MURI - CARPENTERIA

IL PROGETTISTA
SINA S.p.A.
Dott. Ing. Gian Paolo Melis
Ordine Ingegneri di Parma n. 1686

LAMBRO S.C.A.R.L.
Dott. Ing. Enrico Zorgati
Ordine Ingegneri di Padova n. 2259

CONSORZIO COSTRUTTORI TEEM
IL DIRETTORE TECNICO
Dott. Ing. Rocco Magri

RESPONSABILE INTEGRAZIONE PRESTAZIONI SPECIALISTICHE
Dott. Ing. Pietro Mazzoli
Ordine Ingegneri di Parma n. 821

IL CONCEDENTE — CONCESSIONI AUTOSTRADALI LOMBARDE
IL CONCESSIONARIO — tangenziale esterna
IL DIRETTORE DEI LAVORI

EM./REV.	DATA	DESCRIZIONE	ELABORAZIONE PROGETTUALE	CONTR.	APPROV.
B	_01 15/06/2012	Istruttoria CAL/TE	P. Romani	R. Boller	G.P. Melis
A	30/01/2012	EMISSIONE	P. Romani	R. Boller	G.P.Melis

IDENTIFICAZIONE ELABORATO

NUM. PROGR.	FASE	LOTTO	ZONA	OPERA	TRATTO OPERA	AMBITO	TIPO ELABORATO	PROGRESSIVA	REV.
C1031	E	C	AC1	SO022	0	ON	CA	001	B

DATA: 15/06/2012
SCALA: VARIE

IL PRESENTE DOCUMENTO NON POTRA' ESSERE COPIATO, RIPRODOTTO O ALTRIMENTI PUBBLICATO, IN TUTTO O IN PARTE, SENZA IL CONSENSO SCRITTO DELLA TANGENZIALE ESTERNA S.P.A.. OGNI UTILIZZO NON AUTORIZZATO SARA' PERSEGUITO A NORMA DI LEGGE
THIS DOCUMENT MAY NOT BE COPIED, REPRODUCED OR PUBLISHED, EITHER IN PART OR IN ITS ENTIRETY, WITHOUT THE WRITTEN PERMISSION OF TANGENZIALE ESTERNA S.P.A.. UNAUTHORIZED USE WILL BE PROSECUTE BY LAW.