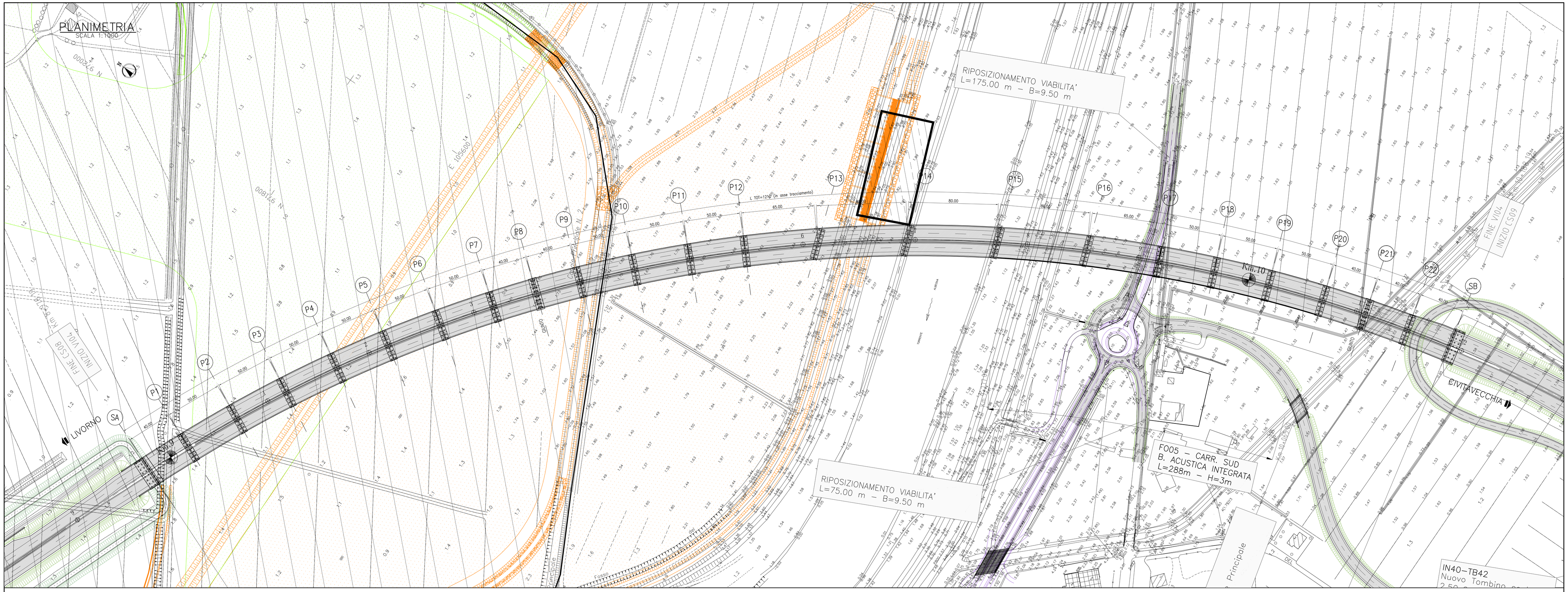

SEZIONE TRASVERSALE IMPALCATO TIPO (campata l=50m.) scala (1:100)

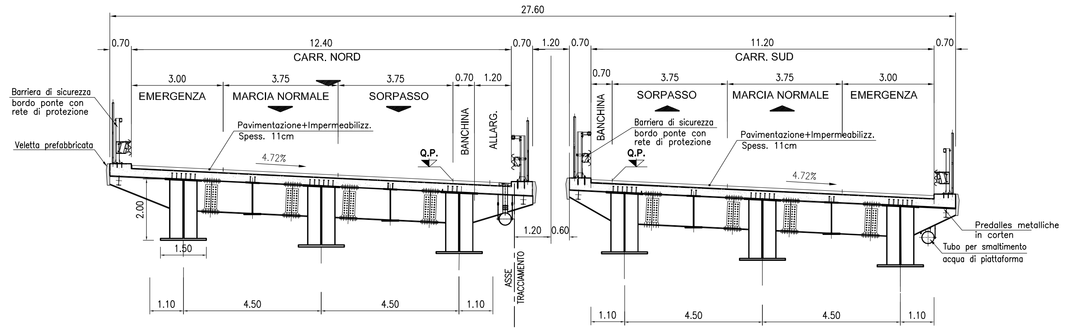

SCHEMA APPARECCHI D'APPOGGIO

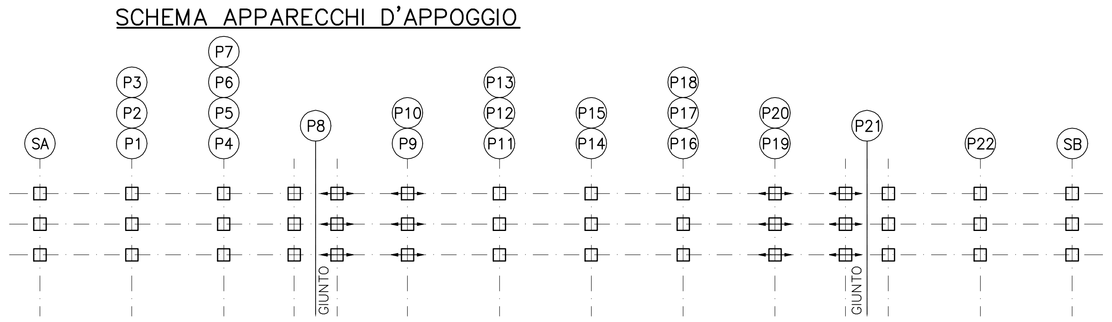

LEGENDA

- APPOGGIO ELASTOMERICO (EB)
- APPOGGIO ELASTOMERICO CON PARTE SCORREVOLE MOBILE UNIDIREZIONALMENTE

PILE TIPO – VISTA scala (1:100)

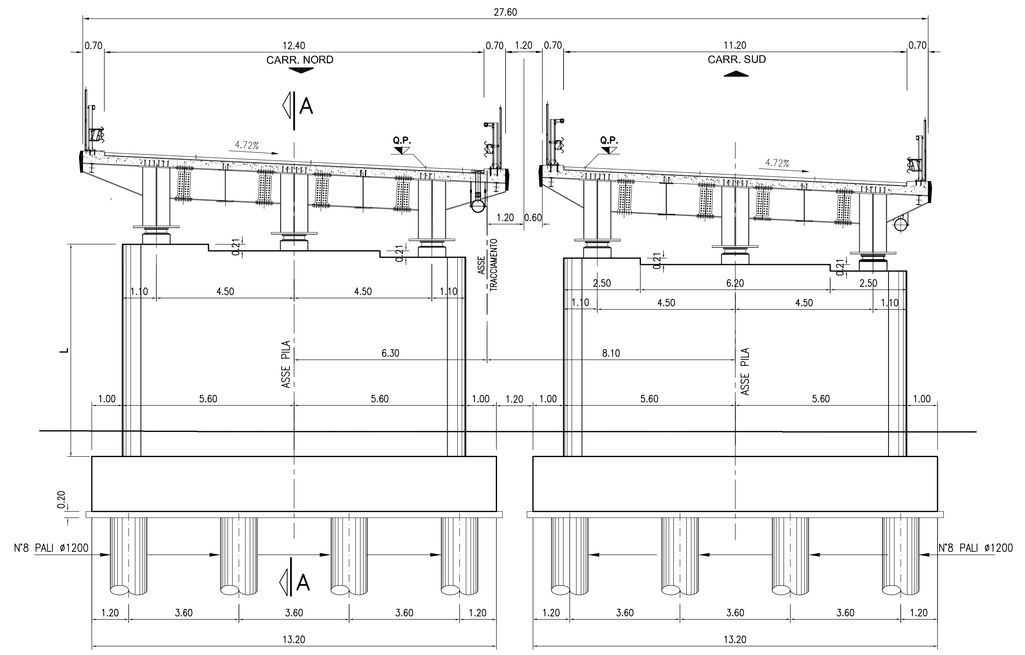

SEZIONE A–A scala (1:100)

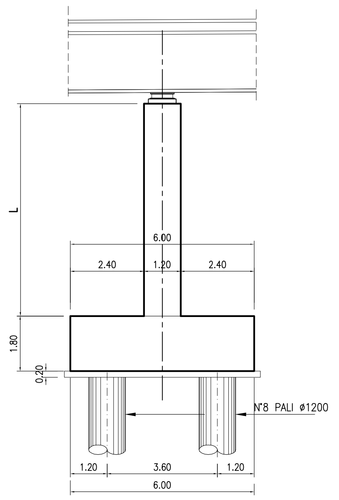

TABELLA MATERIALI:

PER QUANTO NON SPECIFICATO NEL SEGUITO, IN PARTICOLARE RELATIVAMENTE ALLE CARATTERISTICHE DEI MATERIALI, ALLE SPECIFICHE PER L'ESECUZIONE DEI LAVORI ED AI CONTROLLI DA ESEGUIRE, SI DOVRA' FARE RIFERIMENTO ALLE NORME TECNICHE D'APPALTO.

CALCESTRUZZO:
MAGRO DI FONDAZIONE (non strutturale):
- Classe di resistenza C12/15
PALI:
- Classe di resistenza C25/30
- Classe di esposizione XC2
FONDAZIONI SPALLE E PILE:
- Classe di resistenza C28/35
- Classe di esposizione XC2
ELEVAZIONI SPALLE, PILE, BAGGIOLI E RITEGNI SISMICI:
- Classe di resistenza C32/40
- Classe di esposizione XC4
ELEVAZIONI SPALLE, PILE, BAGGIOLI E RITEGNI SISMICI (Solo per OPERE in AMPLIAMENTO):
- Classe di resistenza C28/35
- Classe di esposizione XC4
SOLETTA IN C.A. E CORDOLI:
- Calcestruzzo espansivo all'aria con ritiro <100micron/m a 28gg (Solo per AMPLIAMENTI SOLETTA)
- Classe di resistenza C35/45
- Classe di esposizione XC4
BAGGIOLI E RITEGNI SISMICI (Solo per STRUTTURE ESISTENTI):
- Calcestruzzo espansivo all'aria con ritiro <100micron/m a 28gg
- Classe di resistenza C32/40
- Classe di esposizione XC4
PREDALLE:
- Classe di resistenza C35/45
- Classe di esposizione XC4
ACCIAIO PER ARMATURE ORDINARIE:
- Acciaio in barre nervate tipo B450C
fyk ≥ 450 MPa
ftk ≥ 540 MPa

COPRIFERRO per pali trivellati:	60.0 mm (ØPALO>600mm)
COPRIFERRO per solette, travi prefab.:	35.0 mm
COPRIFERRO per fondazioni ed elevazioni:	40.0 mm

N.B. MATERIALI CONFORMI ALLE NORME:

UNI EN 206-1:	2006
UNI EN 11104:	2004
UNI EN ISO 15630:	2004

ACCIAIO PER CARPENTERIA METALLICA:
Secondo EN 10025

Elementi saldati	t ≤ 20mm S355J0W
Elementi saldati	20 < t ≤ 40mm S355J0G3W
Elementi saldati	t > 40mm S355K2G3W
Elementi non saldati, angolari, piastre e imbottiture	S355J0W

BULLONI:
Secondo UNI EN ISO 4016:2002 e UNI 5592:1968

Viti	classe 10.9 (UNI EN ISO 898-1:2001)
Dadi	classe 10 (UNI EN 20898-2:1994)
Rosette in acciaio	C50 EN10083-2:2006 (HRC 32-40) (UNI EN 14399)

I bulloni disposti verticalmente, avranno la testa della vite verso l'alto ed il dado verso il basso ed avranno una rosetta sotto la vite ed una sotto il dado.
SALDATURE:
In accordo alla EN 1090
PIOLI:
Secondo UNI EN ISO 13918

Pioli tipo	NELSON Ø=19
Acciaio	ex ST 37-3K (S235J2G3+C450)
	fy > 350 MPa
	fu > 450 MPa
	Allungamento > 15%
	Strizione > 50%

NOTA: Tutte le giunzioni soggette ad inversione di sforzo saranno ad attrito

NOTA: Le quote dell'esistente saranno soggette a riscontro .

Società Autostrada Tirrenica p.A.
GRUPPO AUTOSTRADE PER L'ITALIA S.p.A.

AUTOSTRADA (A12) : ROSIGNANO – CIVITAVECCHIA
LOTTO 5B
TRATTO: FONTEBLANDA – ANSEDONIA
PROGETTO DEFINITIVO

INFRASTRUTTURA STRATEGICA DI PREMINENTE INTERESSE NAZIONALE

AU–CORPO AUTOSTRADALE
OPERE D'ARTE MAGGIORI
VIADOTTI E PONTI
VI 04 – Nuovo Viadotto sul Fiume Albegna
L=1210.00m. al Km. 9+592.55
Planimetria e sezione trasversale tipo

IL PROGETTISTA SPECIALISTICO	IL RESPONSABILE INTEGRAZIONE PRESTAZIONI SPECIALISTICHE	IL DIRETTORE TECNICO
Ing. Lucio Ferretti Torricelli Ord. Ing. Brescia N. 2188 RESPONSABILE UFFICIO STR	Ing. Alessandro ARI Ord. Ing. Milano N. 20015 CAPO PROGETTO	Ing. Massimiliano Giacobbi Ord. Ing. Milano N. 20746

WBS	RIFERIMENTO ELABORATO						DATA:	REVISIONE:	
	DIRETTORIO			FILE			MAGGIO 2016	n.	data
opera	codice commessa	fase/liv.	unità/'	progressivo progr. opera/sottopera	n. progressivo	Rev.	SCALA: varie	1	OTTOBRE 2016
–	1 2 1 2 1 4 0 9	– – –	S T R	0 0 4 0	– 1				

spea ENGINEERING / Atlantia	COORDINATORE GENERALE INIZIATIVA SAT Ing. Massimiliano Giacobbi Ord. Ingg. Milano N. 20746 CAPO COMMESSA	ELABORAZIONE GRAFICA A CURA DI :	
	CONSULENZA A CURA DI :	ELABORAZIONE PROGETTUALE A CURA DI :	
		IL RESPONSABILE UNICO :	

VISTO DEL COMMITTENTE	VISTO DEL CONCEDENTE
SAT	Ministero delle Infrastrutture e dei Trasporti DIPARTIMENTO PER LA RICERCA, LO SVILUPPO E LA SICUREZZA DELLE INFRASTRUTTURE STRUTTURE E INFRASTRUTTURE CIVILI E PROGETTAZIONE INTEGRATA

IL PRESENTE DOCUMENTO NON POTRA' ESSERE COPIATO, RIPRODOTTO O ALTRIMENTI PUBBLICATO, IN TUTTO O IN PARTE, SENZA IL CONSENSO SCRITTO DELLA SAT. AUTORIZZO PER ITALIA E ESTERO, ENTRO I LIMITI DI LEGGE, LA COPIA, LA RIPRODUZIONE E LA PUBBLICAZIONE PER USI NON COMMERCIALI.
THIS DOCUMENT MAY NOT BE COPIED, REPRODUCED OR PUBLISHED, EITHER IN PART OR IN ITS ENTIRETY, WITHOUT THE WRITTEN PERMISSION OF SAT. AUTHORIZED FOR ITALY AND ABROAD WITHIN THE LIMITS PROVIDED BY LAW.