PLANIMETRIA DI INQUADRAMENTO IMPIANTI TIPOLOGICI DI SVINCOLO

LEGENDA SIMBOLI PLANIMETRIA

Punto luce illuminazione corsia speciale in piattaforma autostradale costituito da:
- Palo in acciaio zincato altezza fuori terra 10 m su plinto prefabbricato in cls
- Sbraccio con estensione 2 metro
- Corpo illuminante stradale a tecnologia LED da 152W tipo Thorn CivTEQ 72L70 ottica EWSC o similare

Punto luce illuminazione stradale in viabilità ordinaria costituito da:
- Palo in acciaio zincato altezza fuori terra 8 m su plinto prefabbricato in cls
- Sbraccio con estensione 1 metro
- Corpo illuminante stradale a tecnologia LED da 152W tipo Thorn CivTEQ 72L70 ottica EWR o similare

Punto luce illuminazione sottovia di esercizio costituito da:
- Proiettore tunnel a tecnologia LED tipo GL2 Compact della Schreder o similare; completo di staffa di supporto ad inclinazione variabile adatta al fissaggio a parete e/o soffitto

Quadro elettrico stradale sezionamento / protezione linee elettriche ai punti luce circuiti luce costituito da:
- Armadio stradale in vetroresina tipo Conchiglia CVN IP55 o similare
- Plinto in cls di supporto armadio
- Interruttore generale differenziale con sistema di riarmo motorizzato
- Interruttori MT di sezionamento e protezione circuiti luce
- Accessori vari per il cablaggio la distribuzione in itinere dei circuiti elettrici sottesi

Ele — Tratteggio indicativo di infrastruttura interrata per la distribuzione dei circuiti elettrici in cavo costituita da tubazione in PVC corrugata doppia parete Ø110 mm, corda di rame nudo sez. 35 mmq, pozzetti di sezionamento da 500 x 500 mm completi di chiusino carrabile in ghisa B125 o C250.

Ele — Tratteggio indicativo di infrastruttura a vista per la distribuzione dei circuiti elettrici in cavo a servizio dei corpi illuminanti di sottovia scatolare; costituita da canalizzazione in acciaio da 80 x 80 mm, zancata alla parete dello stesso mediante opportune staffe di supporto.

TIPOLOGICO PUNTO LUCE SOTTOVIA SCATOLARE

Proiettore tunnel tipo GL2 Compact della Schreder o similare:
- Corpo in alluminio estruso protetto contro l'ossidazione elettrolitica (classe 15)
- Testate: alluminio pressofuso verniciato a polvere poliestere
- Viti in acciaio inox
- Protettore: vetro temprato termicamente
- Una portella su una delle testate permette l'accesso al vano ausiliari. Connettori rapidi permettono una rimozione agevolata della piastra ausiliari
- Colore: RAL 7040 grigio chiaro

SCHEMA UNIFILARE GENERALE DI POTENZA IMPIANTI TIPOLOGICI DI SVINCOLO

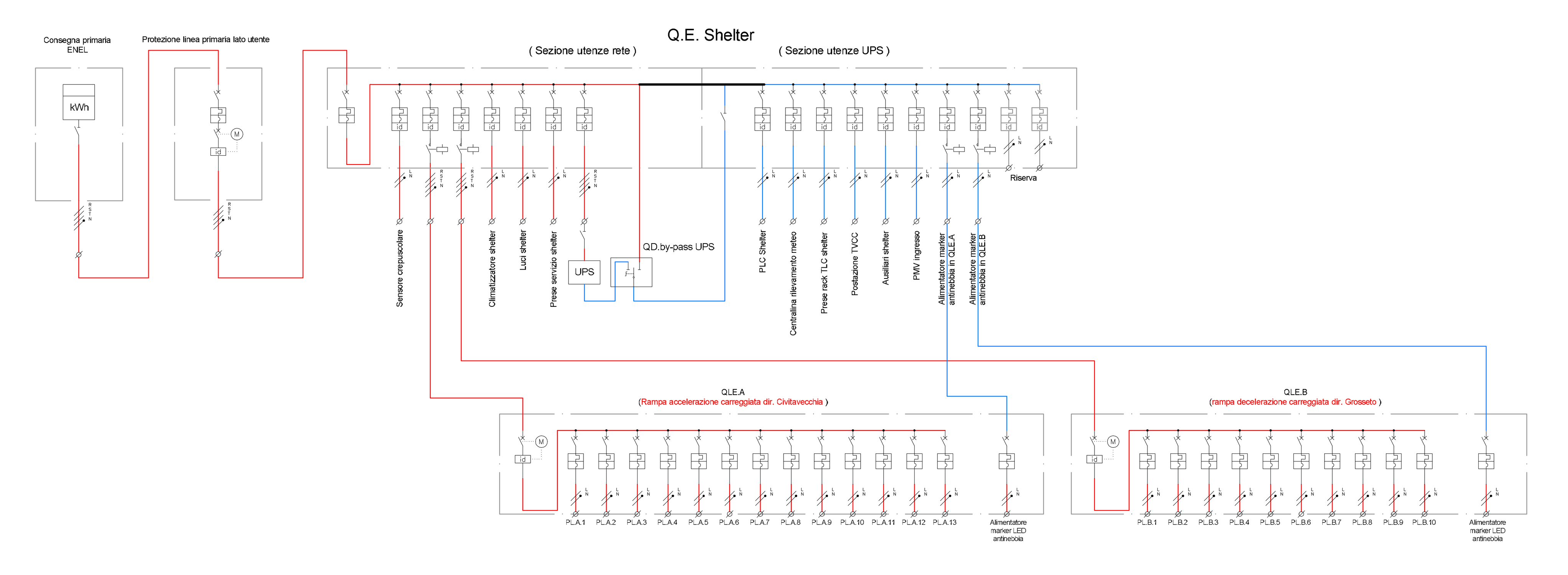

SCHEMA UNIFILARE GENERALE DI POTENZA IMPIANTI TIPOLOGICI VIABILITA' COMPLEMENTARI ALLO SVINCOLO

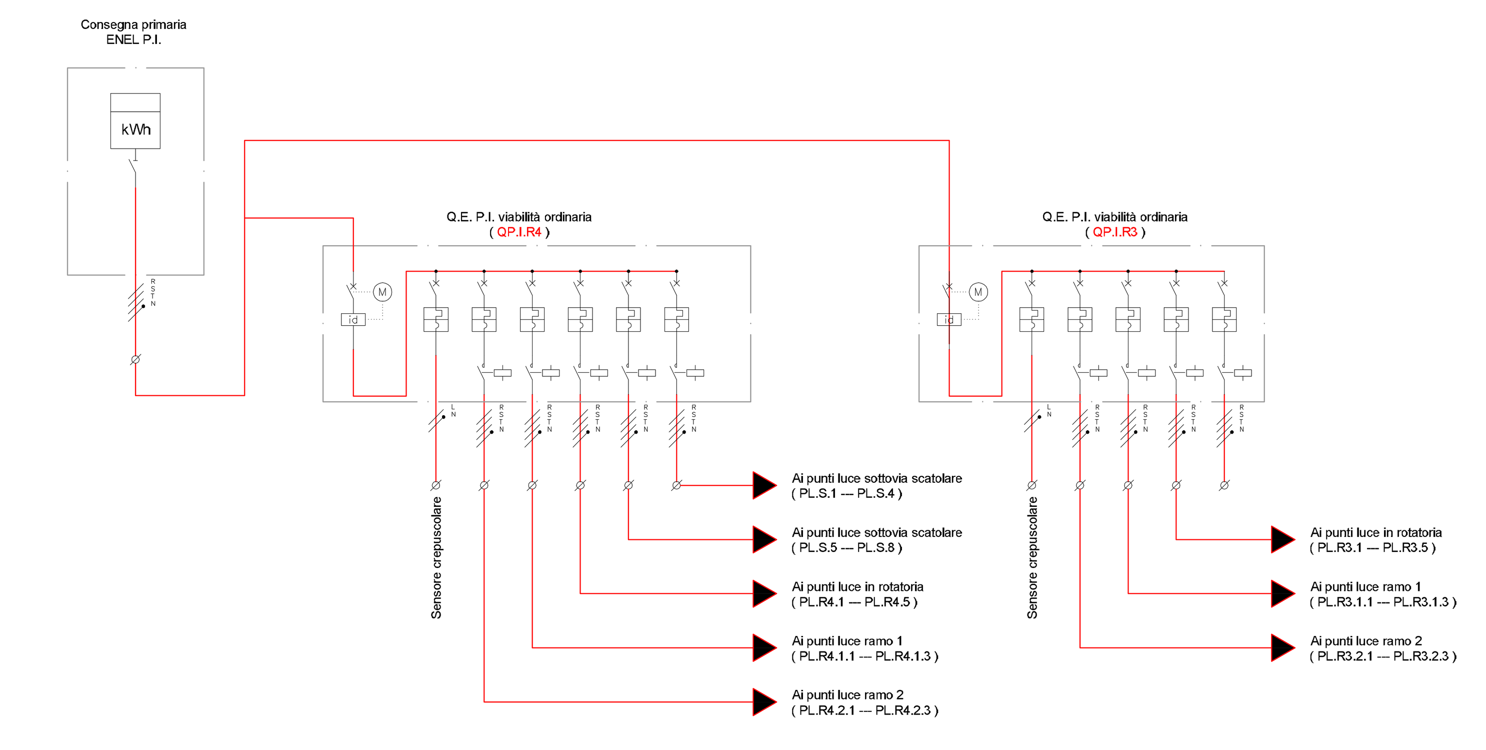

TIPOLOGICO PUNTO LUCE RAMPE AUTOSTRADALI

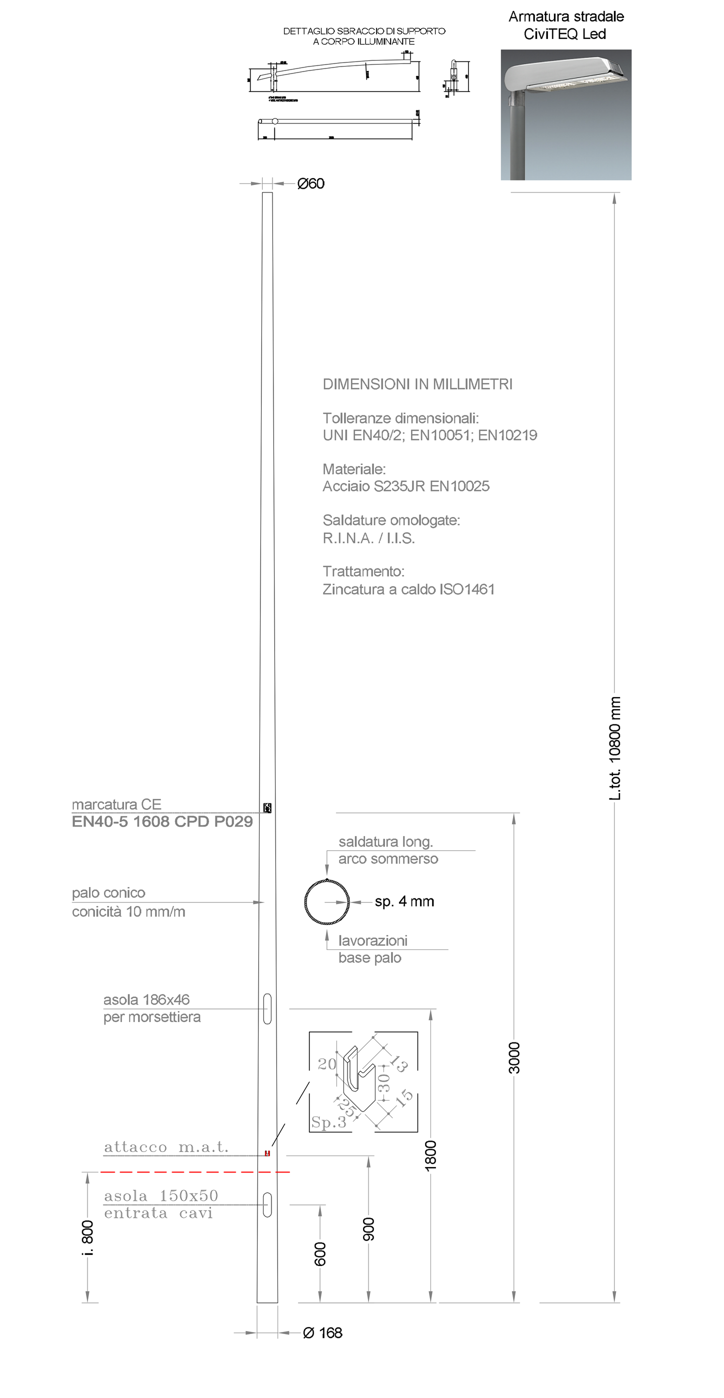

TIPOLOGICO PUNTO LUCE VIABILITA' COMPLEMENTARI

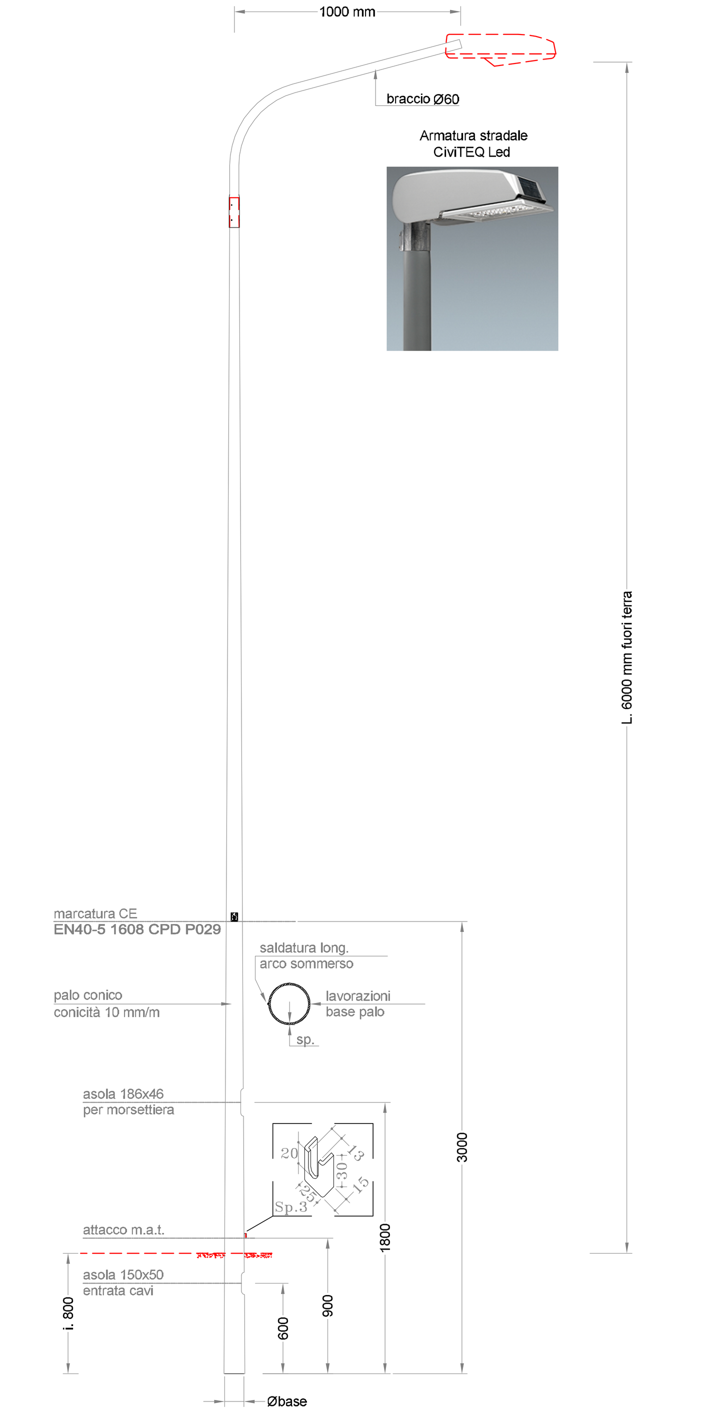

TIPOLOGICO IMPIANTI ILLUMINAZIONE RAMPE AUTOSTRADALI

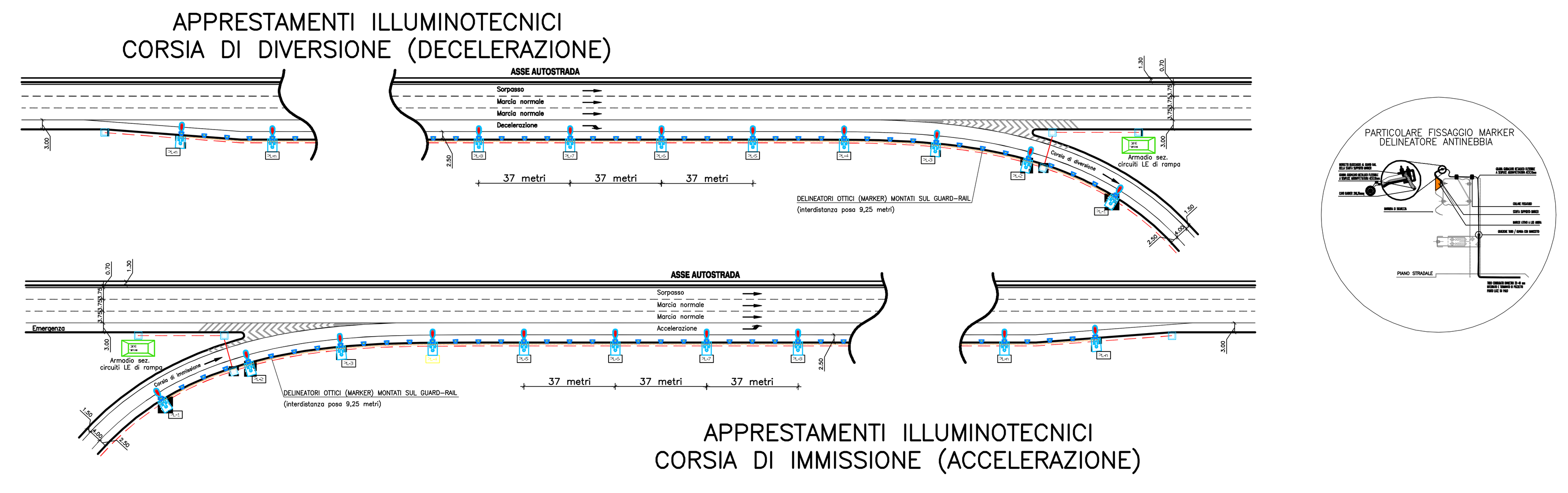

TIPOLOGICO QUADRO ELETTRICO RAMPE AUTOSTRADALI

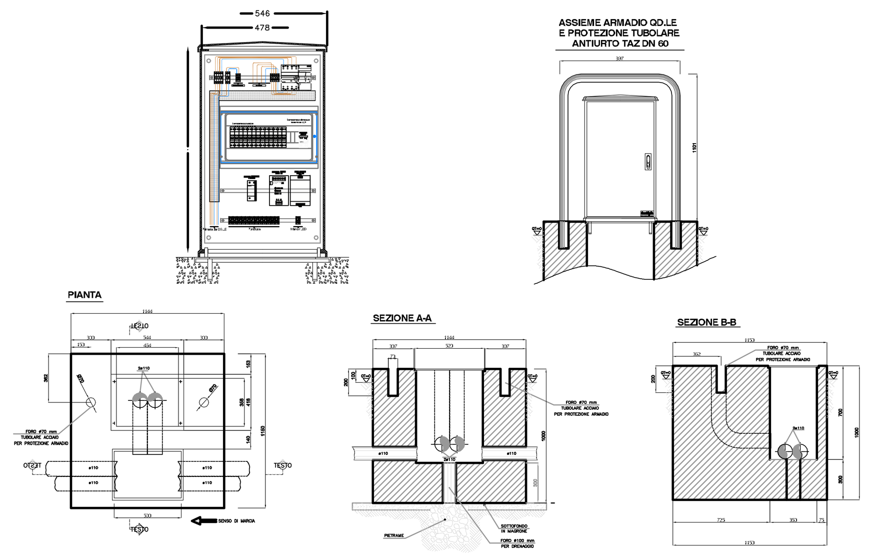

TIPOLOGICO QUADRO ELETTRICO VIABILITA' COMPLEMENTARI

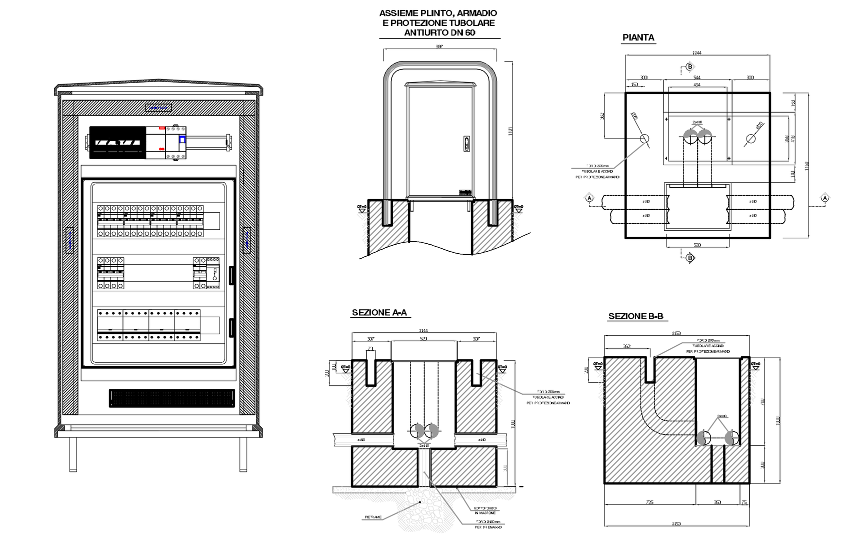

Società Autostrada Tirrenica p.A.
GRUPPO AUTOSTRADE PER L'ITALIA S.p.A.

AUTOSTRADA (A12) : ROSIGNANO – CIVITAVECCHIA
LOTTO 4

TRATTO: GROSSETO SUD – FONTEBLANDA

PROGETTO DEFINITIVO

INFRASTRUTTURA STRATEGICA DI PREMINENTE INTERESSE NAZIONALE

AU–CORPO AUTOSTRADALE

IMPIANTI ELETTROMECCANICI
IMPIANTI DI ILLUMINAZIONE ESTERNA
ILLUMINAZIONE TIPOLOGICA SVINCOLO AUTOSTRADALE
PIANTA APPRESTAMENTI, SCHEMI UNIFILARI
E PARTICOLARI TIPOLOGICI

IL PROGETTISTA SPECIALISTICO	IL RESPONSABILE INTEGRAZIONE PRESTAZIONI SPECIALISTICHE	IL DIRETTORE TECNICO
Ing. Luigi Schiavetta Ord. Ingg. Pavia N. 1272 RESPONSABILE UFFICIO IMP	Ing. Alessandro Alfì Ord. Ingg. Milano N. 20015 CAPO PROGETTO	Ing. Massimiliano Giacobbi Ord. Ingg. Milano N. 20746

WBS	RIFERIMENTO ELABORATO – DIRETTORIO: codice commessa	N.Prog.	FILE: unita'	ufficio argomento	n. progressivo	Rev.	DATA:	REVISIONE n.	data
–	121214	10	– – –	IMP	020	– –	OTTOBRE 2016		
–							SCALA: ----		

spea ENGINEERING gruppo Atlantia

COORDINATORE GENERALE INIZIATIVA SAT
Ing. Massimiliano Giacobbi
Ord. Ingg. Milano N. 20746
CAPO COMMESSA

ELABORAZIONE GRAFICA A CURA DI :

ELABORAZIONE PROGETTUALE A CURA DI :

CONSULENZA A CURA DI :

IL RESPONSABILE UNITA' :

VISTO DEL COMMITTENTE

VISTO DEL CONCEDENTE

Ministero delle Infrastrutture e dei Trasporti
DIPARTIMENTO PER LE INFRASTRUTTURE, GLI AFFARI GENERALI ED IL PERSONALE
STRUTTURA DI VIGILANZA SULLE CONCESSIONARIE AUTOSTRADALI

IL PRESENTE DOCUMENTO NON POTRA' ESSERE COPIATO, RIPRODOTTO O ALTRIMENTI PUBBLICATO, IN TUTTO O IN PARTE, SENZA IL CONSENSO SCRITTO DELLA SOC. AUTOSTRADE PER L'ITALIA S.P.A.. OGNI UTILIZZO NON AUTORIZZATO SARA' PERSEGUITO A NORMA DI LEGGE.
THIS DOCUMENT MAY NOT BE COPIED, REPRODUCED OR PUBLISHED, EITHER IN PART OR IN ITS ENTIRETY, WITHOUT THE WRITTEN PERMISSION OF SOC. AUTOSTRADE PER L'ITALIA S.P.A.. UNAUTHORIZED USE WILL BE PROSECUTED BY LAW.