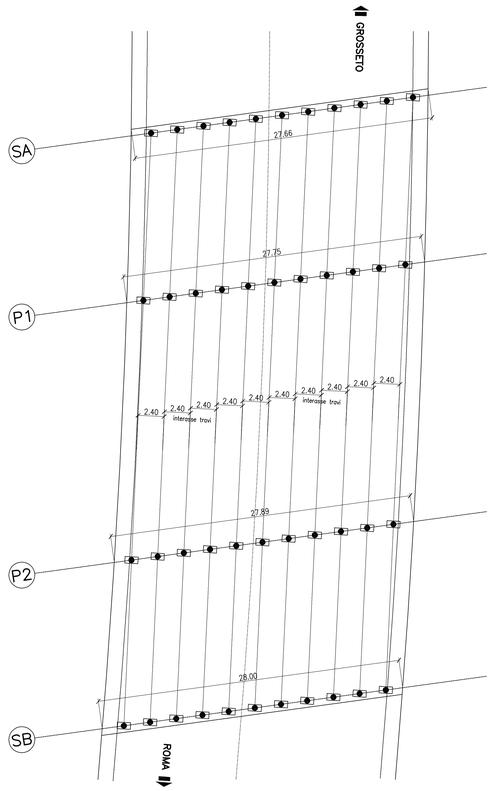

PIANTA DEGLI APPOGGI – 1:200

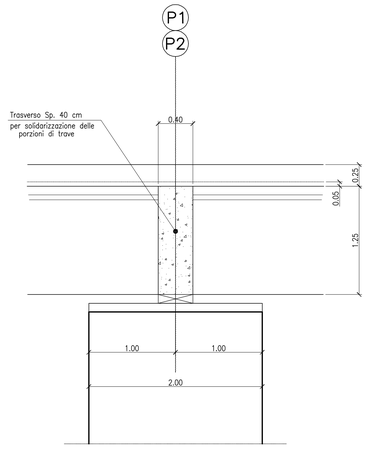

PARTICOLARE TRAVE APPOGGIO PILE

scala (1:25)

DATI TECNICI					
Sigla	Appoggio tipo	ξ	Keff	G	Rotaz.
		%	kN/mm	MPa	± rad
PILE	700x180	16	7,70	1,4	0.01
SPALLE	500x156	16	5,50	1,4	0.01

DATI GEOMETRICI

Sigla Mark	Appoggio tipo	A mm	B mm	H mm	øR mm	øZ mm	LZ mm
PILE	700x180	550	750	180	700	80	320
SPALLE	500x156	410	550	156	500	60	240

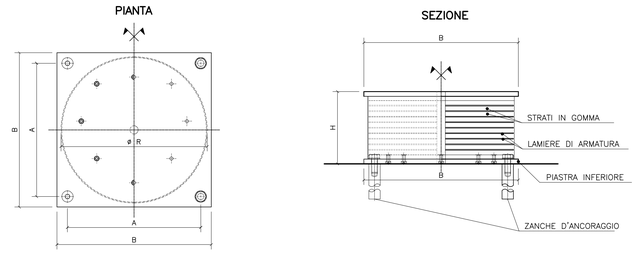

ξ: smorzamento viscoso

Keff: rigidezza efficace

APPOGGI –ISOLATORI SISMICI ELASTOMERICI ARMATI
NUMERO 44 PEZZI (22 spalle+22 pile)

TABELLA MATERIALI:

PER QUANTO NON SPECIFICATO NEL SEGUITO, IN PARTICOLARE RELATIVAMENTE ALLE CARATTERISTICHE DEI MATERIALI ALLE SPECIFICHE PER L'ESECUZIONE DEI LAVORI ED AI CONTROLLI DA ESEGUIRE, SI DOVRA' FARE RIFERIMENTO ALLE NORME TECNICHE D'APPALTO.

CALCESTRUZZO:
MAGRO DI FONDAZIONE (non strutturale):
- Classe di resistenza C12/15
PALI:
- Classe di resistenza C25/30
- Classe di esposizione XC2
FONDAZIONI SPALLE E PILE:
- Classe di resistenza C28/35
- Classe di esposizione XC2
ELEVAZIONI SPALLE, PILE, BAGGIOLI E RITEGNI SISMICI:
- Classe di resistenza C32/40
- Classe di esposizione XC4
ELEVAZIONI SPALLE, PILE, BAGGIOLI E RITEGNI SISMICI (Solo per OPERE in AMPLIAMENTO):
- Classe di resistenza C28/35
- Classe di esposizione XC4
SOLETTA IN C.A. E CORDOLI:
- Calcestruzzo espansivo all'aria con ritiro <100micron/m a 28gg (Solo per AMPLIAMENTI SOLETTA)
- Classe di resistenza C35/45
- Classe di esposizione XC4
BAGGIOLI E RITEGNI SISMICI (Solo per STRUTTURE ESISTENTI):
- Calcestruzzo espansivo all'aria con ritiro <100micron/m a 28gg
- Classe di resistenza C32/40
- Classe di esposizione XC4
PREDALLE:
- Classe di resistenza C35/45
- Classe di esposizione XC4
ACCIAIO PER ARMATURE ORDINARIE:
- Acciaio in barre nervate tipo B450C
fyk ≥ 450 MPa
ftk ≥ 540 MPa
TRAVI PREFABBRICATE IN C.A.P.
- Classe di resistenza C45/55
- Acciaio trefoli fptk > 1860 MPa
fp(1)k > 1670 Mpa
COPRIFERRO per pali trivellati: 60,0 mm (ØPALO>600mm)
COPRIFERRO per solette, travi prefab.: 35,0 mm
COPRIFERRO per fondazioni ed elevazioni: 40,0mm
N.B. MATERIALI CONFORMI ALLE NORME:
UNI EN 206-1: 2006
UNI EN 11104: 2004
UNI EN ISO 15630: 2004

NOTA:
LE MISURE (*) SONO RIFERITE AL RILIEVO CELERIMETRICO. LA LARGHEZZA EFFETTIVA DELL'IMPALCATO ESISTENTE SARA' VERIFICATA NELLA FASE DI PROGETTO ESECUTIVO.

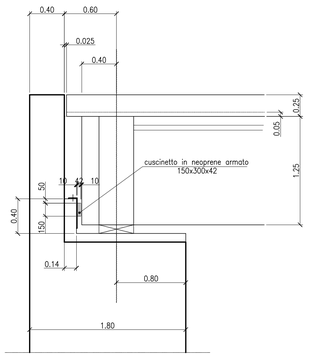

PARTICOLARE RITEGNO SISMICO LONGITUDINALE

scala (1:25)

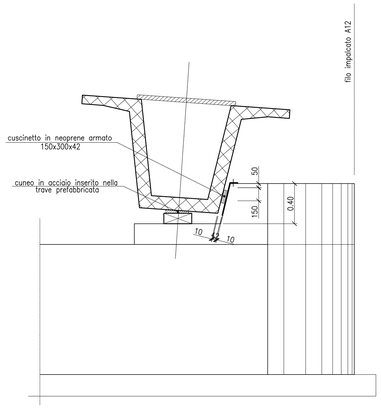

PARTICOLARE PILA
PARTICOLARE RITEGNO SISMICO TRASVERSALE

scala (1:25)

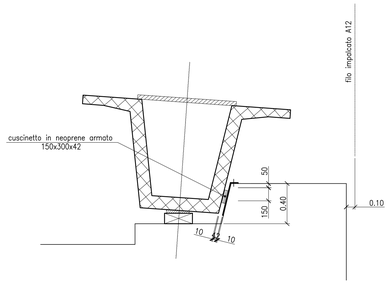

PARTICOLARE SPALLA
PARTICOLARE RITEGNO SISMICO TRASVERSALE

scala (1:25)

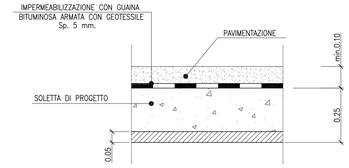

DETTAGLIO IMPERMEABILIZZAZIONE SOLETTA

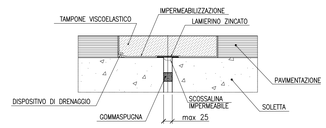

GIUNTO DI DILATAZIONE A TAMPONE 1:10

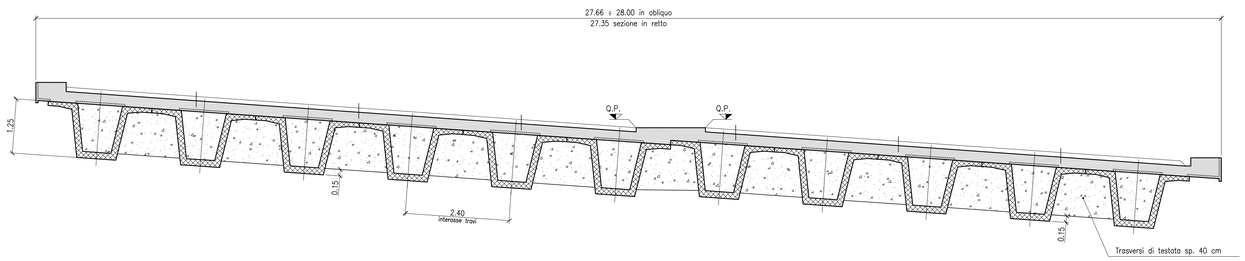

SEZIONE TRASVERSALE SUI TRASVERSI – 1:50

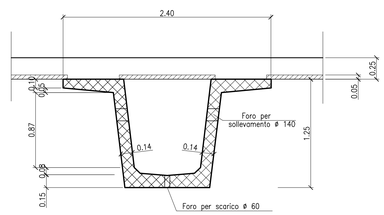

SEZIONE TIPO DELLA TRAVE
IN MEZZERIA

scala (1:25)

Società Autostrada Tirrenica p.A.
GRUPPO AUTOSTRADE PER L'ITALIA S.p.A.

AUTOSTRADA (A12) : ROSIGNANO – CIVITAVECCHIA
LOTTO 4

TRATTO: GROSSETO SUD – FONTEBLANDA
PROGETTO DEFINITIVO

INFRASTRUTTURA STRATEGICA DI PREMINENTE INTERESSE NAZIONALE

AU–CORPO AUTOSTRADALE
OPERE D'ARTE MAGGIORI

NUOVO PONTE SUL FOSSO RISPESCIA L=54.80
al km 1+474.45
CARPENTERIA DELL' IMPALCATO E PARTICOLARI

IL PROGETTISTA SPECIALISTICO	IL RESPONSABILE INTEGRAZIONE PRESTAZIONI SPECIALISTICHE	IL DIRETTORE TECNICO
Ing. Lucio Ferretti Torricelli Ord. Ingg. Brescia N. 2188 RESPONSABILE UFFICIO STR	Ing. Alessandro Atti Ord. Ingg. Milano N. 20015 CAPO PROGETTO	Ing. Massimiliano Giacobbi Ord. Ingg. Milano N. 20746

WBS	RIFERIMENTO ELABORATO							DATA:	REVISIONE	
	DIRETTORIO			FILE					n.	data
	codice commessa	n.Prog.	unità'	codice argomento	n. progressivo	Rev.		OTTOBRE 2016		
–	1 2 1 2 1 4 1 0	– – –		S T R	0 1 3	– –		SCALA: VARIE		

spea ENGINEERING / Atlantia	COORDINATORE GENERALE INIZIATIVA SAT Ing. Massimiliano Giacobbi Ord. Ingg. Milano N. 20746 CAPO COMMESSA	ELABORAZIONE GRAFICA A CURA DI :	
		ELABORAZIONE PROGETTUALE A CURA DI :	
	CONSULENZA A CURA DI :	IL RESPONSABILE UNITA' :	

	VISTO DEL COMMITTENTE SAT	VISTO DEL CONCEDENTE Ministero delle Infrastrutture e dei Trasporti DIPARTIMENTO PER LA RICERCA STRATEGICA, LO SVILUPPO DEL SISTEMA STRADALE ED AUTOSTRADALE, L'ALBO NAZIONALE DEGLI AUTOTRASPORTATORI DIREZIONE GENERALE PER LA VIGILANZA SUGLI ENTI DI GESTIONE DEI SERVIZI STRADALI E AUTOSTRADALI

IL PRESENTE DOCUMENTO NON POTRA' ESSERE COPIATO, RIPRODOTTO O ALTRIMENTI PUBBLICATO, IN TUTTO O IN PARTE, SENZA IL CONSENSO SCRITTO DELLA SOC. AUTOSTRADE PER L'ITALIA S.P.A.. OGNI UTILIZZO NON AUTORIZZATO SARA' PERSEGUITO A NORMA DI LEGGE.
THIS DOCUMENT MAY NOT BE COPIED, REPRODUCED OR PUBLISHED, EITHER IN PART OR IN ITS ENTIRETY, WITHOUT THE WRITTEN PERMISSION OF SOC. AUTOSTRADE PER L'ITALIA S.P.A.. UNAUTHORIZED USE WILL BE PROSECUTED BY LAW.