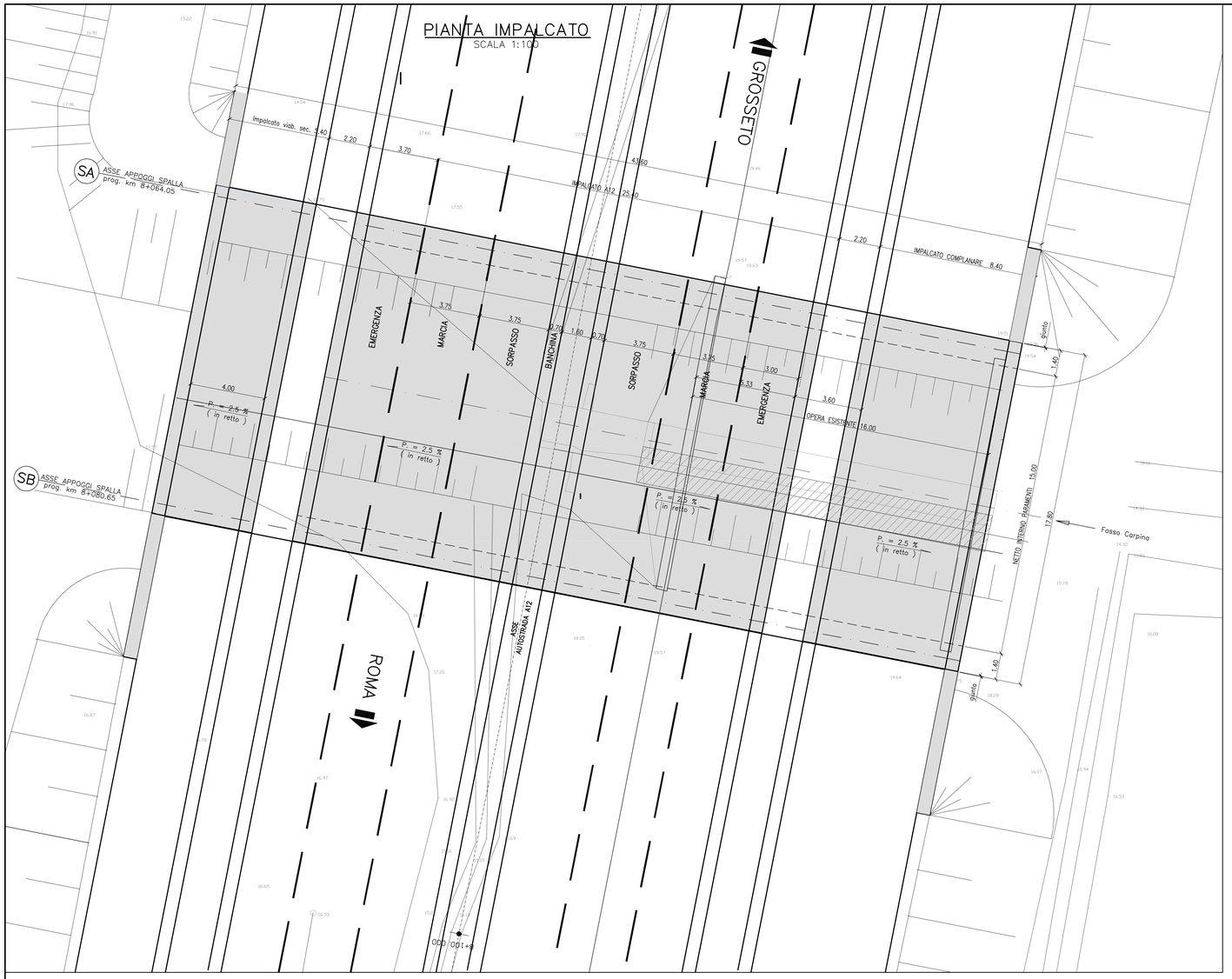

SEZIONE TRASVERSALE

SCALA 1:100

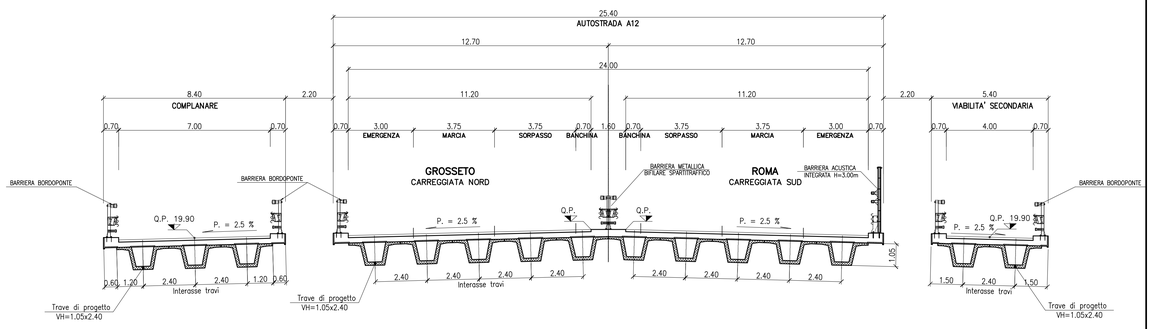

SEZIONE LONGITUDINALE

SCALA 1:100

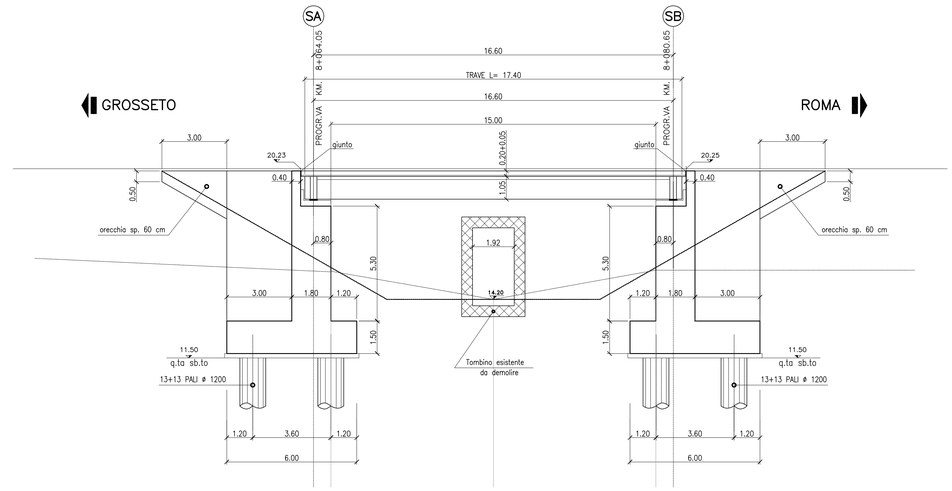

TABELLA MATERIALI:

PER QUANTO NON SPECIFICATO NEL SEGUITO, IN PARTICOLARE RELATIVAMENTE ALLE CARATTERISTICHE DEI MATERIALI, ALLE SPECIFICHE PER L'ESECUZIONE DEI LAVORI ED AI CONTROLLI DA ESEGUIRE, SI DOVRA' FARE RIFERIMENTO ALLE NORME TECNICHE D'APPALTO.

CALCESTRUZZO:
MAGRO DI FONDAZIONE (non strutturale):
- Classe di resistenza C12/15

PALI:
- Classe di resistenza C25/30
- Classe di esposizione XC2

FONDAZIONI SPALLE E PILE:
- Classe di resistenza C28/35
- Classe di esposizione XC2

ELEVAZIONI SPALLE, PILE, BAGGIOLI E RITEGNI SISMICI:
- Classe di resistenza C32/40
- Classe di esposizione XC4

ELEVAZIONI SPALLE, PILE, BAGGIOLI E RITEGNI SISMICI (Solo per OPERE in AMPLIAMENTO):
- Classe di resistenza C28/35
- Classe di esposizione XC4

SOLETTA IN C.A. E CORDOLI:
- Calcestruzzo espansivo all'aria con ritiro <100micron/m a 28gg (Solo per AMPLIAMENTI SOLETTA)
- Classe di resistenza C35/45
- Classe di esposizione XC4

BAGGIOLI E RITEGNI SISMICI (Solo per STRUTTURE ESISTENTI):
- Calcestruzzo espansivo all'aria con ritiro <100micron/m a 28gg
- Classe di resistenza C32/40
- Classe di esposizione XC4

PREDALLE:
- Classe di resistenza C35/45
- Classe di esposizione XC4

ACCIAIO PER ARMATURE ORDINARIE:
- Acciaio in barre nervate tipo B450C
  fyk ≥ 450 MPa
  ftk ≥ 540 MPa

TRAVI PREFABBRICATE IN C.A.P.
- Classe di resistenza C45/55
- Acciaio trefoli fptk > 1860 MPa
  fp(1)k > 1670 Mpa

COPRIFERRO per pali trivellati: 60,0 mm (ØPALO>600mm)
COPRIFERRO per solette, travi prefab.: 35,0 mm
COPRIFERRO per fondazioni ed elevazioni: 40.0mm
N.B. MATERIALI CONFORMI ALLE NORME:
UNI EN 206-1: 2006
UNI EN 11104: 2004
UNI EN ISO 15630: 2004

NOTA:
LE MISURE (*) SONO RIFERITE AL RILIEVO CELERIMETRICO. LA LARGHEZZA EFFETTIVA DELL'IMPALCATO ESISTENTE SARA' VERIFICATA NELLA FASE DI PROGETTO ESECUTIVO.

Società Autostrada Tirrenica p.A.
GRUPPO AUTOSTRADE PER L'ITALIA S.p.A.

AUTOSTRADA (A12) : ROSIGNANO – CIVITAVECCHIA
LOTTO 4

TRATTO: GROSSETO SUD – FONTEBLANDA
PROGETTO DEFINITIVO

INFRASTRUTTURA STRATEGICA DI PREMINENTE INTERESSE NAZIONALE

AU–CORPO AUTOSTRADALE
OPERE D'ARTE MAGGIORI
VI 03 – Nuovo Ponte sul Fosso Carpina
L=16.60 – al Km. 8+072.30
Pianta, sezione longitudinale e trasversale

IL PROGETTISTA SPECIALISTICO	IL RESPONSABILE INTEGRAZIONE PRESTAZIONI SPECIALISTICHE	IL DIRETTORE TECNICO
Ing. Lucio Ferretti Torricelli Ord. Ingg. Brescia N. 2188 RESPONSABILE UFFICIO STR	Ing. Alessandro Atti Ord. Ingg. Milano N. 20015 CAPO PROGETTO	Ing. Massimiliano Giacobbi Ord. Ingg. Milano N. 20746

WBS	RIFERIMENTO ELABORATO								DATA:	REVISIONE n.	REVISIONE data
	DIRETTORIO			FILE					MAGGIO 2016	1	Ottobre 2016
	codice commessa	lt.Prog.	unità	ufficio proprietario	n. progressivo		Rev.				
–	1 2 1 2 1 4 1 0	– – –		S T R	0 0 8 0		–	1	SCALA: 1:100		

spea ENGINEERING / Atlantia	COORDINATORE GENERALE INGEGNERIA SAT Ing. Massimiliano Giacobbi Ord. Ingg. Milano N. 20746 CAPO COMMESSA	ELABORAZIONE GRAFICA A CURA DI :	
	CONSULENZA A CURA DI :	ELABORAZIONE PROGETTUALE A CURA DI :	
		IL RESPONSABILE UNITA' :	

	VISTO DEL COMMITTENTE	VISTO DEL CONCEDENTE
	SAT	Ministero delle Infrastrutture e dei Trasporti DIPARTIMENTO PER LE INFRASTRUTTURE, GLI AFFARI GENERALI ED IL PERSONALE DIRETTORIO GENERALE PER LA VIGILANZA SULLE CONCESSIONARIE AUTOSTRADALI

IL PRESENTE DOCUMENTO NON POTRA' ESSERE COPIATO, RIPRODOTTO O ALTRIMENTI PUBBLICATO, IN TUTTO O IN PARTE, SENZA IL CONSENSO SCRITTO DELLA SOC. AUTOSTRADE PER L'ITALIA S.P.A., CHE UTILIZZA NON AUTORIZZATO DAVE PERSEGUITO A NORMA DI LEGGE.
THIS DOCUMENT MAY NOT BE COPIED, REPRODUCED OR PUBLISHED, EITHER IN PART OR IN ITS ENTIRETY, WITHOUT THE WRITTEN PERMISSION OF SOC. AUTOSTRADE PER L'ITALIA S.P.A., OWNER/USER OF WHICH IS PROSECUTED BY LAW.