BARRIERA ANTIRUMORE TRADIZIONALE CON FINITURA PANNELLO "MISTA: OPACA-TRASPARENTE" H=VAR. 2.00÷6.00 m

VISTA LATO RICETTORE

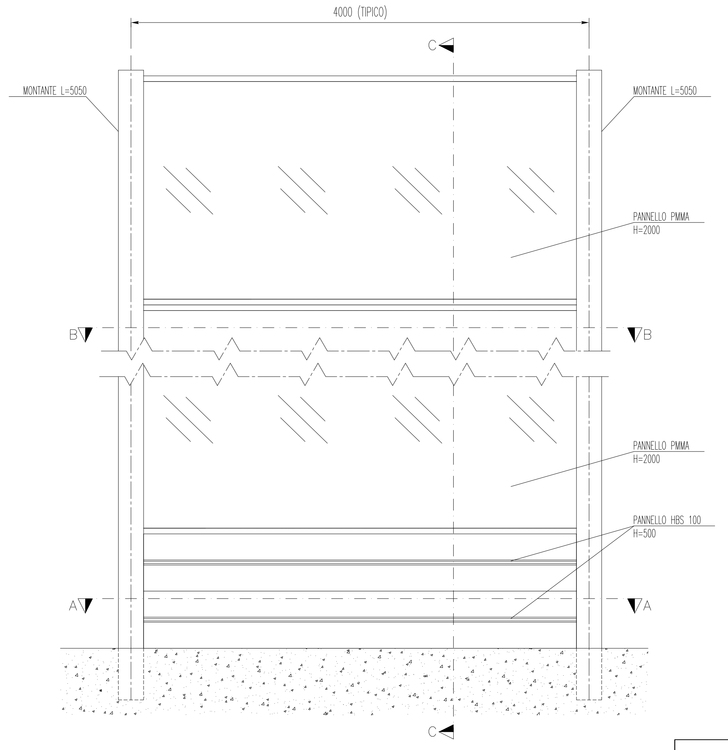

VISTA LATO STRADA

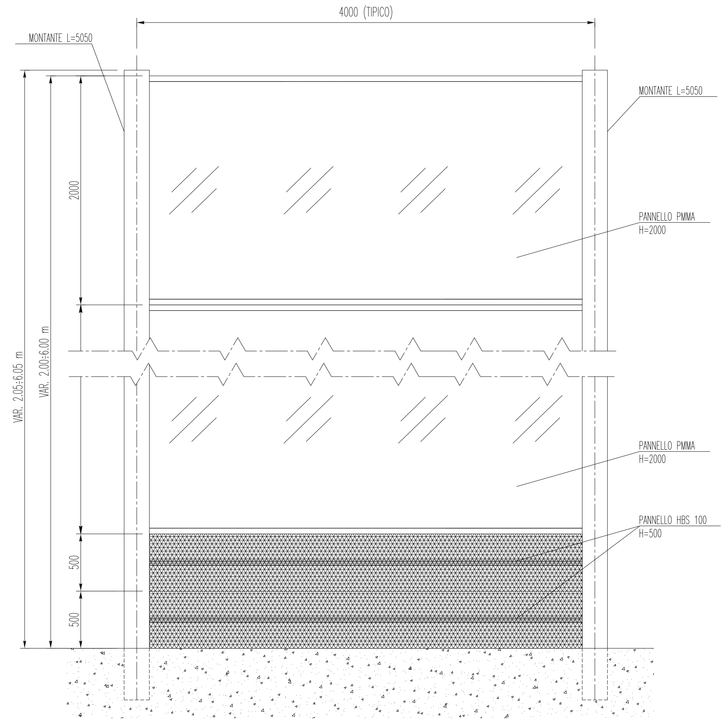

SEZIONE C-C

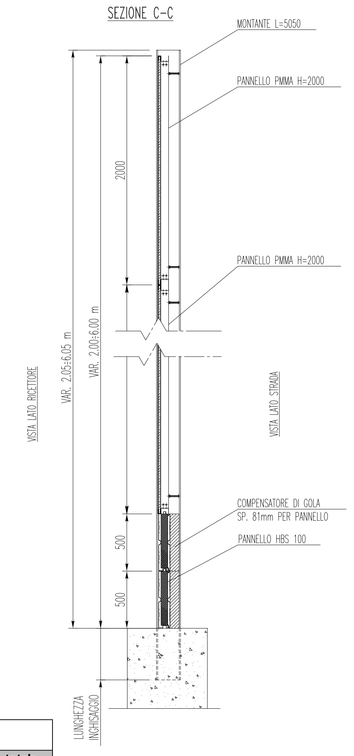

DETTAGLIO PANNELLI

PANNELLO DIM. 2200x955
IN PMMA COLATO sp. 15 mm RINFORZATO CON FILI DI POLIAMMIDE
TELAIO IN ACCIAIO S275JR sp. 15/10 COLORE RAL 6005

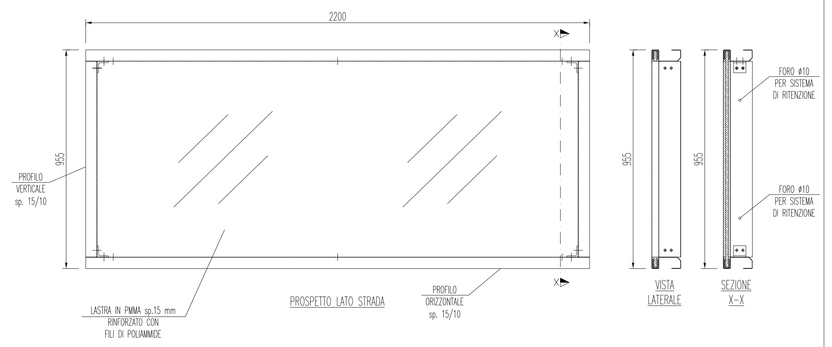

PANNELLO HBS 100 Sp.99 mm
IN ACCIAIO ZINCATO S250GD+Z275 RAL 6005
CON LANA DI ROCCIA Sp. 60 mm DENSIFIX 50 kg/mc

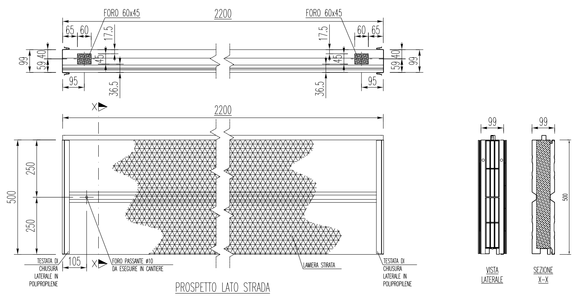

IMMAGINE BARRIERA TRADIZIONALE CON FINITURA MISTA

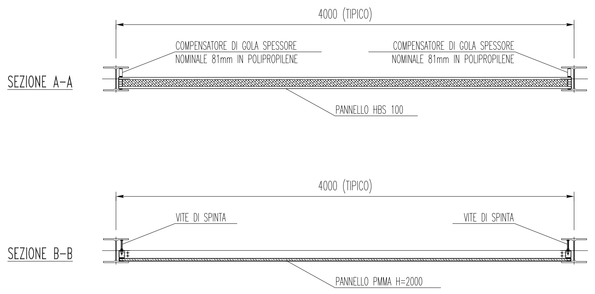

TABELLA BARRIERE TRADIZIONALI

ID	direzione	da prg	a prg.	L	N. Moduli	H	tipologia	pannellatura	pannelatura mista		trasparenti	opachi	totale pannelli
				m		m		Opaca/mista	L	n.moduli	mq	mq	mq
7.b	Ottaviano	1+826,50	1+882,50	56	14,0	2,0	Tradizionale	Opaca	0,0	0,0	0	112,00	112,00
8	Ottaviano	1+882,50	2+006,50	124	31,0	6,0	Tradizionale	Opaca	0,0	0,0	0	744,00	744,00
9.a	Ottaviano	2+006,50	2+106,50	100	25,0	5,0	Tradizionale	Mista	100,0	25,0	400	100,00	500,00
10.a	Napoli	2+100,00	2+176,00	76	19,0	5,0	Tradizionale	Opaca	0,0	0,0	0	380,00	380,00
		Totale		**356**							**400**	**1336**	**1736**
31	Ottaviano	9+730,00	9+850,00	120	30,0	4,5	Tradizionale	Opaca / Mista	44,0	11,0	154	386,00	540,00
32	Ottaviano	9+860,00	10+048,00	188	47,0	4,5	Tradizionale	Opaca	0,0	0,0	0	846,00	846,00
33	Napoli	9+860,00	9+908,00	48	12,0	4,5	Tradizionale	Mista	48,0	12,0	168	48,00	216,00
34	Ottaviano	10+600,00	10+676,00	76	19,0	4,5	Tradizionale	Opaca	0,0	0,0	0	342,00	342,00
35	Ottaviano	10+700,00	10+856,00	156	39,0	4,5	Tradizionale	Opaca / Mista	64,0	16,0	224	478,00	702,00
		Totale		**588**							**546,00**	**2100,00**	**2646,00**

Tipo Pannelli	I stralcio (mq)	II stralcio (mq)
trasparenti	400	546,00
opachi	1336,00	2100,00
Totale	**1736**	**2646,00**

BARRIERA ANTIRUMORE TRADIZIONALE CON FINITURA PANNELLO "OPACA" H=VAR. 2.00÷6.00 m

VISTA LATO RICETTORE

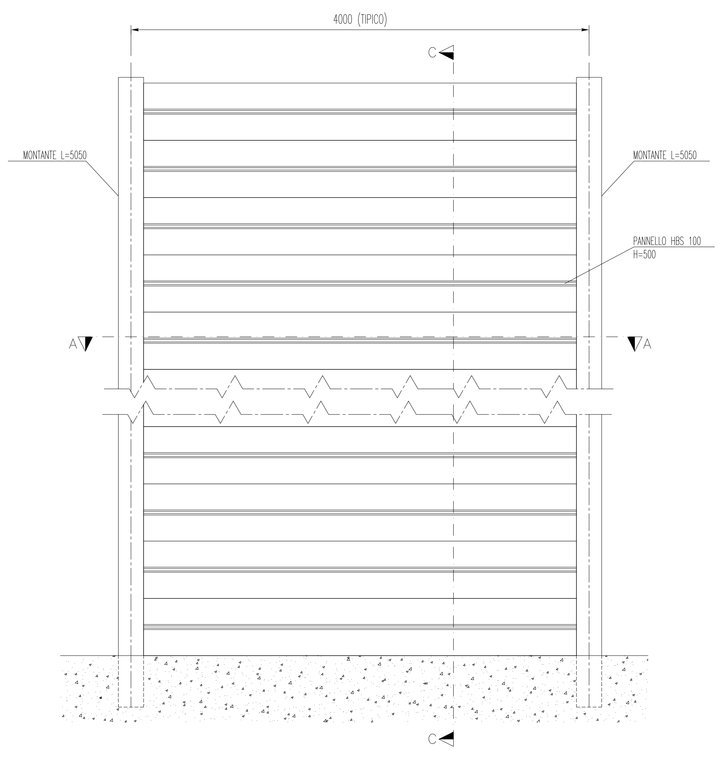

VISTA LATO STRADA

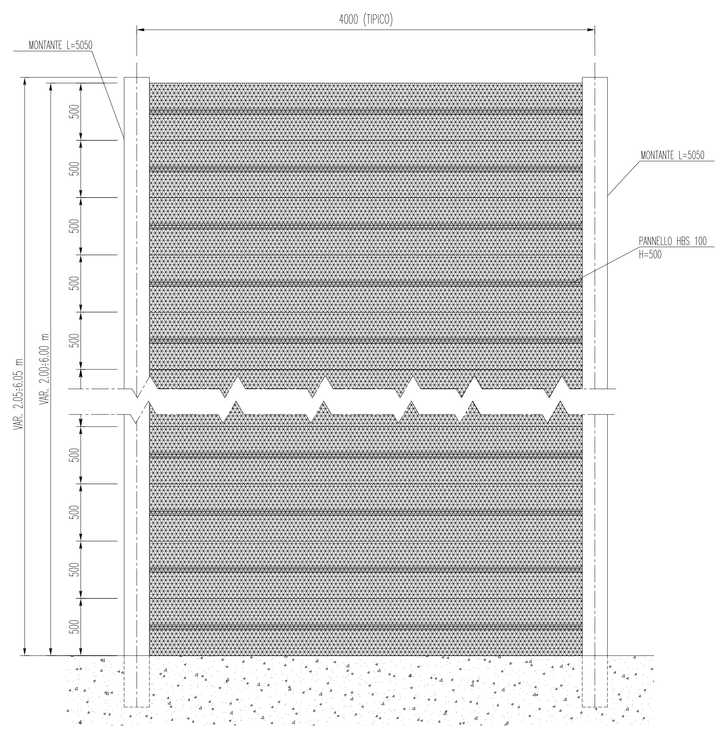

SEZIONE D-D

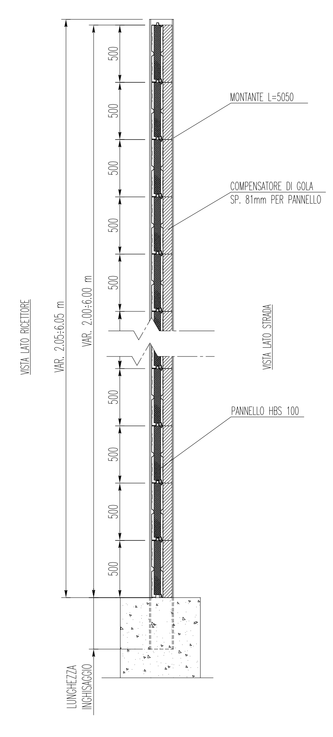

DETTAGLIO PANNELLI

PANNELLO HBS 100 Sp.99 mm
IN ACCIAIO ZINCATO S250GD+Z275 RAL 6005
CON LANA DI ROCCIA Sp. 60 mm DENSIFIX 50 kg/mc

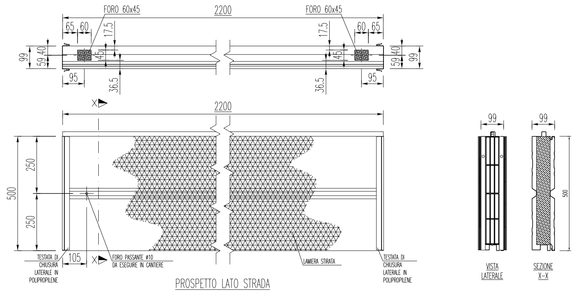

IMMAGINE BARRIERA TRADIZIONALE CON FINITURA OPACA

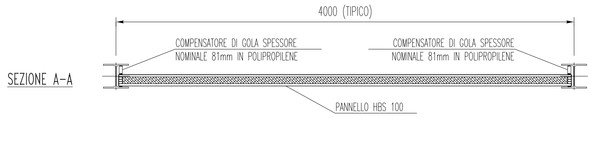

NOTA :
PER UBICAZIONE, CARATTERISTICHE DIMENSIONALI E TIPOLOGIA DELLE BARRIERE, SI RIMANDA AI SEGUENTI ELABORATI : "VO-2-20, VO-2-21, VO-2-22, VO-2-23, VO-2-24, VO-2-25".

COMMITTENTE:

ANAS S.p.A.
Compartimento della Viabilità per la Campania

OPERA:

Raddoppio da due a quattro corsie della variante alla S.S. 268 "del Vesuvio" dal km 0+000 al km 19+554
2° lotto - 1° e 2° stralcio dal km 0+000 al km 11+607
1° lotto - lavori di completamento dal km 11+607 al km 19+554

PARTE D'OPERA:

2° lotto - 1° e 2° stralcio dal km 0+000 al km 11+607
1° lotto - lavori di completamento dal km 11+607 al km 19+554

CONTRATTO DI APPALTO IN DATA 21.06.2006 REP. N. 59048 RACC. N. 12523

IMPRESA ESECUTRICE:

D'AGOSTINO COSTRUZIONI GENERALI S.R.L.
Via Padre Accurso s.n.c. Montefalcione (AV)

PROGETTO:

VERIFICA DI OTTEMPERANZA

ANAS SpA

Il Direttore dei Lavori
Ing. Pompeo Vallario

Visto:
Il Responsabile del procedimento
Ing. Giovanni Guarino

L'IMPRESA:
D'Agostino Costruzioni Generali S.r.l.
Il Direttore Tecnico:
Ing. Mario Auguiti

SEZIONE:
Barriere antirumore

TITOLO:
CARPENTERIA SEZIONI E DETTAGLI
BARRIERE TRADIZIONALI CON FINITURA PANNELLO "MISTA: OPACA-TRASPARENTE" E "OPACA"

IL PROGETTISTA:
S.T.E. s.r.l.
Structure and Transport Engineering
ing. F.M. La Camera

TAVOLE ED ELABORATI DI RIFERIMENTO | Tav. n°

Elaborato: VO | 2 | 78 | 03

scala: VARIE	revisione: 3	data: APRILE 2016	
commessa: S.S. 268	archivio files: S.S. 268	file: VO-2-78-03.dwg	

n°	data	revisione/descrizione	sigla
3	Sett. 2016	Riscontro osservazioni ANAS 2016	
2	Aprile 2016	Riscontro osservazioni ANAS 2015	

PROGETTO N° DEL CODICE SIL N° NANA268001PD