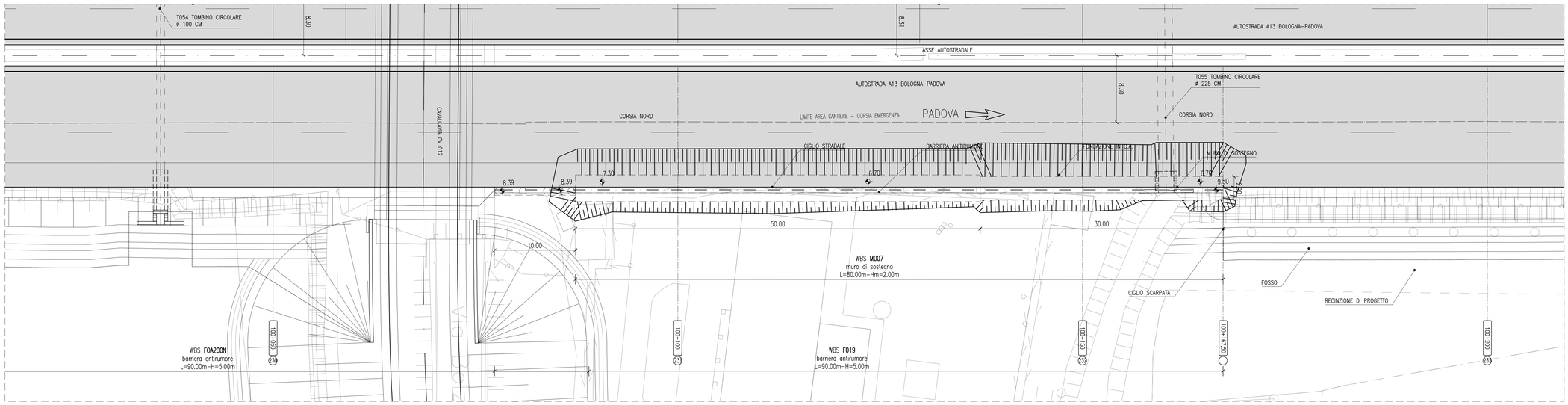


## PIANTA SCAVI

SCALA 1:200

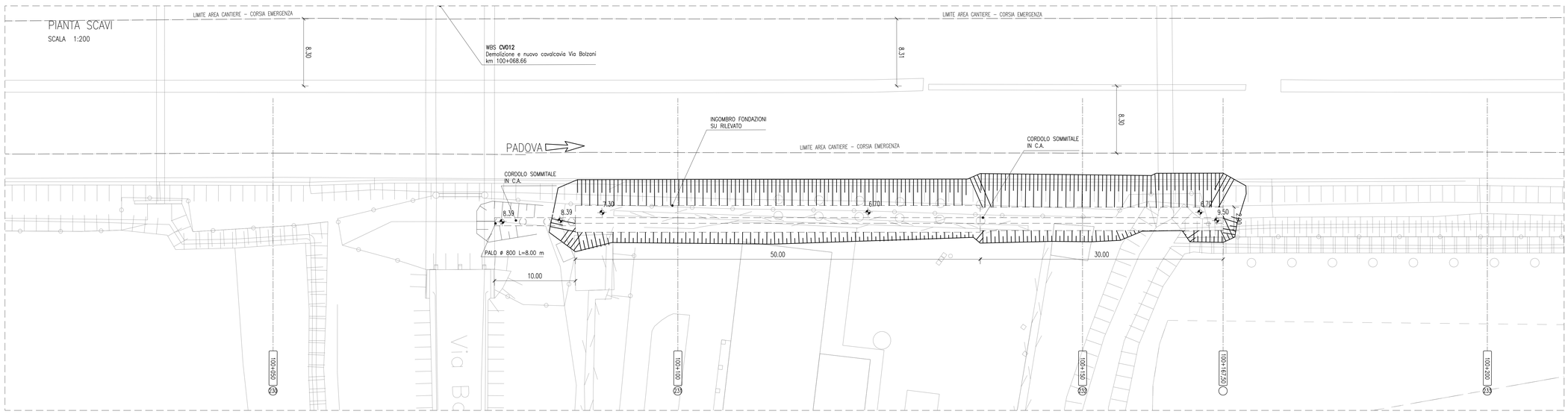


## PROSPETTO MURO

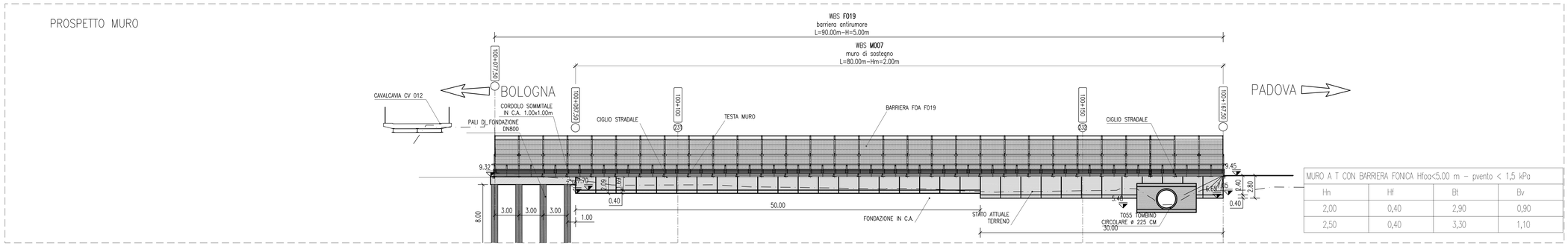


| MURO A T CON BARRIERA FONICA Hfoa<5.00 m – pvento < 1,5 kPa | | | |
|---|---|---|---|
| Hn | Hf | Bt | Bv |
| 2,00 | 0,40 | 2,90 | 0,90 |
| 2,50 | 0,40 | 3,30 | 1,10 |

## SEZIONE100+100

SCALA 1:100

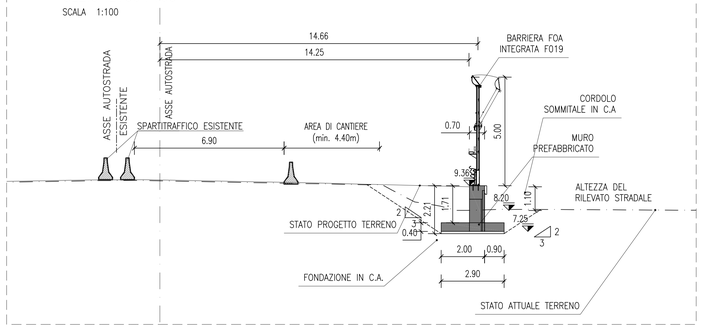


## SEZIONE 100+150

SCALA 1:100

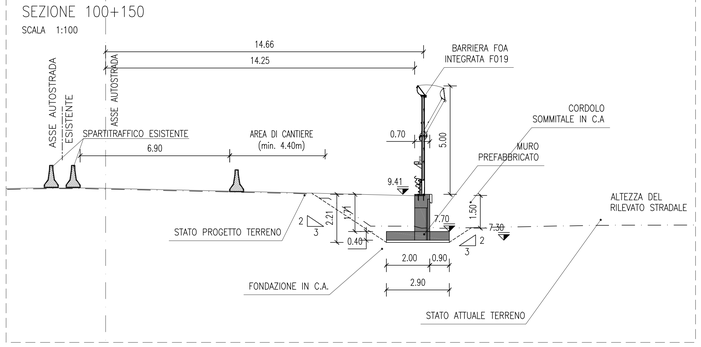


## SEZIONE 100+150

SCALA 1:100

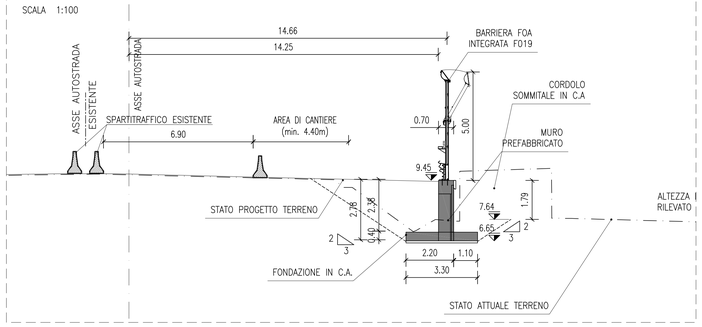


## QUADRO DI UNIONE

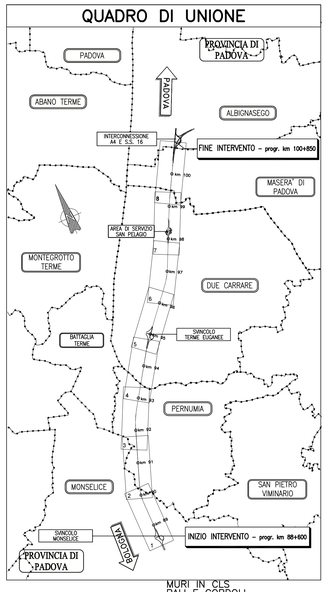


### MURI PREFABBRICATI

**TABELLA MATERIALI :**

PER QUANTO NON SPECIFICATO NEL SEGUITO, IN PARTICOLARE RELATIVAMENTE ALLE CARATTERISTICHE DEI MATERIALI ALLE SPECIFICHE PER L'ESECUZIONE DEI LAVORI ED AI CONTROLLI DA ESEGUIRE, SI DOVRA' FARE RIFERIMENTO ALLE NORME TECNICHE D'APPALTO.

CALCESTRUZZO:
MAGRO DI FONDAZIONE (non strutturale):
– Classe C12/15 MPa
– Classe di esposizione X0
FONDAZIONE:
– Classe C25/30 MPa
– Rapporto a/c ≤ 0.55
– Diam. massimo aggregati 31.50 mm
– Slump S4–S5
– Classe di esposizione XC2
PANNELLO PREFABBRICATO:
– Classe C35/45 MPa
– Rapporto a/c ≤ 0.45
– Diam. massimo aggregati 15.00 mm
– Slump S4–S5
– Classe di esposizione XC4
CORDOLO DI TESTA E VELETTA:
– Classe C35/45 MPa
– Rapporto a/c ≤ 0.45
– Diam. massimo aggregati 25.00 mm
– Slump S4–S5
– Classe di esposizione XF4
ACCIAIO PER ARMATURE ORDINARIE:
– Acciaio in barre nervate tipo B450C
fyk ≥ 450 MPa
ftk ≥ 540 MPa
COPRIFERRO* per fondazioni 40.0 mm
COPRIFERRO* per elevazioni 30.0 mm
* Copriferro netto
N.B. ULTERIORI SPECIFICHE SARANNO A CURA DEL PREFABBRICATORE.

### MURI IN CLS, PALI E CORDOLI PARATIE DI MICROPALI

**TABELLA MATERIALI:**

PER QUANTO NON SPECIFICATO NEL SEGUITO, IN PARTICOLARE RELATIVAMENTE ALLE CARATTERISTICHE DEI MATERIALI ALLE SPECIFICHE PER L'ESECUZIONE DEI LAVORI ED AI CONTROLLI DA ESEGUIRE, SI DOVRA' FARE RIFERIMENTO ALLE NORME TECNICHE D'APPALTO.

CALCESTRUZZO:
MAGRO DI FONDAZIONE (non strutturale):
- Classe di resistenza C12/15
PALI:
- Classe di resistenza C25/30
- Classe di esposizione XC2
CORDOLO PARATIE:
- Classe di resistenza C25/30
- Classe di esposizione XC2
FONDAZIONI MURI:
- Classe di resistenza C28/35
- Classe di esposizione fondazione XC2
ELEVAZIONI MURI:
- Classe di resistenza C32/40
- Classe di esposizione elevazione XC4
ACCIAIO PER ARMATURE ORDINARIE:
- Acciaio in barre nervate tipo B450C
fyk ≥ 450 MPa
ftk ≥ 540 MPa
COPRIFERRO per pali trivellati: 60.0 mm (ØPALO+600mm)
COPRIFERRO per elevazioni: 40.0 mm
COPRIFERRO per fondazioni: 40.0 mm
COPRIFERRO per travi di collegamento: 40.0 mm
CARPENTERIA METALLICA:
Acciaio in profili a sezione aperta laminati a caldo saldati:
- Tipo EN 10025-2 S355 J2+N - per spessori nominali t ≤ 40 mm
- Tipo EN 10025-2 S355 K2+N - per spessori nominali t > 40 mm
Acciaio in profili a sezione aperta laminati a caldo non saldati:
- Tipo EN 10025-2 S355 J0+N
Acciaio in profili a sezione cava:
- Tipo EN 10210-1 S355 J0H+N

SISTEMA DI PROTEZIONE ANTICORROSIVA DELLE TESTE D' ANCORAGGIO:
Secondo NTA - soggetto ad approvazione della Direzione Lavori
CALCESTRUZZO PROIETTATO DI RIVESTIMENTO (non strutturale) (UNI 10834):
Secondo NTA - soggetto ad approvazione della Direzione Lavori
- Classe di resistenza C P30
Eventuali additivi secondo NTA
MISCELA CEMENTIZIA PER MICROPALI
Secondo NTA - soggetto ad approvazione della Direzione Lavori
- Classe di resistenza C25/30
- Classe di esposizione XC2
Eventuali additivi secondo NTA
MALTA CEMENTIZIA PER MICROPALI
Secondo NTA - soggetto ad approvazione della Direzione Lavori
- Classe di resistenza C25/30
- Classe di esposizione XC2
Eventuali additivi secondo NTA

### NOTE OPERE PROVVISIONALI:

PALANCOLE :
TIPO PU32 O EQUIVALENTE:
– Acciaio S355 JR EN 10210
– Modulo di resistenza W>=3200 cm3
– Peso 190 kg/mq
– Lunghezza: 12 m
Gli elementi di palancola dovranno essere preventivamente accoppiati in stabilimento per garantire la massima inerzia. La lunghezza prevista tiene conto della possibilità di riutilizzo delle stesse palancole in diversi interventi nell'ambito della tratta in oggetto e include anche il tratto da lasciare fuori terra per le operazioni di estrazione

PARATIE DI MICROPALI (EVENTUALMENTE CON TIRANTI) vedere tavole tipologiche

### NOTE GENERALI:

La presente tavola è valida esclusivamente per la realizzazione dei muri di sostegno; per altre opere d'arte, opere idrauliche, cantierizzazione, ecc. vedere le tavole specifiche

**autostrade per l'italia**

AUTOSTRADA (A13) : BOLOGNA–PADOVA

**AMPLIAMENTO ALLA TERZA CORSIA**
**TRATTO : MONSELICE – PADOVA SUD**

**PROGETTO DEFINITIVO**

## CORPO AUTOSTRADALE

OPERE D'ARTE MINORI
OPERE DI SOSTEGNO
Muri di sostegno carreggiata Nord
Muro M007 Planimetria,pianta scavi,prospetto e sezioni
dal km 100+087.50 al km 100+167.50

| IL PROGETTISTA SPECIALISTICO | IL RESPONSABILE INTEGRAZIONE PRESTAZIONI SPECIALISTICHE | IL DIRETTORE TECNICO |
|---|---|---|
| Ing. Marco Pietro D'Angelantonio<br>Ord. Ingg. Milano N.20155<br>RESPONSABILE GEOTECNICA<br>ALL'APERTO | Ing. Ilaria Lavander<br>Ord. Ingg. Milano N. 29830 | Ing. Orlando Mazza<br>Ord. Ingg. Pavia N. 1496<br>PROGETTAZIONE NUOVE OPERE AUTOSTRADALI |

| CODICE IDENTIFICATIVO | | | | | | | | | | | | | | | | | | | | | | | | | | | | | | | | | | Ordinatore: |
|---|---|---|---|---|---|---|---|---|---|---|---|---|---|---|---|---|---|---|---|---|---|---|---|---|---|---|---|---|---|---|---|---|---|---|
| REFERENDO PROGETTO | | | | | | | | REFERENDO DIRETTORI | | | | | | | | | | | | REFERENDO ELABORATO | | | | | | | | | | | | | | — |
| Codice Commessa | | Lotto, Sub-Prog, Cod. Appalto | | | Fase | | Capitolo | | Paragrafo | | WBS/OBS | | WP/Elemento | | PARTE D'OPERA | | | | Tip. | Disciplina | | Progressivo | | | | Rev. | | | | | | | | SCALA: |
| 1 1 1 3 0 5 | | 0 0 0 2 | | P D | 0 0 | | 0 0 | | 0 0 | | 0 0 0 0 0 | | | | 0 0 0 0 0 0 | | | | A | P | E | 1 1 0 5 | | | | 0 0 | | | | | | | | 1:200/1:100 |

| | | | | | |
|---|---|---|---|---|---|
| spea ENGINEERING | PROJECT MANAGER: Ing. Ilaria Lavander Ord. Ingg. Milano N. 29830 | | SUPPORTO SPECIALISTICO: | | REVISIONE n. data |
| Atlantia | REDATTO: – | | VERIFICATO: – | | 0 SETTEMBRE 2018<br>1 –<br>2 –<br>3 –<br>4 – |

| VISTO DEL COMMITTENTE | VISTO DEL CONCEDENTE |
|---|---|
| autostrade per l'italia<br>IL RESPONSABILE UNICO DEL PROCEDIMENTO<br>Ing. Antonio Tosi | Ministero delle Infrastrutture e dei Trasporti<br>DIPARTIMENTO PER LA RETE STRADALE<br>DIREZIONE GENERALE PER LA VIGILANZA SUI CONCESSIONARI AUTOSTRADALI |

IL PRESENTE DOCUMENTO NON POTRA' ESSERE COPIATO, RIPRODOTTO O ALTRIMENTI PUBBLICATO, IN TUTTO O IN PARTE, SENZA IL CONSENSO SCRITTO DELLA SOC. AUTOSTRADE PER L'ITALIA S.P.A.. OGNI UTILIZZO NON AUTORIZZATO SARA' PERSEGUITO A NORMA DI LEGGE.
THIS DOCUMENT MAY NOT BE COPIED, REPRODUCED OR PUBLISHED, EITHER IN PART OR IN ITS ENTIRETY, WITHOUT THE WRITTEN PERMISSION OF SOC. AUTOSTRADE PER L'ITALIA S.P.A.. UNAUTHORIZED USE WILL BE PROSECUTED BY LAW.