## PIANTA SISTEMAZIONE FINALE 1 / 3

SCALA 1:200

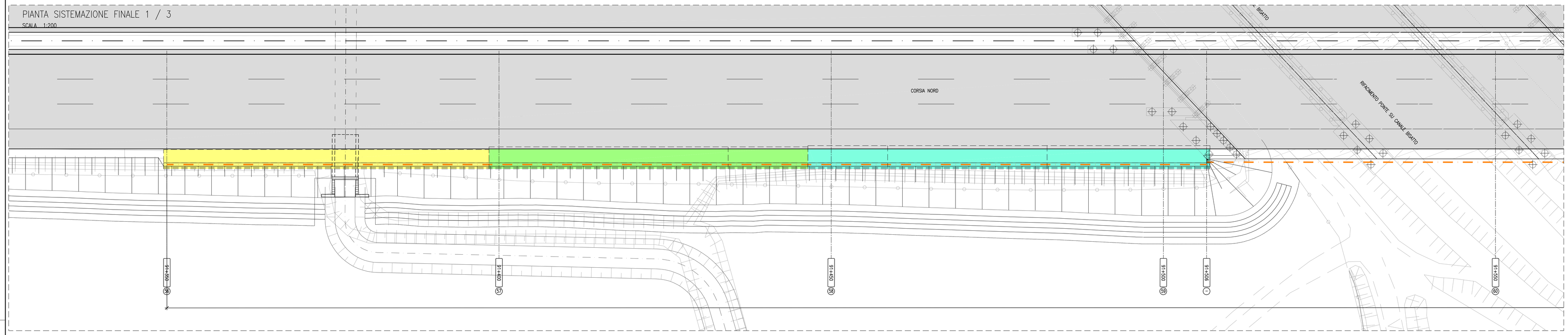


## PIANTA FONDAZIONI 1 / 3

SCALA 1:200

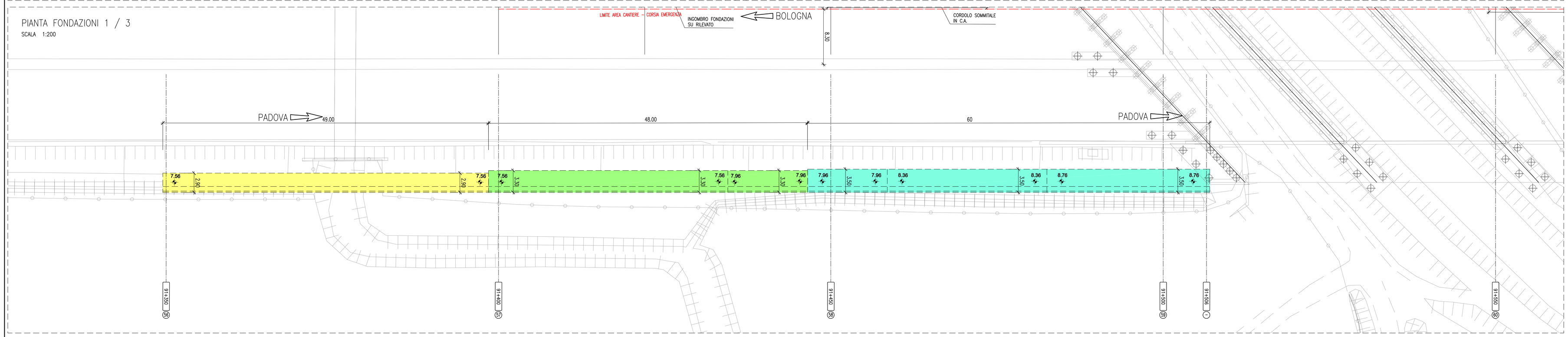


## PROSPETTO MURO 1 / 3

SCALA 1:200

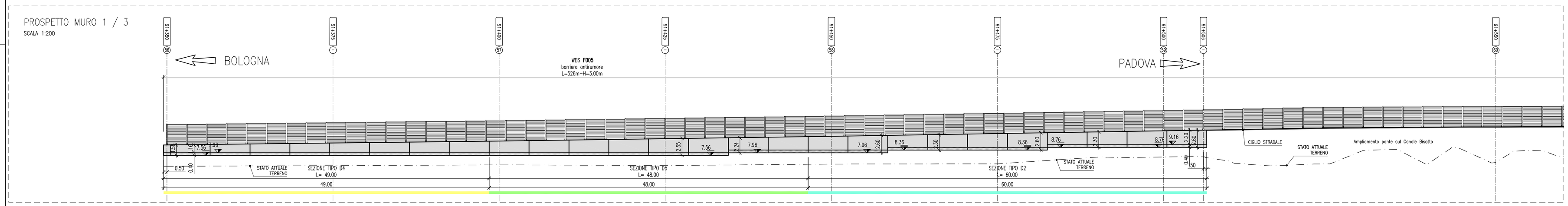


## SEZIONE 91+375

SCALA 1:100

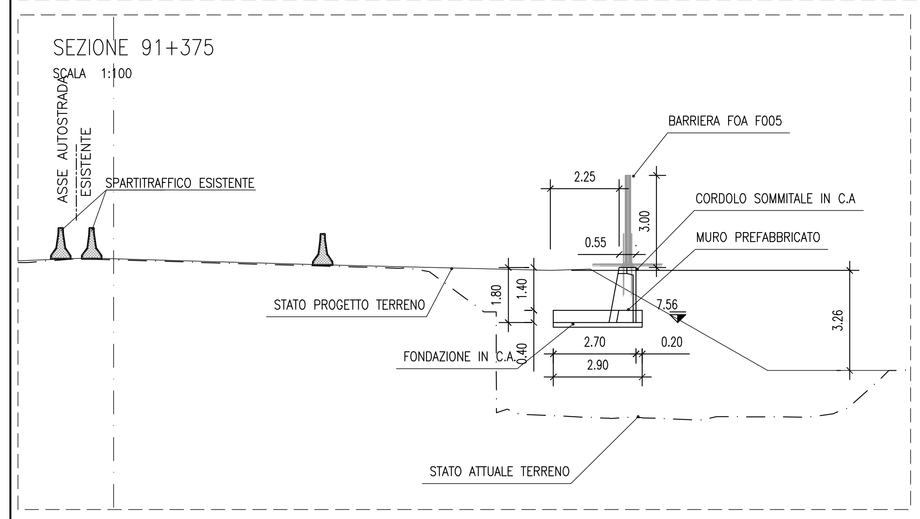


## SEZIONE 91+425

SCALA 1:100

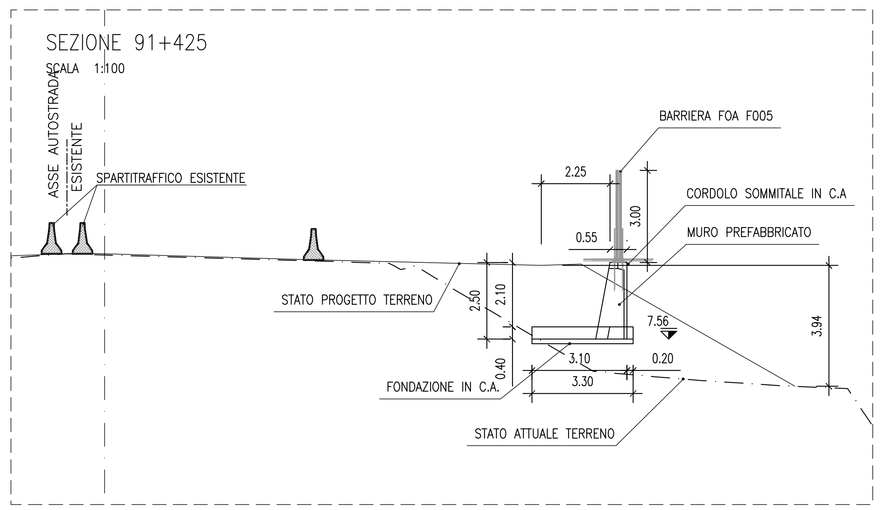


## SEZIONE 91+475

SCALA 1:100

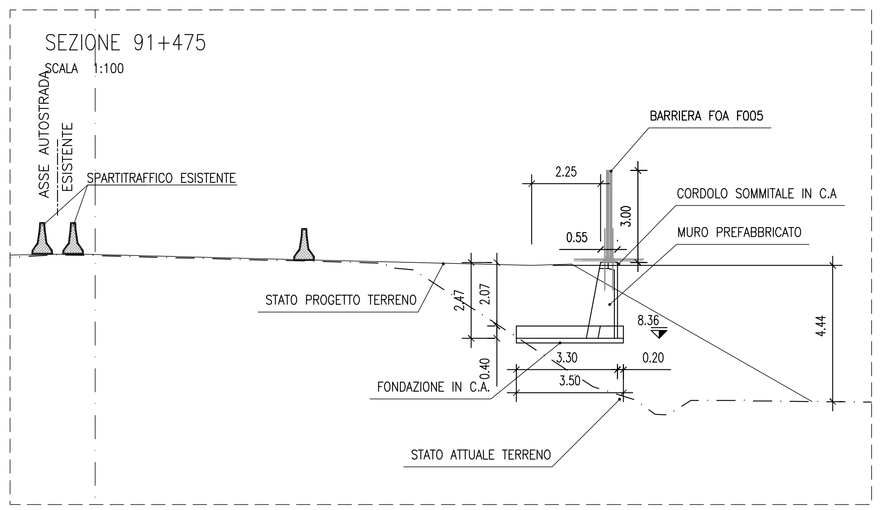


MURETTO PORTABARRIERA SU RILEVATO HFOA<3,00 m

| Muro | Lungh [m] | H ril [m] | H [m] | B [m] | Br [m] | Hf [m] | Tipo |
|---|---|---|---|---|---|---|---|
| F005 | 192 | 6,00 | 2,20 | 3,10 | 0,20 | 0,40 | D1 |
| | 114 | 6,00 | 2,60 | 3,50 | 0,20 | 0,40 | D2 |
| | 49 | 4,00 | 2,20 | 2,90 | 0,20 | 0,40 | D4 |
| | 48 | 4,00 | 2,60 | 3,30 | 0,20 | 0,40 | D5 |

## QUADRO DI UNIONE

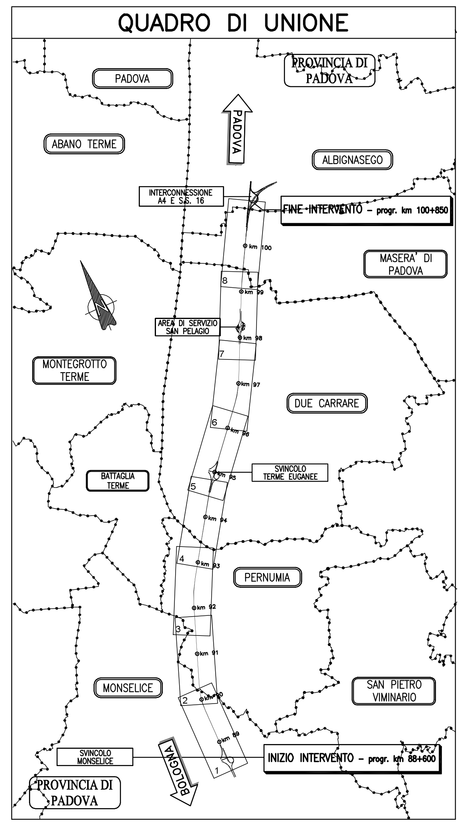


### MURI PREFABBRICATI

**TABELLA MATERIALI :**

PER QUANTO NON SPECIFICATO NEL SEGUITO, IN PARTICOLARE RELATIVAMENTE ALLE CARATTERISTICHE DEI MATERIALI, ALLE SPECIFICHE PER L'ESECUZIONE DEI LAVORI ED AI CONTROLLI DA ESEGUIRE, SI DOVRAN' FARE RIFERIMENTO ALLE NORME TECNICHE D'APPALTO.

CALCESTRUZZO:
MAGRO DI FONDAZIONE (non strutturale):
- Classe C12/15 MPa
- Classe di esposizione X0
FONDAZIONI:
- Classe C25/30 MPa
- Rapporto a/c ≤ 0,55
- Diam. massimo aggregati 31,50 mm
- Slump S4–S5
- Classe di esposizione XC2
PANNELLO PREFABBRICATO:
- Classe C35/45 MPa
- Rapporto a/c ≤ 0,45
- Diam. massimo aggregati 15,00 mm
- Slump S4–S5
- Classe di esposizione XC4
CORDOLO DI TESTA E VELETTA:
- Classe C35/45 MPa
- Rapporto a/c ≤ 0,45
- Diam. massimo aggregati 25,00 mm
- Slump S4–S5
- Classe di esposizione XF4
ACCIAIO PER ARMATURE ORDINARIE:
- Acciaio in barre nervate tipo B450C
fyk ≥ 450 MPa
ftk ≥ 540 MPa
COPRIFERRO* per fondazioni 40,0 mm
COPRIFERRO* per elevazioni 30,0 mm
* Copriferro netto

N.B. ULTERIORI SPECIFICHE SARANNO A CURA DEL PREFABBRICATORE

### NOTE OPERE PROVVISIONALI:

PALANCOLE :
TIPO PU32 O EQUIVALENTE:
- Acciaio S355 JR EN 10210
- Modulo di resistenza Wx>3200 cm3
- Peso 190 kg/mq
- Lunghezza: 12 m

Gli elementi di palancola dovranno essere preventivamente accoppiati in stabilimento per garantire la massima inerzia. La lughezza prevista tiene conto della possibilità di riutilizzo delle stesse palancole in diversi interventi nell'ambito della tratta in oggetto e include anche il tratto da lasciare fuori terra per le operazioni di estrazione

PARATIE DI MICROPALI (EVENTUALMENTE CON TIRANTI) vedere tavole tipologiche

### MURI IN CLS
### PALI E CORDOLI
### PARATIE DI MICROPALI

TABELLA MATERIALI:

PER QUANTO NON SPECIFICATO NEL SEGUITO, IN PARTICOLARE RELATIVAMENTE ALLE CARATTERISTICHE DEI MATERIALI, ALLE SPECIFICHE PER L'ESECUZIONE DEI LAVORI ED AI CONTROLLI DA ESEGUIRE, SI DOVRAN' FARE RIFERIMENTO ALLE NORME TECNICHE D'APPALTO.

CALCESTRUZZO:
MAGRO DI FONDAZIONE (non strutturale):
- Classe di resistenza C12/15
- Classe di esposizione X0
PALI:
- Classe di resistenza C25/30
- Classe di esposizione XC2
CORDOLI PARATIE:
- Classe di resistenza C25/30
- Classe di esposizione XC2
FONDAZIONI MURI:
- Classe di resistenza C28/35
- Classe di esposizione XC2
ELEVAZIONI MURI:
- Classe di resistenza C32/40
- Classe di esposizione ambientale XC4
ACCIAIO PER ARMATURE ORDINARIE:
- Acciaio in barre nervate tipo B450C
fyk ≥ 450 MPa
ftk ≥ 540 MPa
COPRIFERRO per pali trivellati 60,0 mm (SPIRALO+50mm)
COPRIFERRO per cordoli 40,0 mm
COPRIFERRO per filmopaloi 40,0 mm
COPRIFERRO per travi di collegamento 40,0 mm
CARPENTERIA METALLICA:
Acciaio in profili a sezione aperta laminati a caldo saldati:
- Tipo EN 10025-2 S355 J2+N per spessori nominali ≤ 40 mm:
- Tipo EN 10025-4 S355 K2+N per spessori nominali ≥ 40 mm
Acciaio in profili a sezione aperta laminati a caldo non saldati:
- Tipo EN 10025-2 S355 J2+N
Acciaio in profili a sezione cava:
- Tipo EN 10219-1 S355 J2H+N
SISTEMA DI PROTEZIONE ANTICORROSIVA DELLE TESTE DI ANCORAGGIO:
Secondo NTA – soggetto ad approvazione della Direzione Lavori
CALCESTRUZZO PRECAST TIPO DI RIVESTIMENTO (non strutturale) (UNI 10630):
Secondo NTA – soggetto ad approvazione della Direzione Lavori
- Classe di resistenza C25/30
Eventuali additivi secondo NTA
MISCELA CEMENTIZIA PER MICROPALI:
Secondo NTA – soggetto ad approvazione della Direzione Lavori
- Classe di resistenza C25/30
- Classe di esposizione XC2
Eventuali additivi secondo NTA
MALTA CEMENTIZIA PER MICROPALI:
Secondo NTA – soggetto ad approvazione della Direzione Lavori
- Classe di resistenza C25/30
- Classe di esposizione XC2
Eventuali additivi secondo NTA

### NOTE GENERALI:

La presente tavola è valida esclusivamente per la realizzazione dei muri di sostegno; per altre opere d'arte, opere idrauliche, canalizzazione, ecc. vedere le tavole specifiche

autostrade per l'italia

AUTOSTRADA (A13) : BOLOGNA–PADOVA

**AMPLIAMENTO ALLA TERZA CORSIA**
**TRATTO : MONSELICE – PADOVA SUD**

**PROGETTO DEFINITIVO**

CORPO AUTOSTRADALE

OPERE D'ARTE MINORI
BARRIERE ANTIFONICHE
FOA in carreggiata Nord
FOA F005 Planimetria, pianta scavi, prospetto e sezioni
Tav. 1/3 dal km 91+350.00 al km 91+875.00

| IL PROGETTISTA SPECIALISTICO | IL RESPONSABILE INTEGRAZIONE PRESTAZIONI SPECIALISTICHE | IL DIRETTORE TECNICO |
|---|---|---|
| Ing. Marco Pietro D'Angelantonio<br>Ord. Ingg. Milano N.20155<br>RESPONSABILE GEOTECNICA ALL'APERTO | Ing. Ilaria Lavander<br>Ord. Ingg. Milano N. 29830 | Ing. Orlando Mazza<br>Ord. Ingg. Pavia N. 1496<br>PROGETTAZIONE RUOLINE OPERE AUTOSTRADALI |

CODICE IDENTIFICATIVO

| RIFERIMENTO PROGETTO | | | | RIFERIMENTO DIRETTORI | | | | | | | | RIFERIMENTO ELABORATO | | | | Ordinatore: ---- |
|---|---|---|---|---|---|---|---|---|---|---|---|---|---|---|---|---|
| Codice Commessa | Lotto | Sub-Prog | Fase | Capitolo | Paragrafo | Opera | Disciplina | Progressivo | PARTE STAMPA | | | Tip. | Disciplina | Progressivo | Rev. | SCALA: 1:200/1:100 |
| 1 1 1 3 0 5 | 0 0 0 | 0 3 0 | 0 0 | 0 0 0 | 0 0 0 | 0 0 0 | 0 0 0 | 0 0 0 | 0 0 0 | | | A | P E | 1 2 5 | 4 0 0 | |

| | | | |
|---|---|---|---|
| spea ENGINEERING | PROJECT MANAGER: Ing. Ilaria Lavander Ord. Ingg. Milano N. 29830 | SUPPORTO SPECIALISTICO: | REVISIONE: n. data 0 SETTEMBRE 2018 1 – 2 – 3 – 4 – |
| pirelli Atlantia | REDATTO: – | VERIFICATO: – | |

| VISTO DEL COMMITTENTE | VISTO DEL CONCEDENTE |
|---|---|
| autostrade per l'italia<br>IL RESPONSABILE UNICO DEL PROCEDIMENTO<br>Ing. Antonio Trisi | Ministero delle Infrastrutture e dei Trasporti<br>DIPARTIMENTO PER LA RETE STRADALE E AUTOSTRADALE ED I SISTEMI STRADALI, AUTOSTRADALI, FERROVIARI ED AERO-PORTUALI<br>DIRIGENTE DELLA DIVISIONE 2 - VIGILANZA TECNICA SULLE CONCESSIONE AUTOSTRADALI |

IL PRESENTE DOCUMENTO NON POTRA' ESSERE COPIATO, RIPRODOTTO O ALTRIMENTI PUBBLICATO, IN TUTTO O IN PARTE, SENZA IL CONSENSO SCRITTO DELLA SOC. AUTOSTRADE PER L'ITALIA S.P.A., OVVERO UTILIZZATO NON AUTORIZZATO DARA' PERSEGUITO A NORMA DI LEGGE.
THIS DOCUMENT MAY NOT BE COPIED, REPRODUCED OR PUBLISHED, EITHER IN PART OR IN ITS ENTIRETY, WITHOUT THE WRITTEN PERMISSION OF SOC. AUTOSTRADE PER L'ITALIA S.P.A., UNAUTHORIZED USE WILL BE PROSECUTED BY LAW.