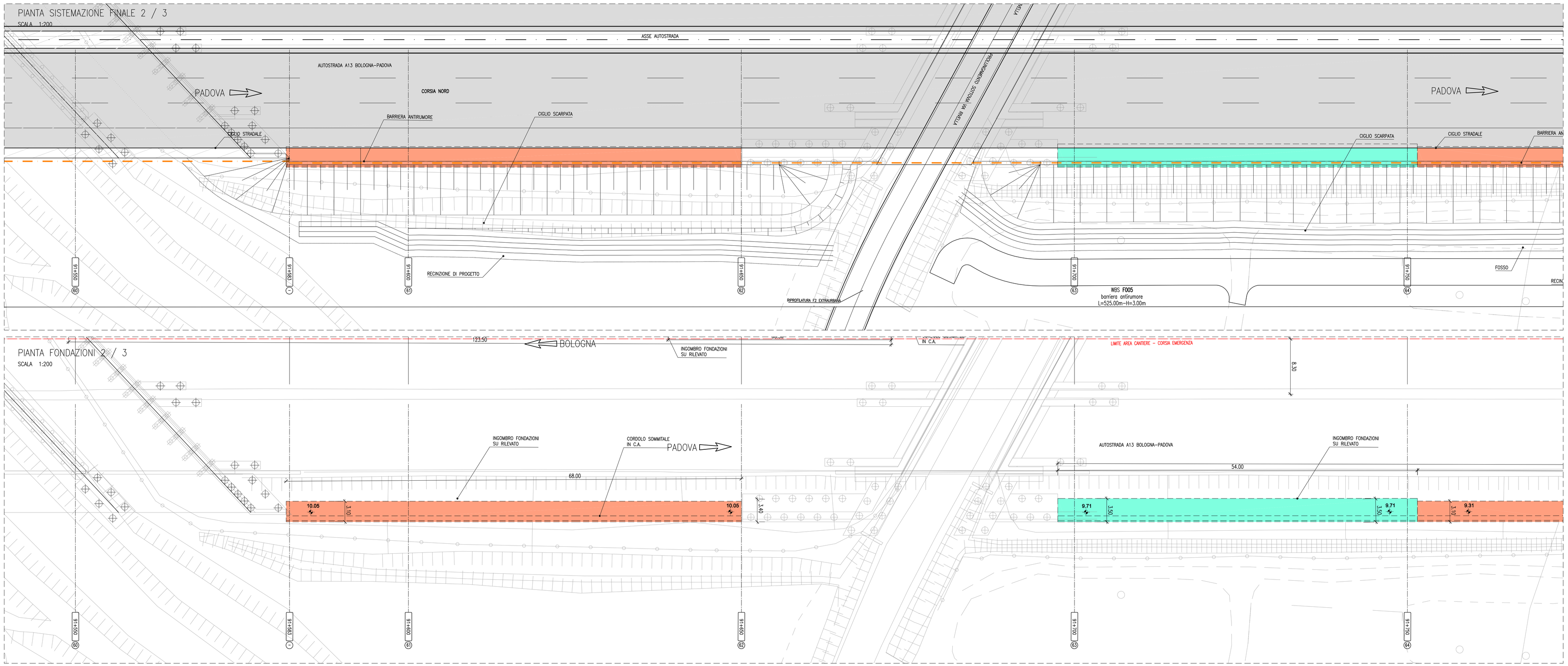

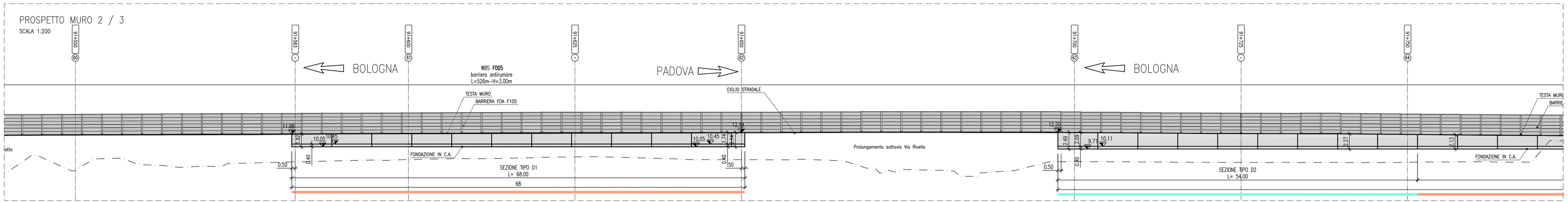

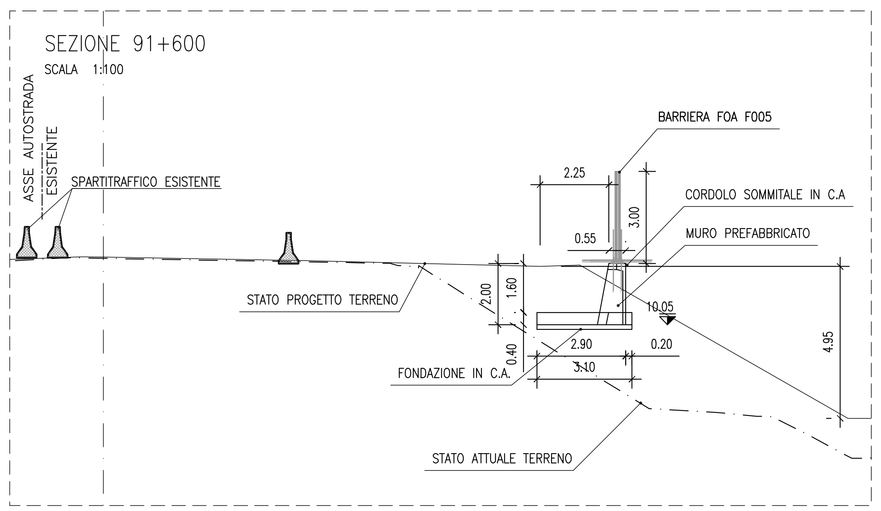

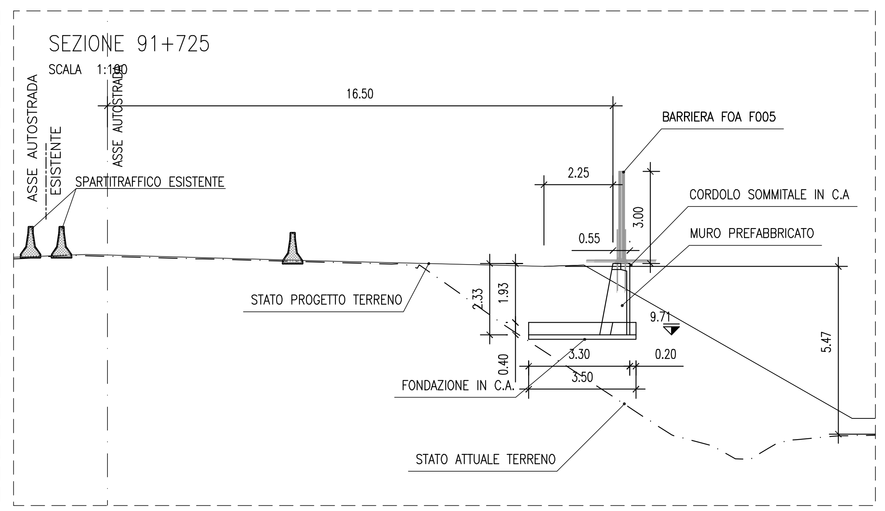

MURETTO PORTABARRIERA SU RILEVATO HFOA<3,00 m									
Muro	Lungh [m]	H ril [m]	H [m]	B [m]	Bv [m]	Hf [m]	Tipo
F005	192	6.00	2.20	3.10	0.20	0.40	D1
	114	6.00	2.60	3.50	0.20	0.40	D2
	49	4.00	2.20	2.90	0.20	0.40	D4
	48	4.00	2.60	3.30	0.20	0.40	D5

QUADRO DI UNIONE

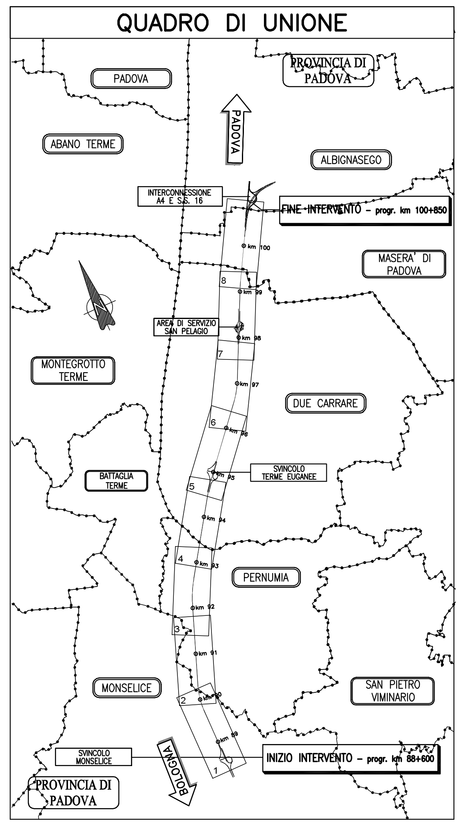

MURI PREFABBRICATI

TABELLA MATERIALI :

PER QUANTO NON SPECIFICATO NEL SEGUITO, IN PARTICOLARE RELATIVAMENTE ALLE CARATTERISTICHE DEI MATERIALI ALLE SPECIFICHE PER L'ESECUZIONE DEI LAVORI ED AI CONTROLLI DA ESEGUIRE, SI DOVRAN' FARE RIFERIMENTO ALLE NORME TECNICHE D'APPALTO.

CALCESTRUZZO:
MAGRO DI FONDAZIONE (non strutturale):
- Classe C12/15 MPa
- Classe di esposizione X0
FONDAZIONE:
- Classe C25/30 MPa
- Rapporto a/c ≤ 0.55
- Diam. massimo aggregati 25.00 mm
- Slump S4–S5
- Classe di esposizione XC2
PANNELLI PREFABBRICATI:
- Classe C35/45 MPa
- Rapporto a/c ≤ 0.45
- Diam. massimo aggregati 15.00 mm
- Slump S4–S5
- Classe di esposizione XC4
CORDOLO DI TESTA E VELETTA:
- Classe C35/45 MPa
- Rapporto a/c ≤ 0.45
- Diam. massimo aggregati 25.00 mm
- Slump S4–S5
- Classe di esposizione XF4
ACCIAIO PER ARMATURE ORDINARIE:
- Acciaio in barre nervate tipo B450C
fyk ≥ 450 MPa
ftk ≥ 540 MPa
COPRIFERRO per fondazioni 40.0 mm
COPRIFERRO per elevazioni 30.0 mm
* Copriferro netto

N.B. ULTERIORI SPECIFICHE SARANNO A CURA DEL PREFABBRICATORE.

MURI IN CLS
PALI E CORDOLI
PARATIE DI MICROPALI

TABELLA MATERIALE:

PER QUANTO NON SPECIFICATO NEL SEGUITO, IN PARTICOLARE RELATIVAMENTE ALLE CARATTERISTICHE DEI MATERIALI ALLE SPECIFICHE PER L'ESECUZIONE DEI LAVORI ED AI CONTROLLI DA ESEGUIRE, SI DOVRAN' FARE RIFERIMENTO ALLE NORME TECNICHE D'APPALTO.

CALCESTRUZZO:
MAGRO DI FONDAZIONE (non strutturale):
- Classe di resistenza C12/15
- Classe di esposizione X0
FONDAZIONE:
- Classe di resistenza C25/30
- Classe di esposizione XC2
CORDOLO PARATIE:
- Classe di resistenza C25/30
- Classe di esposizione XC2
FONDAZIONI MURI:
- Classe di resistenza C28/35
- Classe di esposizione XC2
ELEVAZIONE MURI:
- Classe di resistenza C32/40
- Classe di esposizione e elevazione XC4
ACCIAIO PER ARMATURE ORDINARIE:
- Acciaio in barre nervate tipo B450C
fyk ≥ 450 MPa
ftk ≥ 540 MPa
COPRIFERRO per pali trivellati 65.0 mm (DPAL.CH.400/mm)
COPRIFERRO per fondazioni 40.0 mm
COPRIFERRO per fondazioni 40.0 mm
COPRIFERRO per travi di collegamento: 40.0 mm
CARPENTERIA METALLICA:
Acciaio in profili a sezione aperta laminati a costo saldati:
- Tipo S355 secondo UNI EN 10025 per spessori nominali t ≤ 40 mm
- Tipo S355 secondo UNI EN 10025-S355-G3+N+z per spessori nominali t > 40 mm
Acciaio in profili a sezione aperta laminati a costo non saldati:
- Tipo S355 secondo UNI EN 10025
Acciaio in profili a sezione cava:
- Tipo S355 secondo UNI EN 10210-1 S355J2H
SISTEMA DI PROTEZIONE ANTICORROSIVA DELLE TESTE DI ANCORAGGIO:
Secondo NTA – soggetto ad approvazione della Direzione Lavori
CALCESTRUZZO PROIETTATO DI RIVESTIMENTO (non strutturale) (UNI 10834):
Secondo NTA – soggetto ad approvazione della Direzione Lavori
- Classe di resistenza C25/30
Eventuali additivi secondo NTA
MISCELA CEMENTIZIA PER MICROPALI
Secondo NTA – soggetto ad approvazione della Direzione Lavori
- Classe di resistenza C25/30
- Classe di esposizione XC2
Eventuali additivi secondo NTA
MALTA CEMENTIZIA PER MICROPALI
Secondo NTA – soggetto ad approvazione della Direzione Lavori
- Classe di resistenza C25/30
- Classe di esposizione XC2
Eventuali additivi secondo NTA

NOTE OPERE PROVVISIONALI:

PALANCOLE :
TIPO PKZ2 O EQUIVALENTE:
- Acciaio S355 JR EN 10210
- Modulo di resistenza W>=3200 cm.3
- Peso 190 kg/mq
- Lunghezza: 12 m

Gli elementi di palancola dovranno essere preventivamente accoppiati in stabilimento per garantire la massima inerzia.
La lughezza prevista tiene conto della possibilità di riutilizzo delle stesse palancole in diversi interventi nell'ambito della tratta in oggetto e include anche il tratto da lasciare fuori terra per le operazioni di estrazione

PARATIE DI MICROPALI (EVENTUALMENTE CON TIRANTI)
vedere tavole tipologiche

NOTE GENERALI:

La presente tavola, è valida esclusivamente per la realizzazione dei muri di sostegno; per altre opere d'arte, opere idrauliche, canterizzazione, ecc. vedere le tavole specifiche

autostrade per l'italia

AUTOSTRADA (A13) : BOLOGNA–PADOVA

AMPLIAMENTO ALLA TERZA CORSIA
TRATTO : MONSELICE – PADOVA SUD

PROGETTO DEFINITIVO

CORPO AUTOSTRADALE

OPERE D'ARTE MINORI
BARRIERE ANTIFONICHE
FOA in carreggiata Nord
FOA F005 Planimetria, pianta scavi, prospetto e sezioni
Tav. 2/3 dal km 91+350.00 al km 91+875.00

IL PROGETTISTA SPECIALISTICO	IL RESPONSABILE INTEGRAZIONE PRESTAZIONI SPECIALISTICHE	IL DIRETTORE TECNICO
Ing. Marco Pietro D'Angelantonio Ord. Ingg. Milano N.20155 RESPONSABILE GEOTECNICA ALL'APERTO	Ing. Ilaria Lavander Ord. Ingg. Milano N. 29830	Ing. Orlando Mazza Ord. Ingg. Pavia N. 1496 PROGETTAZIONE RILEVAZ. OPERE AUTOSTRADALI

CODICE IDENTIFICATIVO

RIFERIMENTO PROGETTO				RIFERIMENTO DIRETTORI				RIFERIMENTO ELABORATO						Ordinatore: ----
Codice Commessa	Lotto, Sub-Prog, Cod. Appalto	Fase	Capitolo	Paragrafo	Opera/Impianto	Progressivo	PARTE D'OPERA	Tip.	Disciplina	Progr.	Rev.	SCALA: 1:200/1:100
1 1 1 3 0 5	0 0 0	0 3	0 0	0 0	0 0	0 0	0 0 0	A	P E	1 2 5	5 0	0

	PROJECT MANAGER:	SUPPORTO SPECIALISTICO:	REVISIONE:	
spea ENGINEERING	Ing. Ilaria Lavander Ord. Ingg. Milano N. 29830		n.	data
			0	SETTEMBRE 2018
			1	–
			2	–
	RESATTO: –	VERIFICATO: –	3	–
pirola Atlantia			4	–

	VISTO DEL COMMITTENTE	VISTO DEL CONCEDENTE
	autostrade per l'italia IL RESPONSABILE UNICO DEL PROCEDIMENTO Ing. Antonio Trisi	Ministero delle Infrastrutture e dei Trasporti DIPARTIMENTO PER LA RETE STRADALE ED AUTOSTRADALE DIREZIONE GENERALE PER LA VIGILANZA SUGLI ENTI STRADALI E AUTOSTRADALI

IL PRESENTE DOCUMENTO NON POTRA' ESSERE COPIATO, RIPRODOTTO O ALTRIMENTI PUBBLICATO, IN TUTTO O IN PARTE, SENZA IL CONSENSO SCRITTO DELLA SOC. AUTOSTRADE PER L'ITALIA S.P.A., OVVERO DELLA SOC. AUTOSTRADE PER L'ITALIA S.P.A., OVVERO DELLA SOC. ALBATROS S.R.L.
THIS DOCUMENT MAY NOT BE COPIED, REPRODUCED OR PUBLISHED, EITHER IN PART OR IN ITS ENTIRETY, WITHOUT THE WRITTEN PERMISSION OF SOC. AUTOSTRADE PER L'ITALIA S.P.A., OVVERO DELLA SOC. ALBATROS S.R.L.