PIANTA SISTEMAZIONE FINALE 3 / 3

SCALA 1:200

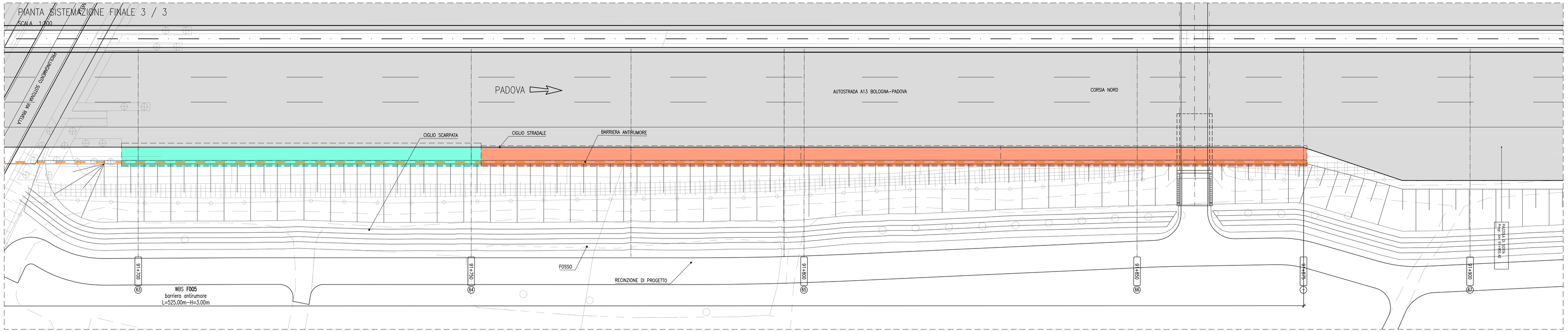

PIANTA FONDAZIONI 3 / 3

SCALA 1:200

MURETTO PORTABARRIERA SU RILEVATO HFOA<3,00 m								
Muro	Lungh. [m]	H ril. [m]	H [m]	B [m]	Bv [m]	Hf. [m]	Tipo
F005	192	6.00	2.20	3.10	0.20	0.40	D1
	114	6.00	2.60	3.50	0.20	0.40	D2
	49	4.00	2.20	2.90	0.20	0.40	D4
	48	4.00	2.60	3.30	0.20	0.40	D5

QUADRO DI UNIONE

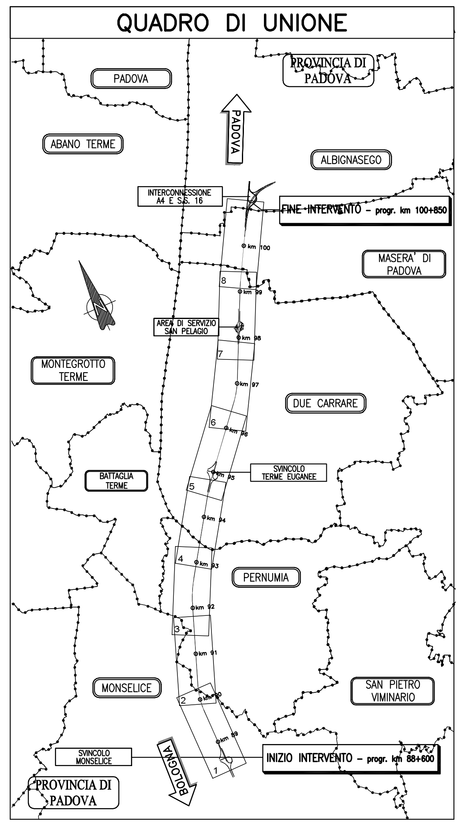

MURI PREFABBRICATI

TABELLA MATERIALI :

PER QUANTO NON SPECIFICATO NEL SEGUITO, IN PARTICOLARE RELATIVAMENTE ALLE CARATTERISTICHE DEI MATERIALI ALLE SPECIFICHE PER L'ESECUZIONE DEI LAVORI ED AI CONTROLLI DA EFFETTUARE, SI DOVRAN' FARE RIFERIMENTO ALLE NORME TECNICHE D'APPALTO.

CALCESTRUZZO:
MAGRO DI FONDAZIONE (non strutturale):
- Classe C12/15 MPa
- Classe di esposizione X0

FONDAZIONE:
- Classe C25/30 MPa
- Rapporto a/c ≤ 0.50
- Diam. massimo aggregati 25.00 mm
- Slump S4–S5
- Classe di esposizione XC2

PANNELLO PREFABBRICATO:
- Classe C35/45 MPa
- Rapporto a/c ≤ 0.45
- Diam. massimo aggregati 15.00 mm
- Slump S4–S5
- Classe di esposizione XC4

CORDOLO DI TESTA E VELETTA:
- Classe C35/45 MPa
- Rapporto a/c ≤ 0.45
- Diam. massimo aggregati 25.00 mm
- Slump S4–S5
- Classe di esposizione XF4

ACCIAIO PER ARMATURE ORDINARIE:
- Acciaio in barre nervate tipo B450C
  fyk ≥ 450 MPa
  ftk ≥ 540 MPa

COPRIFERRO* per fondazioni 40.0 mm
COPRIFERRO* per elevazioni 30.0 mm
* Copriferro netto

N.B. ULTERIORI SPECIFICHE SARANNO A CURA DEL PREFABBRICATORE.

MURI IN CLS
PALI E CORDOLI
PARATIE DI MICROPALI

TABELLA MATERIALE:

PER QUANTO NON SPECIFICATO NEL SEGUITO, IN PARTICOLARE RELATIVAMENTE ALLE CARATTERISTICHE DEI MATERIALI ALLE SPECIFICHE PER L'ESECUZIONE DEI LAVORI ED AI CONTROLLI DA EFFETTUARE, SI DOVRAN' FARE RIFERIMENTO ALLE NORME TECNICHE D'APPALTO.

CALCESTRUZZO:
MAGRO DI FONDAZIONE (non strutturale):
- Classe di resistenza C12/15
- Classe di esposizione X0

FONDAZIONE:
- Classe di resistenza C25/30
- Classe di esposizione XC2

CORDOLO D'ANCORAGGIO:
- Classe di resistenza C25/30
- Classe di esposizione XC2

FONDAZIONE MURI:
- Classe di resistenza C28/35
- Classe di esposizione XC2

ELEVAZIONE MURI:
- Classe di resistenza C32/40
- Classe di esposizione in elevazione XC4

ACCIAIO PER ARMATURE ORDINARIE:
- Acciaio in barre nervate tipo B450C
  fyk ≥ 450 MPa
  ftk ≥ 540 MPa

COPRIFERRO per fondazioni 40.0 mm
COPRIFERRO per elevazioni 30.0 mm
COPRIFERRO per elementi a contatto con il terreno 40.0 mm
COPRIFERRO per fori di collegamento 40.0 mm

CARPENTERIA METALLICA:
Acciaio in profili a sezione aperta laminati a caldo saldati:
- Tipo EN 10025-2 S355 JR/J0H (per spessori nominali t ≤ 40 mm
- Tipo EN 10025-2 S355 K2+N+ (per spessori nominali t > 40 mm

Acciaio in profili a sezione aperta laminati a caldo non saldati:
- Tipo EN 10025-2 S355 JR/H
Acciaio in profili a sezione cava:
- Tipo EN 10210-1 S355 J2H/H

SISTEMA DI PROTEZIONE ANTICORROSIVA DELLE TESTE DI ANCORAGGIO:
Secondo NTA – soggetto ad approvazione della Direzione Lavori

CALCESTRUZZO PROGETTATO DI RIVESTIMENTO (non strutturale) (UNI 10834):
Secondo NTA – soggetto ad approvazione della Direzione Lavori
- Classe di resistenza C25/30
- Classe di esposizione XC2
Eventuali additivi secondo NTA

MISCELA CEMENTIZIA PER MICROPALI:
Secondo NTA – soggetto ad approvazione della Direzione Lavori
- Classe di resistenza C25/30
- Classe di esposizione XC2
Eventuali additivi secondo NTA

MALTA CEMENTIZIA PER MICROPALI:
Secondo NTA – soggetto ad approvazione della Direzione Lavori
- Classe di resistenza C25/30
- Classe di esposizione XC2
Eventuali additivi secondo NTA

NOTE OPERE PROVVISIONALI:

PALANCOLE :
TIPO PU32 O EQUIVALENTE:
- Acciaio S355 JR EN 10210
- Modulo di resistenza W>=3200 cm3
- Peso 190 kg/mq
- Lunghezza: 12 m

Gli elementi di palancola dovranno essere preventivamente accoppiati in stabilimento per garantire la massima inerzia. La lunghezza prevista tiene conto della possibilità di riutilizzo delle stesse palancole in diversi interventi nell'ambito della tratta in oggetto e include anche il tratto da lasciare fuori terra per le operazioni di estrazione

PARATIE DI MICROPALI (EVENTUALMENTE CON TIRANTI)
vedere tavole tipologiche

NOTE GENERALI:

La presente tavola è valida esclusivamente per la realizzazione dei muri di sostegno; per altre opere d'arte, opere idrauliche, canterizzazione, ecc. vedere le tavole specifiche

PROSPETTO MURO 3 / 3

SCALA 1:200

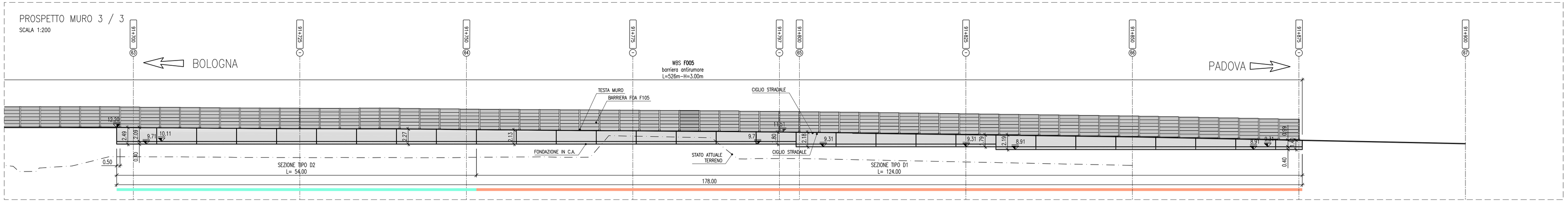

SEZIONE 91+725

SCALA 1:100

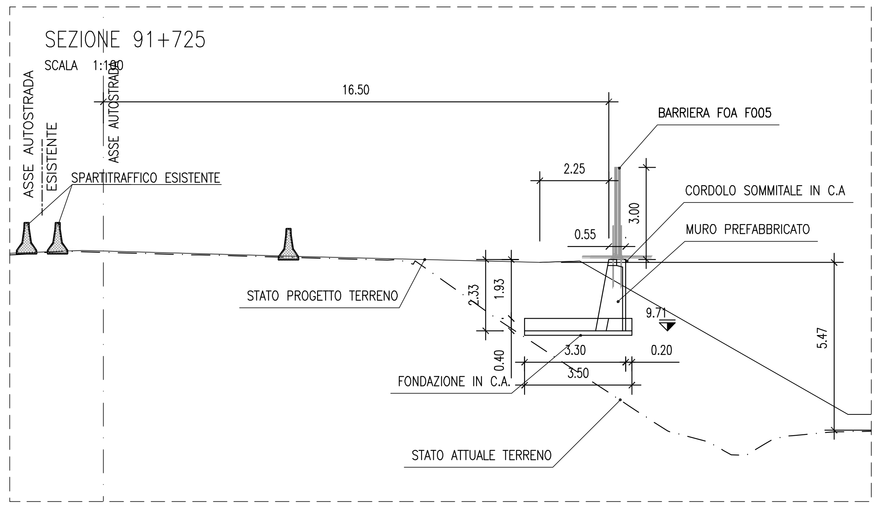

SEZIONE 91+775

SCALA 1:100

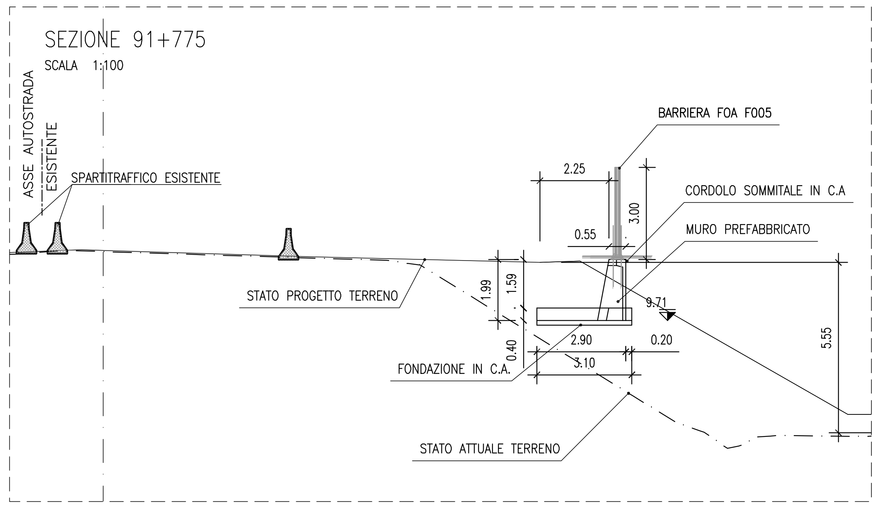

SEZIONE 91+825

SCALA 1:100

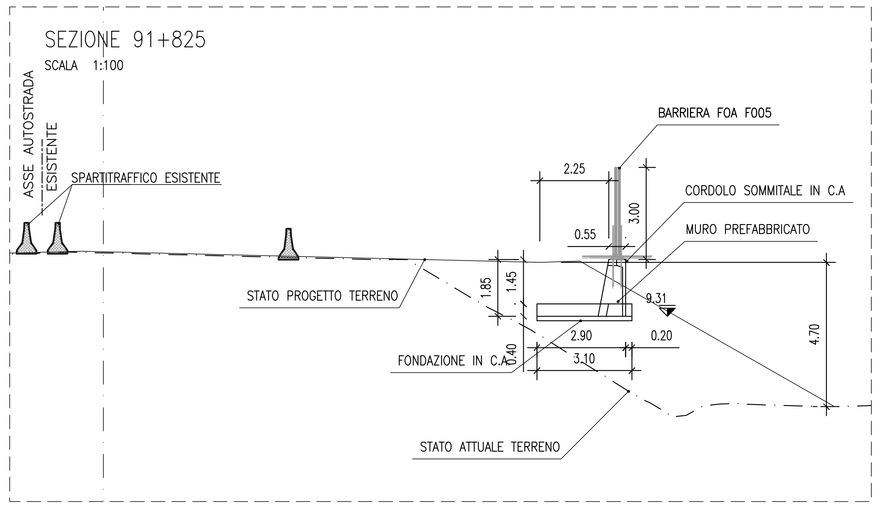

SEZIONE 91+875

SCALA 1:100

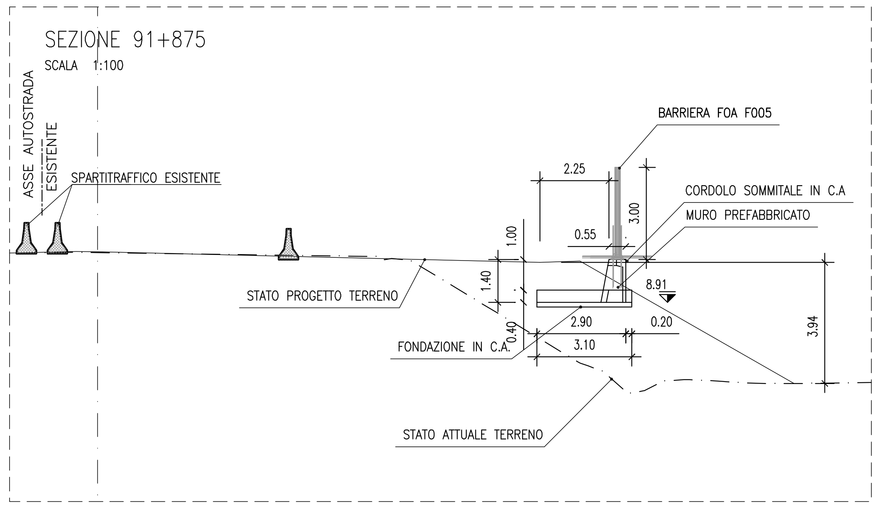

autostrade per l'italia

AUTOSTRADA (A13) : BOLOGNA–PADOVA

AMPLIAMENTO ALLA TERZA CORSIA
TRATTO : MONSELICE – PADOVA SUD

PROGETTO DEFINITIVO

CORPO AUTOSTRADALE

OPERE D'ARTE MINORI
BARRIERE ANTIFONICHE
FOA in carreggiata Nord
FOA F005 Planimetria, pianta scavi, prospetto e sezioni
Tav. 3/3 dal km 91+350.00 al km 91+875.00

IL PROGETTISTA SPECIALISTICO	IL RESPONSABILE INTEGRAZIONE PRESTAZIONI SPECIALISTICHE	IL DIRETTORE TECNICO
Ing. Marco Pietro D'Angelantonio Ord. Ingg. Milano N.20155 RESPONSABILE GEOTECNICA ALL'APPALTO	Ing. Ilaria Lavender Ord. Ingg. Milano N. 29830	Ing. Orlando Mazza Ord. Ingg. Pavia N. 1496 PROGETTAZIONE RUOLO: OPERE AUTOSTRADALI

| CODICE IDENTIFICATIVO | | | | | | | |