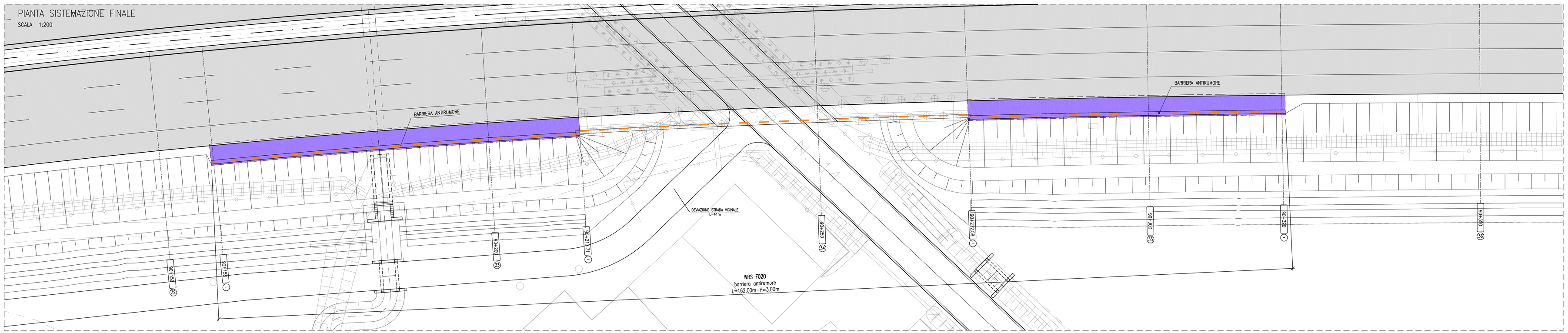

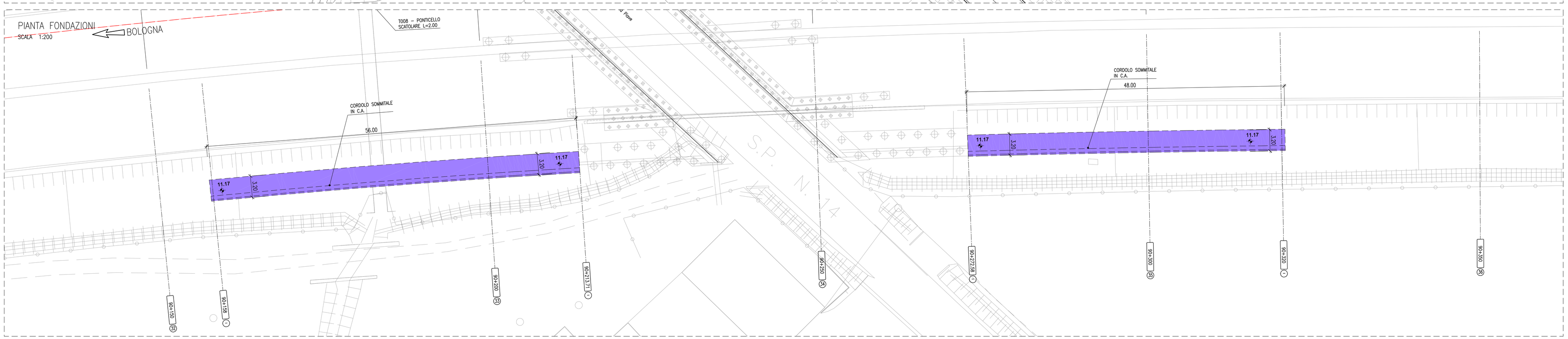

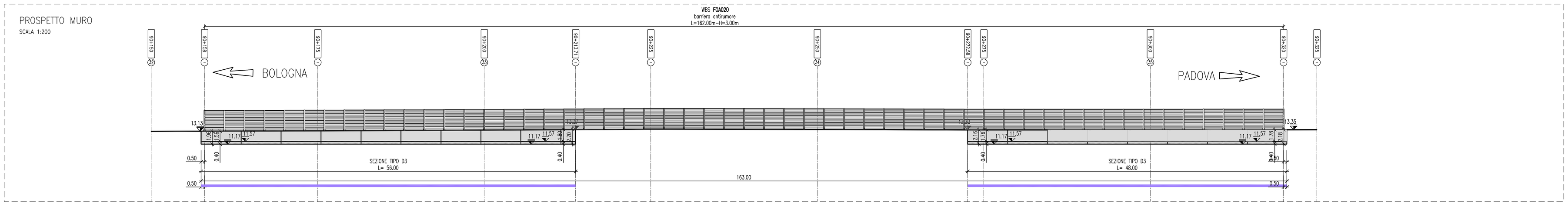

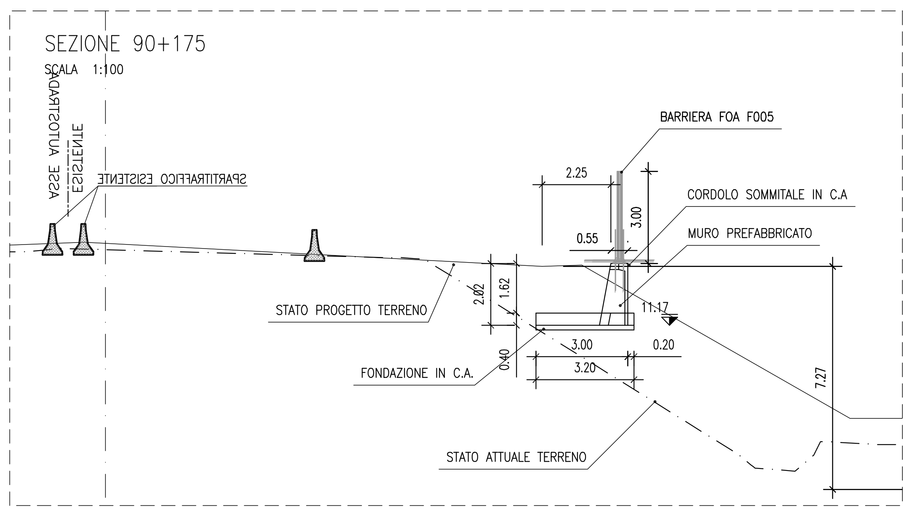

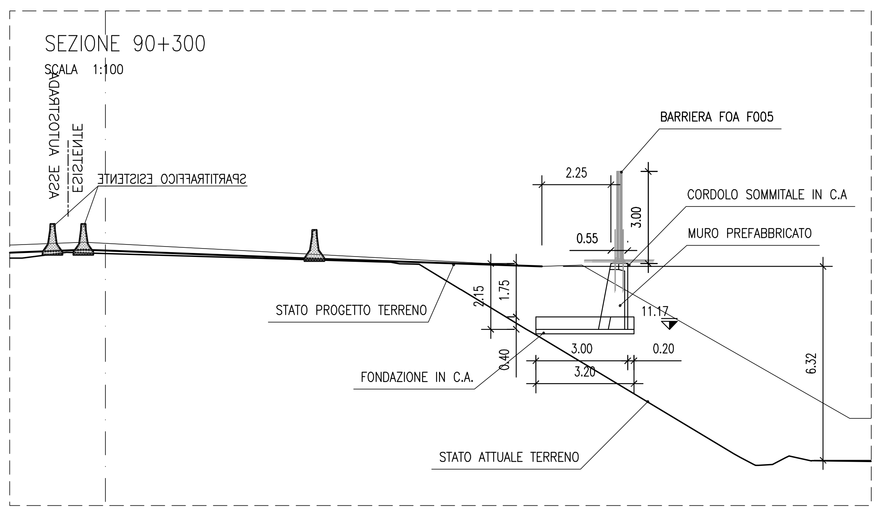

MURETTO PORTABARRIERA SU RILEVATO HFOA<3,00 m								
Muro	Lunghi [m]	H riñ [m]	H [m]	B [m]	Bv [m]	Hf [m]	Tipo
F020	56	8.00	2.20	3.20	0.20	0.40	D3
	48	8.00	2.20	3.20	0.20	0.40	D3

QUADRO DI UNIONE

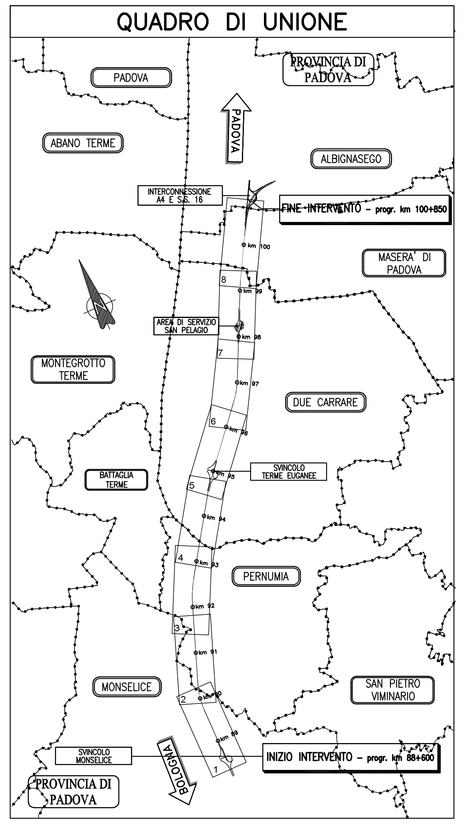

MURI PREFABBRICATI

TABELLA MATERIALI :

PER QUANTO NON SPECIFICATO NEL SEGUITO, IN PARTICOLARE RELATIVAMENTE ALLE CARATTERISTICHE DEI MATERIALI ALLE SPECIFICHE PER L'ESECUZIONE DEI LAVORI ED AI CONTROLLI DA ESEGUIRE, SI DOVRAN' FARE RIFERIMENTO ALLE NORME TECNICHE D'APPALTO.

CALCESTRUZZO:
MAGRO DI FONDAZIONE (non strutturale):
- Classe C12/15 MPa
- Classe di esposizione X0
FONDAZIONE:
- Classe C25/30 MPa
- Rapporto a/c ≤ 0.50
- Dim. massimo aggregati 15.00 mm
- Slump S4–S5
- Classe di esposizione XC2
PANNELLO PREFABBRICATO:
- Classe C35/45 MPa
- Rapporto a/c ≤ 0.45
- Dim. massimo aggregati 15.00 mm
- Slump S4–S5
- Classe di esposizione XC4
CORDOLO DI TESTA E VELLETTA:
- Classe C35/45 MPa
- Rapporto a/c ≤ 0.45
- Dim. massimo aggregati 25.00 mm
- Slump S4–S5
- Classe di esposizione XF4
ACCIAIO PER ARMATURE ORDINARIE:
- Acciaio in barre nervate tipo B450C
fyk ≥ 450 MPa
ftk ≥ 540 MPa
COPRIFERRO per fondazioni 40.0 mm
COPRIFERRO per elevazioni 30.0 mm
* Copriferro netto

N.B. ULTERIORI SPECIFICHE SARANNO A CURA DEL PREFABBRICATORE.

NOTE OPERE PROVVISIONALI:

PALANCOLE
- TIPO PU32 O EQUIVALENTE:
- Acciaio S355 JR EN 10210
- Modulo di resistenza W>=3200 cm3
- Peso 190 kg/mq
- Lunghezza: 12 m

Gli elementi di palancola dovranno essere preventivamente accoppiati in stabilimento per garantire la massima inerzia.
La lughezza prevista tiene conto della possibilità di riutilizzo delle stesse palancole in diversi interventi nell'ambito della tratta in oggetto e include anche il tratto da lasciare fuori terra per le operazioni di estrazione

PARATIE DI MICROPALI (EVENTUALMENTE CON TIRANTI)
vedere tavole tipologiche

MURI IN CLS
PALI E CORDOLI
PARATIE DI MICROPALI

TABELLA MATERIALI:

PER QUANTO NON SPECIFICATO NEL SEGUITO, IN PARTICOLARE RELATIVAMENTE ALLE CARATTERISTICHE DEI MATERIALI ALLE SPECIFICHE PER L'ESECUZIONE DEI LAVORI ED AI CONTROLLI DA ESEGUIRE, SI DOVRAN' FARE RIFERIMENTO ALLE NORME TECNICHE D'APPALTO.

CALCESTRUZZO:
MAGRO DI FONDAZIONE (non strutturale):
- Classe di resistenza C12/15
- Classe di esposizione X0
FONDAZIONE:
- Classe di resistenza C25/30
- Classe di esposizione XC2
CORDOLO PARATIE:
- Classe di resistenza C25/30
- Classe di esposizione XC2
FONDAZIONI MURI:
- Classe di resistenza C28/35
- Classe di esposizione XC2
ELEVAZIONE MURI:
- Classe di resistenza C32/40
- Classe di esposizione elevazione XC4
ACCIAIO PER ARMATURE ORDINARIE:
- Acciaio in barre nervate tipo B450C
fyk ≥ 450 MPa
ftk ≥ 540 MPa
CORDOLO DI TESTA E VELLETTA:
- Classe C35/45 MPa
- Rapporto a/c ≤ 0.45
- Dim. massimo aggregati 25.00 mm
- Slump S4–S5
- Classe di esposizione XF4
ACCIAIO PER ARMATURE ORDINARIE:
- Acciaio in barre nervate tipo B450C
fyk ≥ 450 MPa
ftk ≥ 540 MPa
COPRIFERRO per fondazioni 40.0 mm (DIPALCH400mm)
COPRIFERRO per elevazioni 30.0 mm
COPRIFERRO per fondazioni 40.0 mm
COPRIFERRO per elevazioni 40.0 mm
COPRIFERRO per travi di collegamento: 40.0 mm
CARPENTERIA METALLICA:
Acciaio in profili a sezione aperta laminati a costo variabile:
- Tipo EN 10025-2:2005 JR+N per spessori nominali t ≤ 40 mm
- Tipo EN 10025-2:2005 J0+N per spessori nominali t > 40 mm
Acciaio in profili a sezione aperta laminati a costo non variabile:
- Tipo EN 10025-2:2005 JR+N
Acciaio in profili a sezione cava:
- Tipo EN 10210-1:2005 JR+N
Acciaio in profili a sezione cava:
- Tipo EN 10210-1:2005 JR+N

SISTEMA DI PROTEZIONE ANTICORROSIVA DELLE TESTE DI ANCORAGGIO:
Secondo NTA – soggetto ad approvazione della Direttore Lavori
CALCESTRUZZO PREFABBRICATO DI RIVESTIMENTO (non strutturale) (UNI 10834):
Secondo NTA – soggetto ad approvazione della Direttore Lavori
- Classe di resistenza C25
Eventuali additivi secondo NTA
CALCESTRUZZO PER MICROPALI:
Secondo NTA – soggetto ad approvazione della Direttore Lavori
- Classe di resistenza C25/30
- Classe di esposizione XC2
Eventuali additivi secondo NTA
ACCIAIO PER MICROPALI (PER MICROPALI):
Secondo NTA – soggetto ad approvazione della Direttore Lavori
- Classe di resistenza C25/30
- Classe di esposizione XC2
Eventuali additivi secondo NTA

NOTE GENERALI:

La presente tavola è valida esclusivamente per la realizzazione dei muri di sostegno; per altre opere d'arte, opere idrauliche, canterizzazione, ecc. vedere le tavole specifiche

autostrade per l'italia

AUTOSTRADA (A13) : BOLOGNA–PADOVA

AMPLIAMENTO ALLA TERZA CORSIA
TRATTO : MONSELICE – PADOVA SUD

PROGETTO DEFINITIVO

CORPO AUTOSTRADALE

OPERE D'ARTE MINORI
BARRIERE ANTIFONICHE
FOA in carreggiata Nord
FOA F020 Planimetria,pianta scavi,prospetto e sezioni
dal km 90+158.00 al km 90+320.00

IL PROGETTISTA SPECIALISTICO	IL RESPONSABILE INTEGRAZIONE PRESTAZIONI SPECIALISTICHE	IL DIRETTORE TECNICO
Ing. Marco Pietro D'Angelantonio Ord. Ingg. Milano N.20155 RESPONSABILE SEZIONICA ALL'APERTO	Ing. Ilaria Levander Ord. Ingg. Milano N. 29830	Ing. Orlando Mazza Ord. Ingg. Pavia N. 1496 PROGETTAZIONE NUOVE OPERE AUTOSTRADALI

CODICE IDENTIFICATIVO

RIFERIMENTO PROGETTO					RIFERIMENTO DIRETTORIO																RIFERIMENTO ELABORATO			Ordinatore
Codice Commessa		Lotto	Sub-Prog	Cod. Appalto	Fase	Capitolo	Paragrafo	Opera/Impianto	Parte d'opera												Tip.	Disciplina	Progressivo	Rev.	SCALA: 1:200/1:100
1 1 1 3 0 5	0 0 0 0	0 3 0 0	0 0 0 0	0 0 0 0	0 0 0 0	0 0 0 0	0 0 0 0	0 0 0 0	A P E	1 2 7	1 0 0		

	PROJECT MANAGER:	SUPPORTO SPECIALISTICO:	REVISIONE	
spea ENGINEERING per Atlantia	Ing. Ilaria Levander Ord. Ingg. Milano N. 29830		n.	data
			0	SETTEMBRE 2016
			1	–
			2	–
	REDATTO: –	VERIFICATO: –	3	–
			4	–

VISTO DEL COMMITTENTE	VISTO DEL CONCEDENTE
autostrade per l'italia IL RESPONSABILE UNICO DEL PROCEDIMENTO Ing. Antonio Tosi	Ministero delle Infrastrutture e dei Trasporti DIPARTIMENTO PER LA RETE STRADALE E AUTOSTRADALE DIVISIONE 2 RAPPORTI CON LA CONCESSIONARIA AUTOSTRADE

IL PRESENTE DOCUMENTO NON POTRA' ESSERE COPIATO, RIPRODOTTO O ALTRIMENTI PUBBLICATO, IN TUTTO O IN PARTE, SENZA IL CONSENSO SCRITTO DELLA SOC. AUTOSTRADE PER L'ITALIA S.P.A.. OGNI UTILIZZO NON AUTORIZZATO SARA' PERSEGUITO A NORMA DI LEGGE.
THIS DOCUMENT MAY NOT BE COPIED, REPRODUCED OR PUBLISHED, EITHER IN PART OR IN ITS ENTIRETY, WITHOUT THE WRITTEN PERMISSION OF SOC. AUTOSTRADE PER L'ITALIA S.P.A.. UNAUTHORIZED USE WILL BE PROSECUTED BY LAW.