PIANTA SISTEMAZIONE FINALE
SCALA 1:200

PIANTA FONDAZIONI
SCALA 1:200

PROSPETTO MURO
SCALA 1:200

SEZIONE 93+300
SCALA 1:100

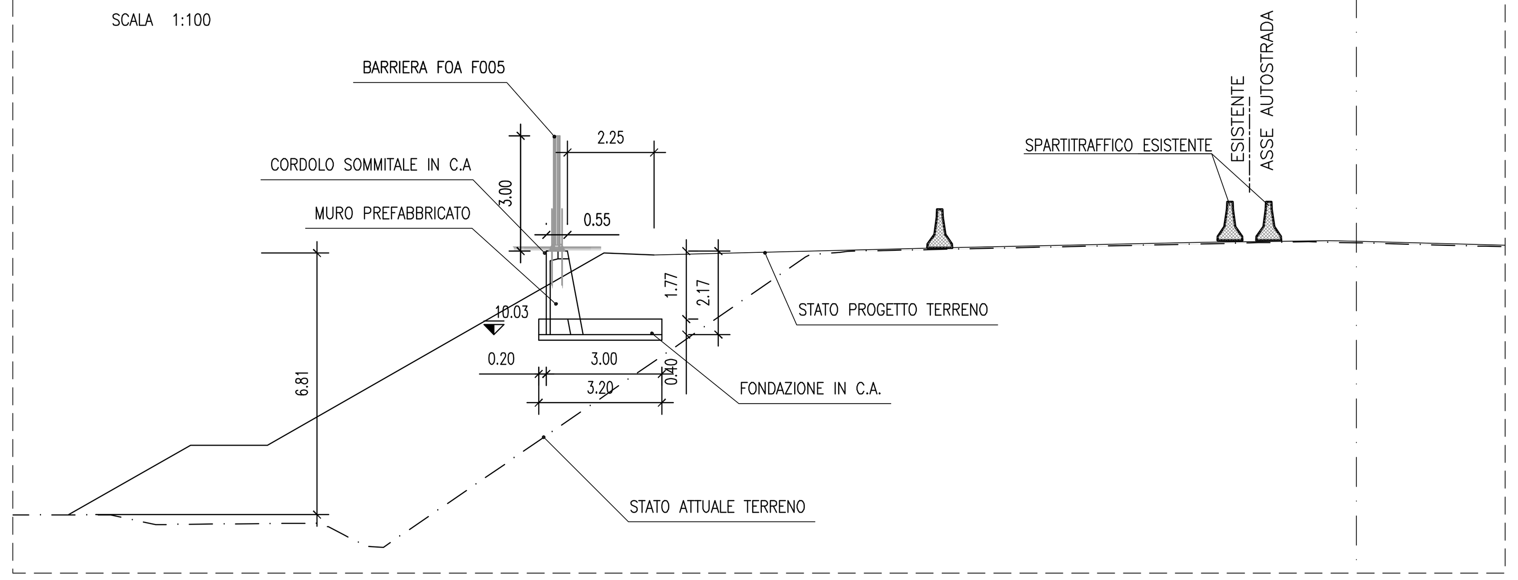

SEZIONE 93+350
SCALA 1:100

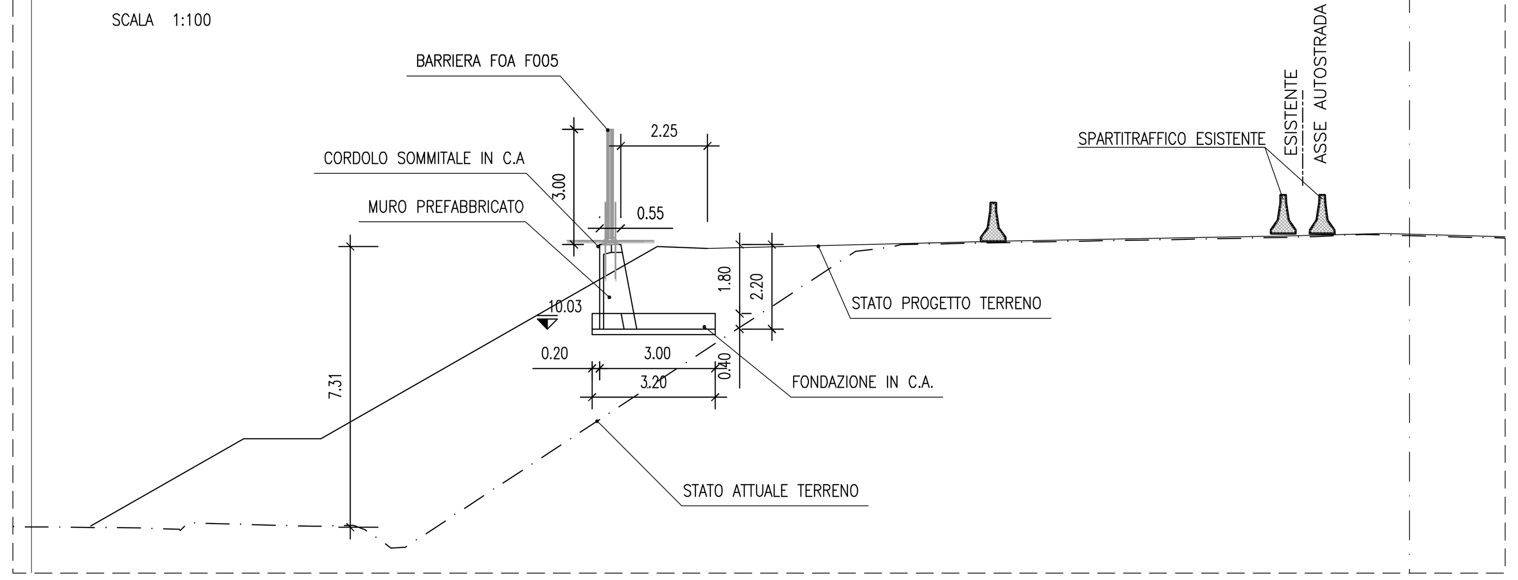

MURETTO PORTABARRIERA SU RILEVATO HFOA<3,00 m

Muro	Lungh [m]	H ril [m]	H [m]	B [m]	Bv [m]	Hf [m]	Tipo
F105	126	8.00	2.20	3.20	0.20	0.40	D3
	19	8.00	2.20	3.20	0.20	0.40	D3

QUADRO DI UNIONE

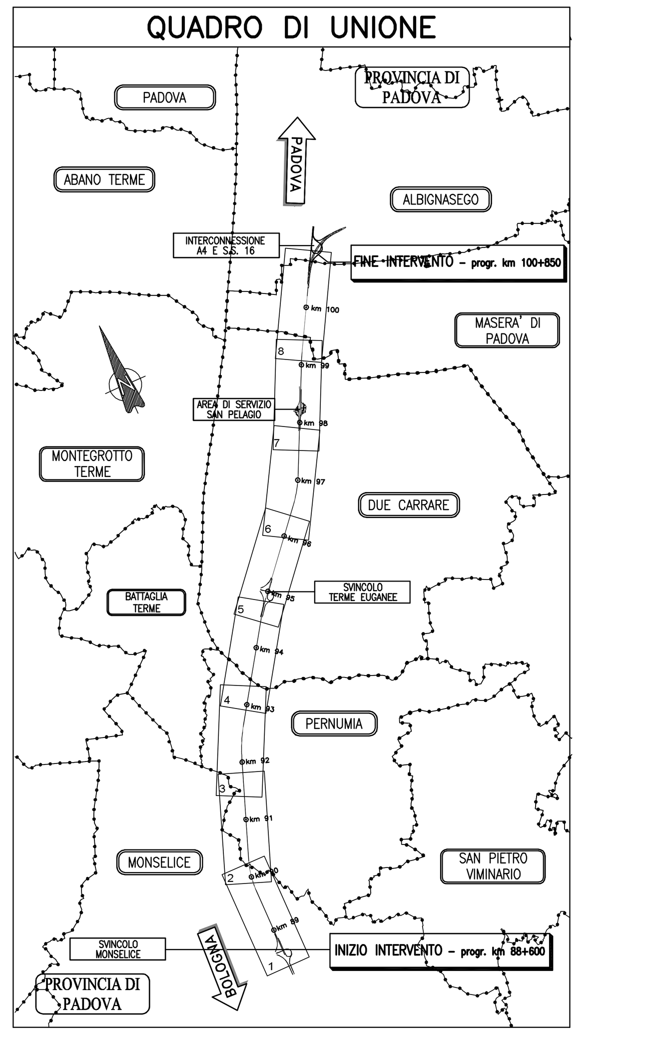

MURI PREFABBRICATI

TABELLA MATERIALI :

PER QUANTO NON SPECIFICATO NEL SEGUITO, IN PARTICOLARE RELATIVAMENTE ALLE CARATTERISTICHE DEI MATERIALI, ALLE SPECIFICHE PER L'ESECUZIONE DEI LAVORI ED AI CONTROLLI DA ESEGUIRE, SI DOVRA' FARE RIFERIMENTO ALLE NORME TECNICHE D'APPALTO.

CALCESTRUZZO:
MAGRO DI FONDAZIONE (non strutturale):
- Classe C12/15 MPa
- Classe di esposizione X0

FONDAZIONI:
- Classe C25/30 MPa
- Rapporto a/c ≤ 0.55
- Diam. massimo aggregati 31.50 mm
- Slump S4-S5
- Classe di esposizione XC2

PANNELLO PREFABBRICATO:
- Classe C35/45 MPa
- Rapporto a/c ≤ 0.45
- Diam. massimo aggregati 15.00 mm
- Slump S4-S5
- Classe di esposizione XC4

CORDOLO DI TESTA E VELETTA:
- Classe C35/45 MPa
- Rapporto a/c ≤ 0.45
- Diam. massimo aggregati 25.00 mm
- Slump S4-S5
- Classe di esposizione XF4

ACCIAIO PER ARMATURE ORDINARIE:
- Acciaio in barre nervate tipo B450C
fyk ≥ 450 MPa
ftk ≥ 540 MPa

COPRIFERRO* per fondazioni 40.0 mm
COPRIFERRO* per elevazioni 30.0 mm
* Copriferro netto

N.B. ULTERIORI SPECIFICHE SARANNO A CURA DEL PREFABBRICATORE.

MURI IN CLS PALI E CORDOLI PARATIE DI MICROPALI

TABELLA MATERIALI:

PER QUANTO NON SPECIFICATO NEL SEGUITO, IN PARTICOLARE RELATIVAMENTE ALLE CARATTERISTICHE DEI MATERIALI, ALLE SPECIFICHE PER L'ESECUZIONE DEI LAVORI ED AI CONTROLLI DA ESEGUIRE, SI DOVRA' FARE RIFERIMENTO ALLE NORME TECNICHE D'APPALTO.

CALCESTRUZZO:
MAGRO DI FONDAZIONE (non strutturale):
- Classe di resistenza C12/15

PALI:
- Classe di resistenza C25/30
- Classe di esposizione XC2

CORDOLO PARATIE:
- Classe di resistenza C25/30
- Classe di esposizione XC2

FONDAZIONI MURI:
- Classe di resistenza C28/35
- Classe di esposizione fondazione XC2

ELEVAZIONI MURI:
- Classe di resistenza C32/40
- Classe di esposizione elevazione XC4

ACCIAIO PER ARMATURE ORDINARIE:
- Acciaio in barre nervate tipo B450C
fyk ≥ 450 MPa
ftk ≥ 540 MPa

COPRIFERRO per pali trivellati: 60.0 mm (ØPALO>600mm)
COPRIFERRO per elevazioni: 40.0 mm
COPRIFERRO per fondazioni: 40.0 mm
COPRIFERRO per travi di collegamento: 40.0 mm

CARPENTERIA METALLICA:
Acciaio in profili a sezione aperta laminati a caldo saldati:
- Tipo EN 10025-2 S355 J2+N - per spessori nominali t ≤ 40 mm
- Tipo EN 10025-2 S355 K2+N - per spessori nominali t > 40 mm
Acciaio in profili a sezione aperta laminati a caldo non saldati:
- Tipo EN 10025-2 S355 J0+N
Acciaio in profili a sezione cava:
- Tipo EN 10210-1 S355 J0H+N

SISTEMA DI PROTEZIONE ANTICORROSIVA DELLE TESTE DI ANCORAGGIO:
Secondo NTA - soggetto ad approvazione della Direzione Lavori
CALCESTRUZZO PROIETTATO DI RIVESTIMENTO (non strutturale) (UNI 10834)
Secondo NTA - soggetto ad approvazione della Direzione Lavori
- Classe di resistenza CP30
Eventuali additivi secondo NTA
MISCELA CEMENTIZIA PER MICROPALI
Secondo NTA - soggetto ad approvazione della Direzione Lavori
- Classe di resistenza C25/30
- Classe di esposizione XC2
Eventuali additivi secondo NTA
MALTA CEMENTIZIA PER MICROPALI
Secondo NTA - soggetto ad approvazione della Direzione Lavori
- Classe di resistenza C25/30
- Classe di esposizione XC2
Eventuali additivi secondo NTA

NOTE OPERE PROVVISIONALI:

PALANCOLE :
TIPO PU32 O EQUIVALENTE:
- Acciaio S355 JR EN 10210
- Modulo di resistenza W>=3200 cm3
- Peso 190 kg/mq
- Lunghezza: 12 m

Gli elementi di palancola dovranno essere preventivamente accoppiati in stabilimento per garantire la massima inerzia. La lughezza prevista tiene conto della possibilità di riutilizzo delle stesse palancole in diversi interventi nell'ambito della tratta in oggetto e include anche il tratto da lasciare fuori terra per le operazioni di estrazione

PARATIE DI MICROPALI (EVENTUALMENTE CON TIRANTI) vedere tavole tipologiche

NOTE GENERALI:

La presente tavola è valida esclusivamente per la realizzazione dei muri di sostegno; per altre opere d'arte, opere idrauliche, cantierizzazione, ecc. vedere le tavole specifiche

autostrade // per l'italia

AUTOSTRADA (A13) : BOLOGNA-PADOVA

AMPLIAMENTO ALLA TERZA CORSIA
TRATTO : MONSELICE - PADOVA SUD

PROGETTO DEFINITIVO

CORPO AUTOSTRADALE

OPERE D'ARTE MINORI
BARRIERE ANTIFONICHE
FOA in carreggiata Sud
FOA F105 Planimetria,pianta scavi,prospetto e sezioni
dal km 93+282.00 al km 93+535.00

IL PROGETTISTA SPECIALISTICO	IL RESPONSABILE INTEGRAZIONE PRESTAZIONI SPECIALISTICHE	IL DIRETTORE TECNICO
Ing. Marco Pietro D'Angelantonio Ord. Ingg. Milano N.20155 RESPONSABILE GEOTECNICA ALL'APERTO	Ing. Ilaria Lavander Ord. Ingg. Milano N. 29830	Ing. Orlando Mazza Ord. Ingg. Pavia N. 1496 PROGETTAZIONE NUOVE OPERE AUTOSTRADALI

CODICE IDENTIFICATIVO

Codice Commessa	Lotto, Sub-Prog, Cod. Appalto	Fase	Capitolo	Paragrafo	WBS tipologia	WBS progressivo	PARTE D'OPERA	Tip.	Disciplina	Progressivo	Rev.	Ordinatore:	SCALA:
111305	0000	03	00	000	00	000	00000	0	APE	1306	00	—	1:200/1:100

spea ENGINEERING gruppo Atlantia

PROJECT MANAGER: Ing. Ilaria Lavander, Ord. Ingg. Milano N. 29830

SUPPORTO SPECIALISTICO:

REDATTO: — VERIFICATO: —

REVISIONE n.	data
0	SETTEMBRE 2016
1	—
2	—
3	—
4	—

VISTO DEL COMMITTENTE
autostrade // per l'italia
IL RESPONSABILE UNICO DEL PROCEDIMENTO
Ing. Antonio Tosi

VISTO DEL CONCEDENTE
Ministero delle Infrastrutture e dei Trasporti
DIPARTIMENTO PER LE INFRASTRUTTURE, GLI AFFARI GENERALI ED IL PERSONALE
STRUTTURA DI VIGILANZA SULLE CONCESSIONARIE AUTOSTRADALI

IL PRESENTE DOCUMENTO NON POTRA' ESSERE COPIATO, RIPRODOTTO O ALTRIMENTI PUBBLICATO, IN TUTTO O IN PARTE, SENZA IL CONSENSO SCRITTO DELLA SOC. AUTOSTRADE PER L'ITALIA S.P.A.. OGNI UTILIZZO NON AUTORIZZATO SARA' PERSEGUITO A NORMA DI LEGGE.
THIS DOCUMENT MAY NOT BE COPIED, REPRODUCED OR PUBLISHED, EITHER IN PART OR IN ITS ENTIRETY, WITHOUT THE WRITTEN PERMISSION OF SOC. AUTOSTRADE PER L'ITALIA S.P.A.. UNAUTHORIZED USE WILL BE PROSECUTED BY LAW.