PLANIMETRIA DEGLI INTERVENTI - 1:200

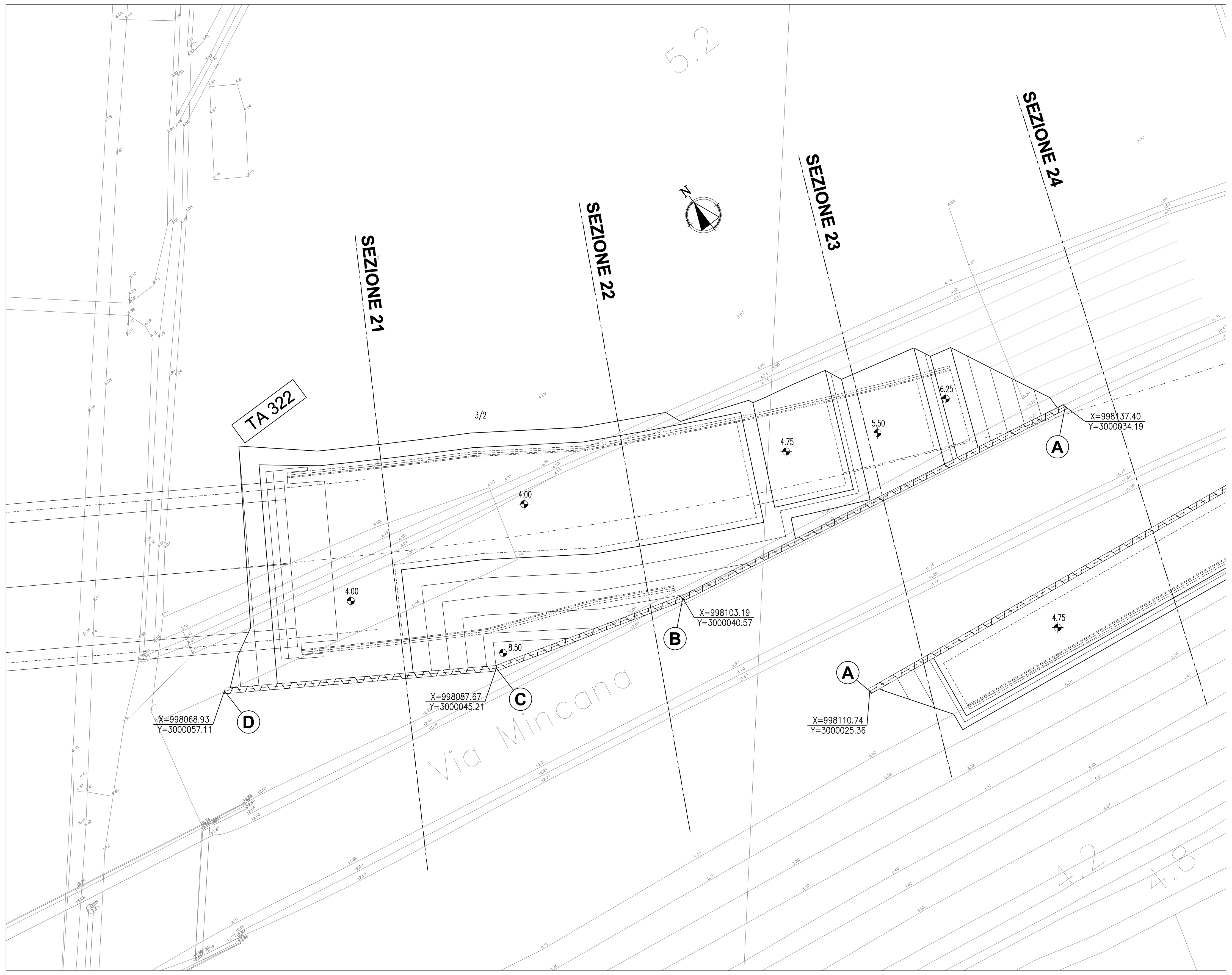

PROSPETTO PALANCOLATA - 1:200

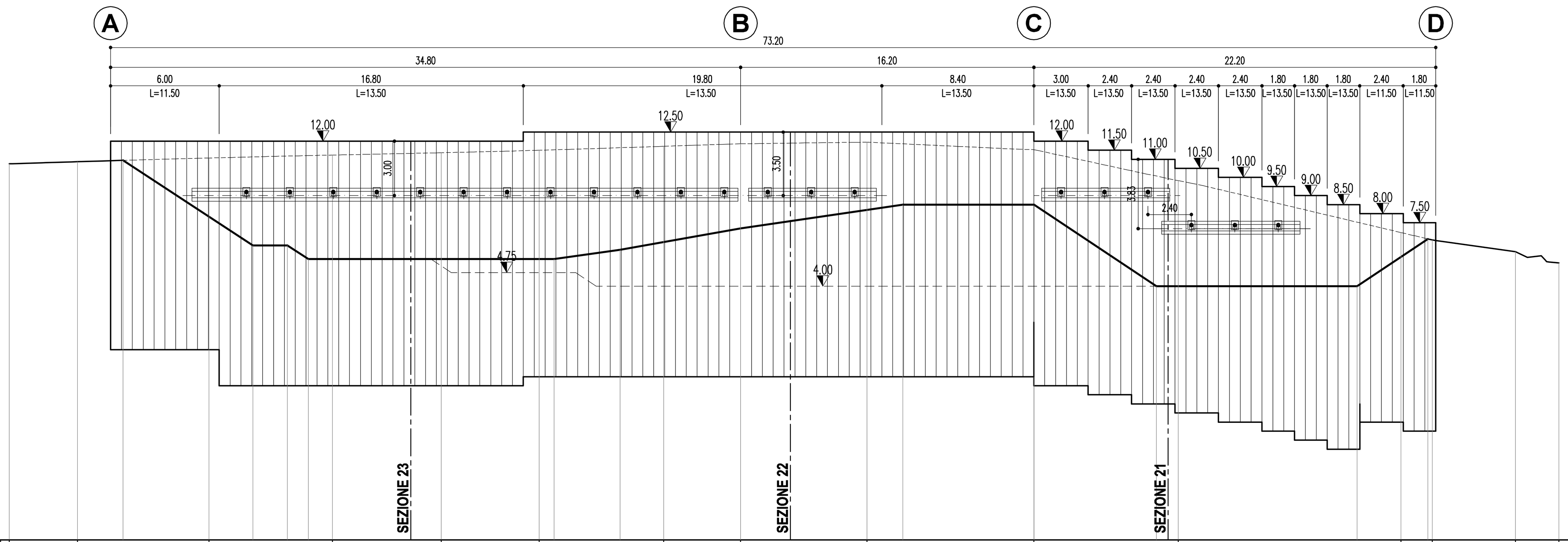

DISTANZE PARZIALI	m	3.77 · 7.26 · 6.82 · 6.01 · 5.40 · 6.88 · 4.25 · 6.98 · 9.22 · 7.98 · 12.30 · 1.72 · 4.60 · 2.40
QUOTE TERRENO	m	10.75 · 10.87 · 11.07 · 11.23 · 11.36 · 11.50 · 11.72 · 11.86 · 11.94 · 11.53 · 9.82 · 6.95 · 6.55 · 5.91 · 5.28
DISTANZE PARZIALI	m	7.17 · 1.90 · 1.15 · 13.58 · 3.64 · 6.66 · 8.96 · 7.26 · 6.75 · 11.09 · 3.91
SCAVO PROVVISIONALE	m	10.94 · 6.25 · 6.25 · 5.50 · 5.50 · 6.00 · 7.18 · 8.50 · 8.50 · 4.00 · 4.00 · 6.61

TIPOLOGIA DEI TIRANTI

CARATTERISTICHE TECNICHE COMUNI						
		Palancola PU22 – Travi di ripartizione n°2 HEB180 (Tipologico palancole schemi: "0–h" e "1–h")				
1° ORDINE	To–Te–Tc	PRETENSIONE–TENSIONE ESERCIZIO–TENSIONE COLLAUDO	kN	168 / 259 / 311		168 / 259 / 311
	n°	N° TREFOLI	n°	4		4
	Int.	INTERASSE TIRANTI	m	2.40 (α=25° – β= 0°)		2.40 (α=25° – β= 0°)
	L + L	LUNGHEZZA TRATTO NON ANCORATO – FONDAZIONE	m	9+15		9+15
	n°	NUMERO DI TIRANTI	n°	15		6

NOTE TECNICHE

– LE PRESENTI SEZIONI TIPOLOGICHE SONO ESCLUSIVAMENTE PREVISTE PER IL SOSTEGNO DEGLI SCAVI PROVVISORI, REALIZZATI NEI RILEVATI AUTOSTRADALI ESISTENTI, NECESSARI PER LA REALIZZAZIONE DEI PROLUNGAMENTI DELLE OPERE D'ARTE E/O DEI MURI DI SOSTEGNO DI LINEA.

– LE ALTEZZE DI SCAVO MASSIME SONO MISURATE A PARTIRE DALLA QUOTA DI TESTA PALANCOLA DEPURATA DELLA MISURA DI 0.50m., TRATTO NECESSARIO PER LE OPERAZIONI DI ESTRAZIONE FUORI TERRA.

MODALITA' DI ESECUZIONE

LE PALANCOLE ANDRANNO MESSE IN OPERA ACCOPPIATE 2 A 2.
SARANNO ACCETTATE LE SEGUENTI TOLLERANZE SULL'ASSETTO GEOMETRICO DELLE PALANCOLE:
– SULLA POSIZIONE PLANIMETRICA IN TESTA ± 75 MM
– DEVIAZIONE RISPETTO ALLA VERTICALE <2%.
L'INFISSIONE DELLE PALANCOLE AVVERRÀ SECONDO LE PRESCRIZIONI CONTENUTE NEL §4.7.4 DEL CSA.
TRA L'OPERA DI PROGETTO E LE PALANCOLATE PROVVISIONALI PREVEDERE RIEMPIMENTO FINO A QUOTA CAMPAGNA IN MATERIALE DA RILEVATO SEPARATI DA TNT. PREVEDERE INOLTRE COSTIPAMENNTO MEDIANTE RULLO ADEGUATO ALLO SPAZIO DISPONIBILE.

NOTE

– PER EVITARE INTERFERENZE TRA PALANCOLE E TIRANTI SI RACCOMANDA DI ESEGUIRE I MURI TA322 E TA324 SOLO DOPO IL COMPLETAMENTO DEL MURO TA323 E LO SFILAMENTO DELLE RELATIVE PALANCOLE PROVVISIONALI

TABELLA MATERIALI

PER QUANTO NON SPECIFICATO NEL SEGUITO, IN PARTICOLARE RELATIVAMENTE ALLE CARATTERISTICHE DEI MATERIALI, ALLE SPECIFICHE PER L'ESECUZIONE DEI LAVORI ED AI CONTROLLI DA ESEGUIRE, SI DOVRA' FARE RIFERIMENTO ALLE NORME TECNICHE D'APPALTO

MICROPALI:
- MISCELA CEMENTIZIA MICROPALI:
Secondo NTA–soggetto ad approvazione della Direzione Lavori
  – Classe di resistenza minima C25/30
  – Classe di esposizione XC2
Eventuali additivi secondo NTA
- ACCIAIO PER CARPENTERIA METALLICA:
  – Acciaio in profili a sezione aperta laminati a caldo saldati:
    . Tipo EN 10025–2 S355 J2+N per spessori nominali t ≤ 40mm
    . Tipo EN 10025–2 S355 K2+N per spessori nominali t > 40mm
  – Acciaio in profili a sezione aperta laminati a caldo non saldati:
    . Tipo EN 10025–2 S355 J0+N
  – Acciaio in profili a sezione cava:
    . Tipo EN 10210–1 S355 J0H+N

CALCESTRUZZO PROIETTATO DI RIVESTIMENTO [non strutturale – (UNI 10834)]:
- CLS PER SPRITZ–BETON:
Secondo NTA–soggetto ad approvazione della Direzione Lavori
  – Classe di resistenza minima CP30
Eventuali additivi secondo NTA
- ACCIAIO PER RETE ELETTROSALDATA E ARMATURE ORDINARIE:
  – Acciaio per armatura:
    . Doppia rete elettrosaldata ø = 6 mm.
    . Maglia 15 x 15 cm.
  – Tipo B450C
    . FYK ≥ 450 MPa
    . FTK ≥ 540 MPa
  – Applicazione:
    . Max ogni 3m. di scavo, anche in assenza di tiranti attivi

PALANCOLE IN ACCIAIO:
- CARATTERISTICHE PALANCOLE IN ACCIAIO PER SCAVI PROVVISIONALI:
Secondo NTA–soggetto ad approvazione della Direzione Lavori
  – Acciaio per palancolati:
    . S355 JR EN 10210

TIRANTI:
- PARATIE PROVVISIONALI/DEFINITIVE:
  – Tiranti permanenti* (classe 2 di protezione) a trefoli in acciaio armonico
  – Perforazione ≥ 160 mm.
  – Trefoli:
    . Diametro nominale (pollici) = 0.6" (15.24 mm.)
    . Sezione nominale = 139 mm²

* anche se con funzione provvisoria i tiranti vengono realizzati con la doppia protezione
- MISCELA CEMENTIZIA INIEZIONE DEI TIRANTI:
Secondo NTA–soggetto ad approvazione della Direzione Lavori
  – Classe di resistenza minima C25/30
  – Classe di esposizione XC2
Eventuali additivi secondo NTA
- ACCIAIO TIRANTI IN TREFOLI DA 0.6" STABILIZZATI:
    . FPTK ≥ 1860 MPA
    . FP(1)K ≥ 1670 MPA

CORDOLO PARATIE:
- CLS MAGRONE DI FONDAZIONE:
  – Classe di resistenza C12/15
- CLS CORDOLO:
  – Classe di resistenza C25/30
  – Classe di esposizione XC2
  – Classe di consistenza S3
- ARMATURE ORDINARIE:
  – Acciaio in barre nervate tipo B450C
    . fyk ≥ 450 MPa
    . ftk ≥ 540 MPa
- COPRIFERRO:
  – C= 40.0 mm.

TUBI DI DRENAGGIO:
- TUBI IN PVC PER DRENI SUBORIZZONTALI:
  – Tubo ø = 4"
  – Avvolto in telo di geosintetico con peso=300g/m²
  – Perforazione ø = 130 mm.
  – Inclinazione perforazione = 5°

SEZIONE 21 - 1:200

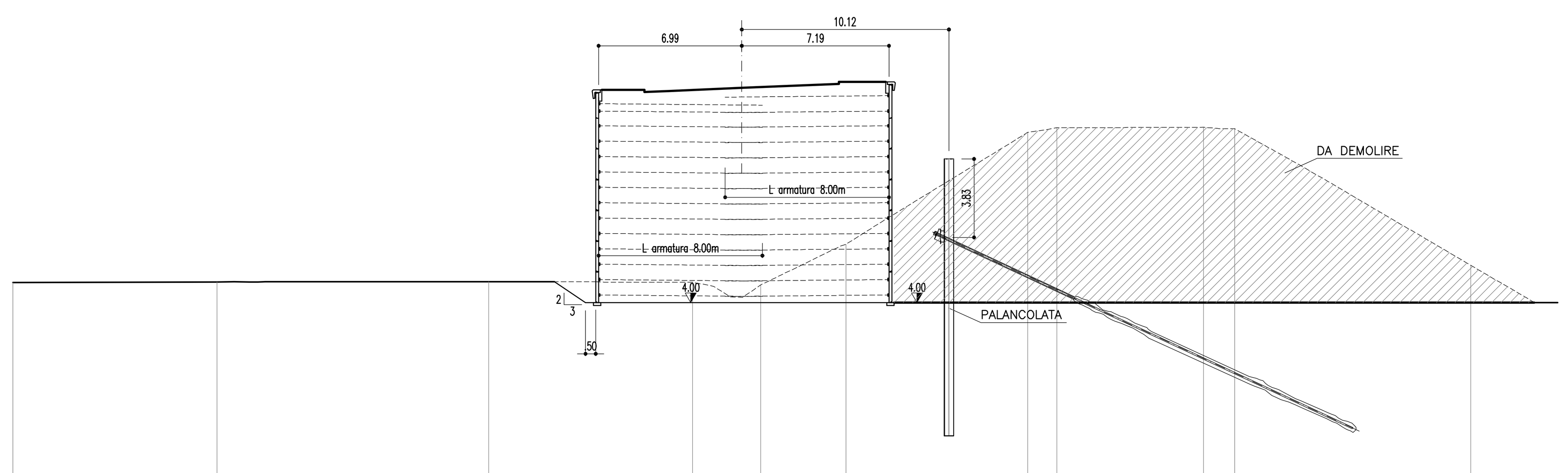

QUOTE TERRENO	4.97	5.00	5.02	4.98	4.86	6.83	12.29	12.52	12.55	12.47	5.82	
DISTANZE PARZIALI	9.97	13.27	9.95	3.33	4.15	8.88	1.42	7.15	1.53	11.53		

SEZIONE 22 - 1:200

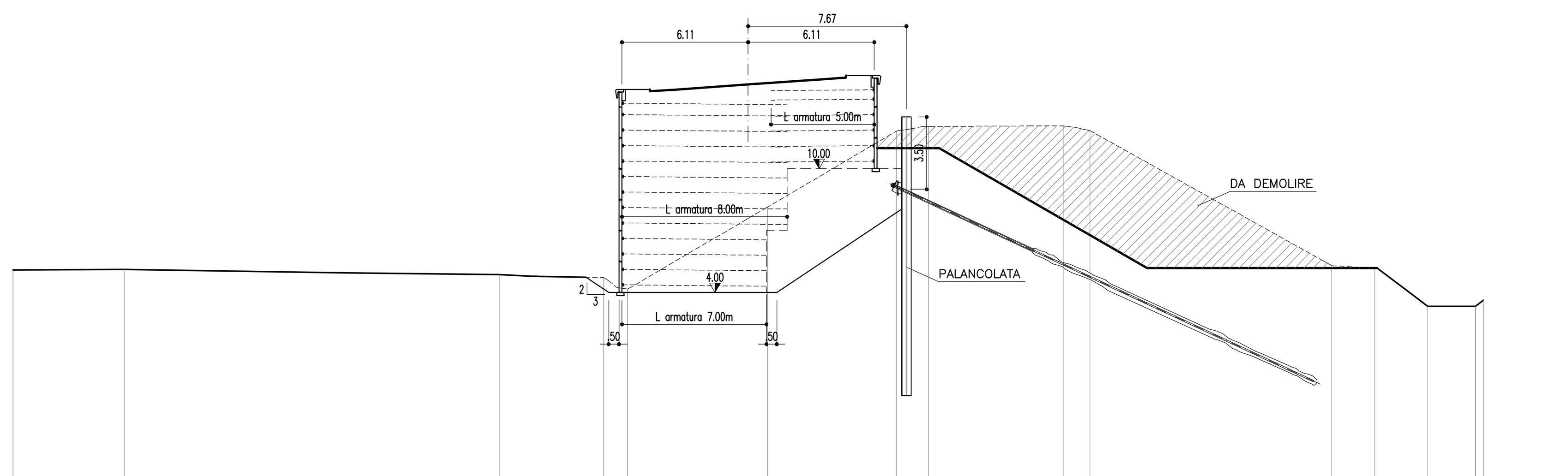

QUOTE TERRENO	5.10	5.12	4.86	4.72	4.16	8.14	11.82	12.04	12.07	11.84	5.30	5.18	3.33	3.32	3.62		
DISTANZE PARZIALI	5.39	18.18	5.05	1.16	6.78	6.25	1.54	6.52	1.30	11.70	2.09	2.56	2.32	.38			

SEZIONE 23 - 1:200

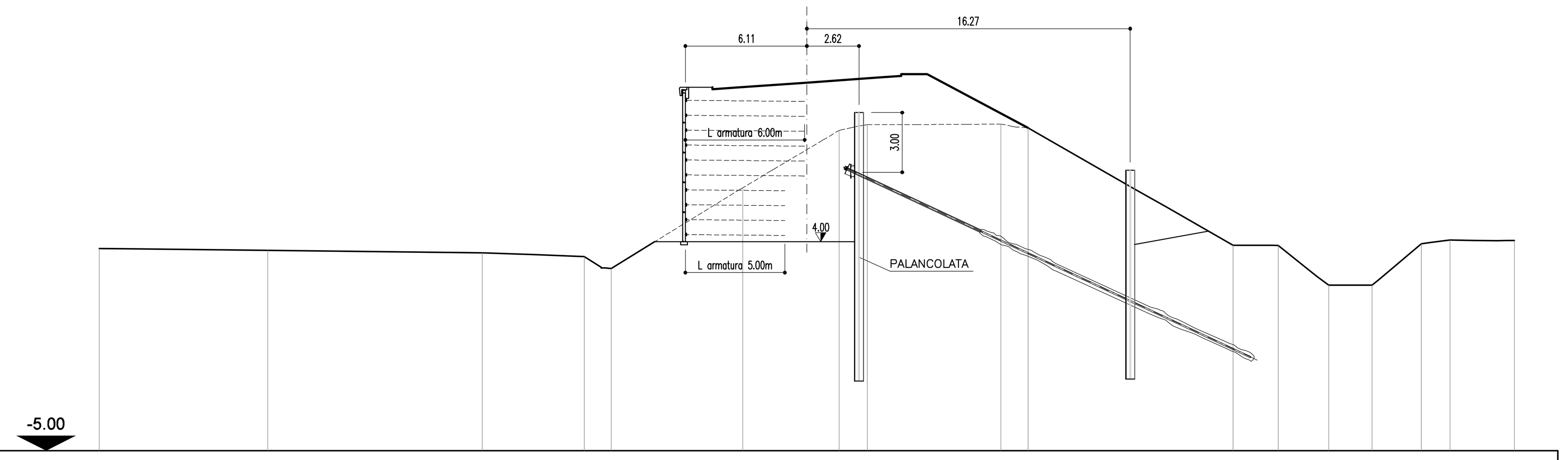

QUOTE TERRENO	5.16	5.07	4.95	4.75	4.16	8.23	11.10	11.39	11.42	11.23	5.33	5.31	3.32	3.32	5.41	5.59	5.57	
DISTANZE PARZIALI	8.48	10.79	5.13	1.36	6.62	4.84	1.42	6.72	1.37	10.31	2.27	2.54	2.19	2.48	1.45	3.23		

autostrade // per l'italia

AUTOSTRADA (A13) : BOLOGNA–PADOVA

AMPLIAMENTO ALLA TERZA CORSIA
TRATTO : MONSELICE – PADOVA SUD

PROGETTO DEFINITIVO

VIABILITA' INTERFERITE

Via Mincana – SP n.9 – Progr. km 95+369

Muro in terra armata TA322
Pianta scavi e opere provvisionali

IL PROGETTISTA SPECIALISTICO	IL RESPONSABILE INTEGRAZIONE PRESTAZIONI SPECIALISTICHE	IL DIRETTORE TECNICO
Ing. Marco Pietro D'Angelantonio Ord. Ingg. Milano N.20155 RESPONSABILE GEOTECNICA ALL'APERTO	Ing. Ilaria Lavander Ord. Ingg. Milano N. 29830	Ing. Orlando Mazza Ord. Ingg. Pavia N. 1496 PROGETTAZIONE NUOVE OPERE AUTOSTRADALI

CODICE IDENTIFICATIVO — RIFERIMENTO PROGETTO / RIFERIMENTO DIRETTORIO / RIFERIMENTO ELABORATO

Codice Commessa	Lotto, Sub-Prog, Cod. Appalto	Fase	Capitolo	Paragrafo	WBS tipologia	WBS progressivo	PARTE D'OPERA	Tip.	Disciplina	Progressivo	Rev.	Ordinatore	SCALA
111305	0002	PD	00	000	00000	00000	0	A	PE	1551	00	—	1:200

spea ENGINEERING gruppo Atlantia	PROJECT MANAGER: Ing. Ilaria Lavander Ord. Ingg. Milano N. 29830	SUPPORTO SPECIALISTICO:
	REDATTO: –	VERIFICATO: –

REVISIONE n.	data
0	SETTEMBRE 2016
1	–
2	–
3	–
4	–

VISTO DEL COMMITTENTE	VISTO DEL CONCEDENTE
autostrade // per l'italia — IL RESPONSABILE UNICO DEL PROCEDIMENTO Ing. Antonio Tosi	Ministero delle Infrastrutture e dei Trasporti — DIPARTIMENTO PER LE INFRASTRUTTURE, GLI AFFARI GENERALI ED IL PERSONALE STRUTTURA DI VIGILANZA SULLE CONCESSIONARIE AUTOSTRADALI

IL PRESENTE DOCUMENTO NON POTRA' ESSERE COPIATO, RIPRODOTTO O ALTRIMENTI PUBBLICATO, IN TUTTO O IN PARTE, SENZA IL CONSENSO SCRITTO DELLA SOC. AUTOSTRADE PER L'ITALIA S.P.A. OGNI UTILIZZO NON AUTORIZZATO SARA' PERSEGUITO A NORMA DI LEGGE.
THIS DOCUMENT MAY NOT BE COPIED, REPRODUCED OR PUBLISHED, EITHER IN PART OR IN ITS ENTIRETY, WITHOUT THE WRITTEN PERMISSION OF SOC. AUTOSTRADE PER L'ITALIA S.P.A. UNAUTHORIZED USE WILL BE PROSECUTED BY LAW.

Scala Plott.: 1:1