SEZIONE TIPO SEDE STRADALE
scala 1:50

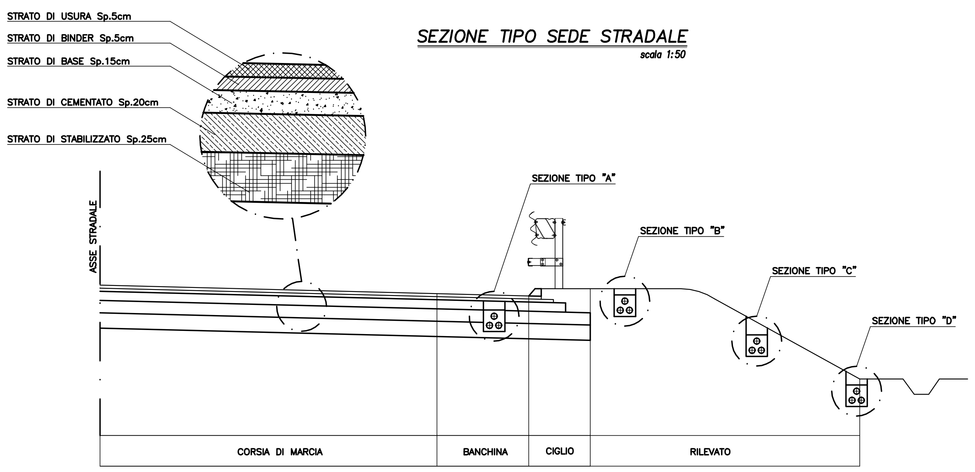

SEZIONI TIPO CAVIDOTTO
scala 1:10

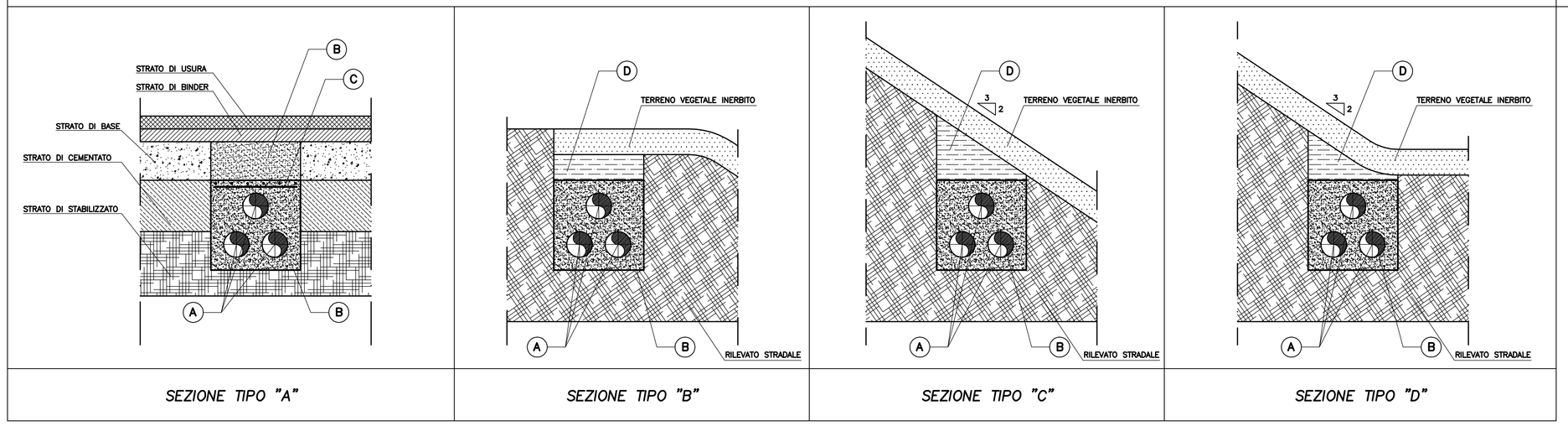

SEZIONI TIPO RIVESTIMENTO TUBAZIONI
scala 1:10

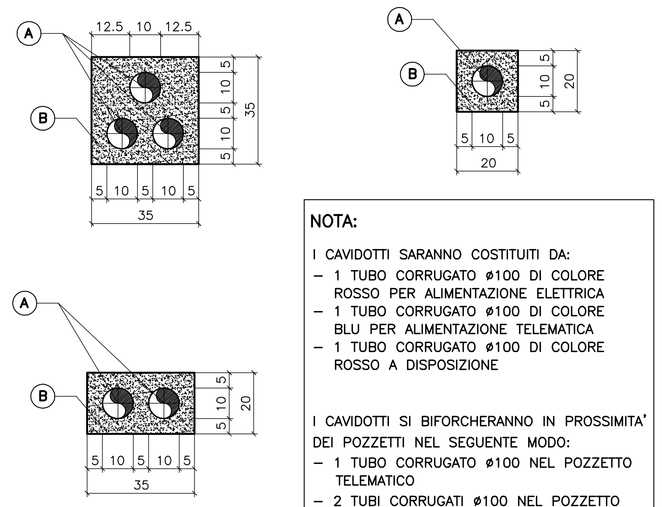

NOTA:

I CAVIDOTTI SARANNO COSTITUITI DA:
- 1 TUBO CORRUGATO ø100 DI COLORE ROSSO PER ALIMENTAZIONE ELETTRICA
- 1 TUBO CORRUGATO ø100 DI COLORE BLU PER ALIMENTAZIONE TELEMATICA
- 1 TUBO CORRUGATO ø100 DI COLORE ROSSO A DISPOSIZIONE

I CAVIDOTTI SI BIFORCHERANNO IN PROSSIMITA' DEI POZZETTI NEL SEGUENTE MODO:
- 1 TUBO CORRUGATO ø100 NEL POZZETTO TELEMATICO
- 2 TUBI CORRUGATI ø100 NEL POZZETTO ELETTRICO

CHIUSINO
scala 1:5

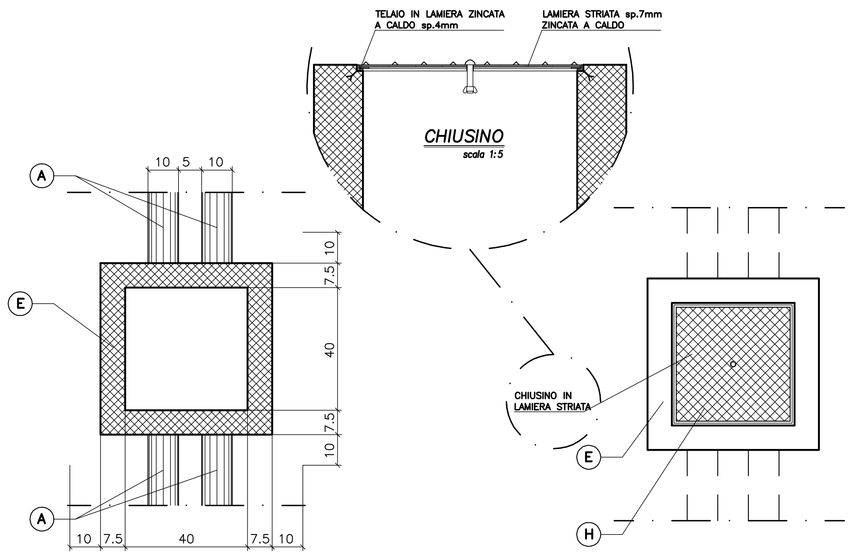

POZZETTI ROMPITRATTA
scala 1:10

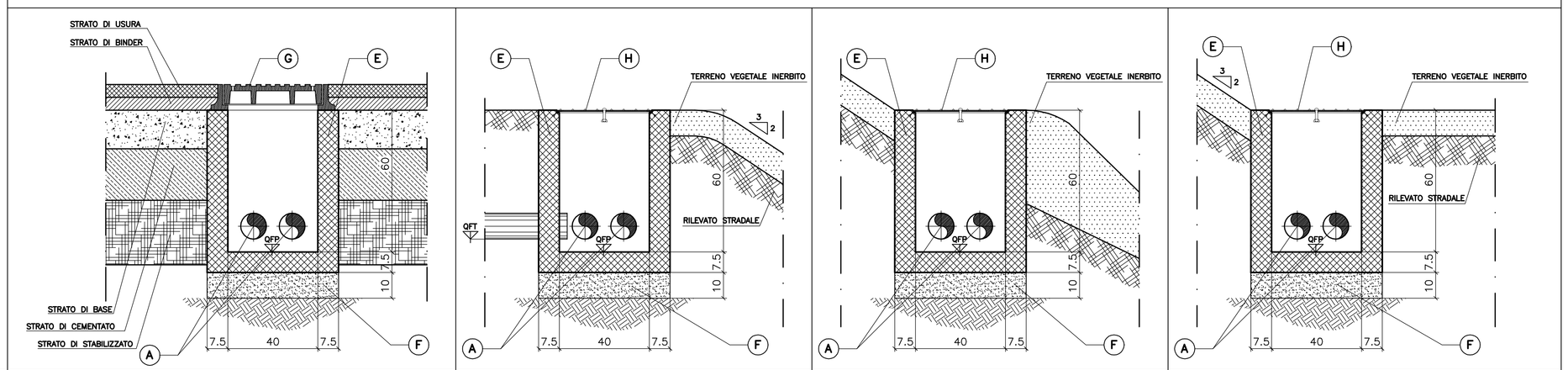

LEGENDA MATERIALI

(A) TUBO FLESSIBILE IN POLIETILENE A DOPPIA PARETE, DI CUI QUELLA ESTERNA CORRUGATA, DIAMETRO ESTERNO 100mm

(B) CLS TIPO III CON Rck≥25 MPa PER RIVESTIMENTO CAVIDOTTI

(C) RETE ELETTROSALDATA DI ACCIAIO DEL TIPO FeB44k ϕ8 / 15X15 CONTROLLATO IN STABILIMENTO

(D) RIEMPIMENTO CON MATERIALE PROVENIENTE DALLO SCAVO SINO AL RIMODELLAMENTO DEL TERRENO

(E) POZZETTO PREFABBRICATO IN CONGLOMERATO CEMENTIZIO ARMATO VIBRATO AVENTE Rck=30 MPa DELLE DIMENSIONI COME DA DISEGNO

(F) MAGRONE PER SOTTOFONDAZIONI, CONFEZIONATO CON INERTI ESENTI DA MATERIALI ETEROGENEI DOSATO CON kg 150 DI CEMENTO TIPO 325 PER mc DI IMPASTO

(G) CHIUSINO CARRABILE IN GHISA BATTENTATA DA UTILIZZARE SU PAVIMENTAZIONE

(H) CHIUSINO PREFABBRICATO IN LAMIERA STRIATA ZINCATA A CALDO DELLE DIMENSIONI COME DA DISEGNO

PIANTE

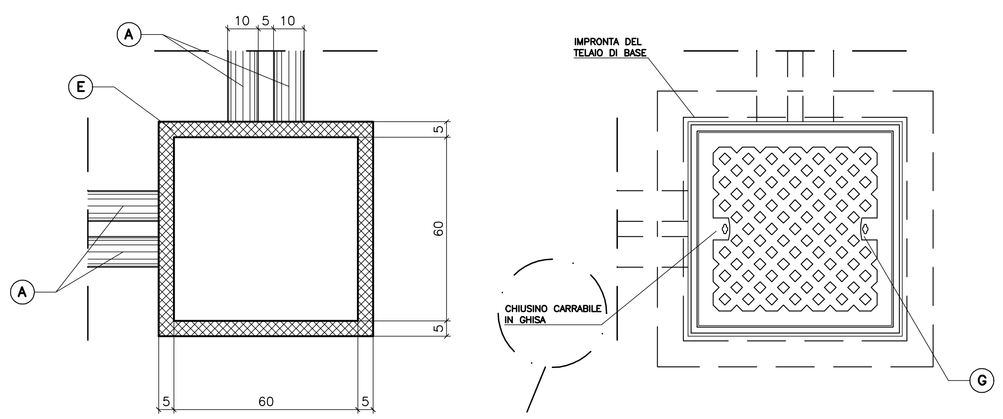

CHIUSINO
scala 1:5

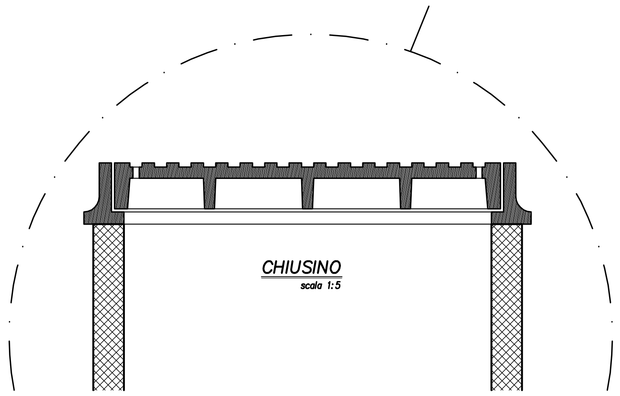

SEZIONE TIPO "A"

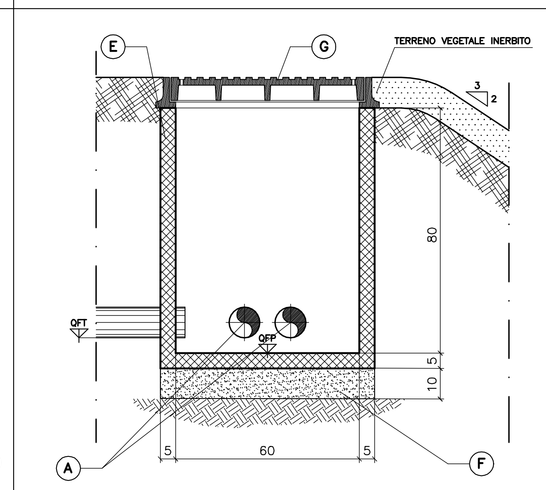

POZZETTI DI ATTRAVERSAMENTO
scala 1:10

STRALCIO PLANIMETRICO

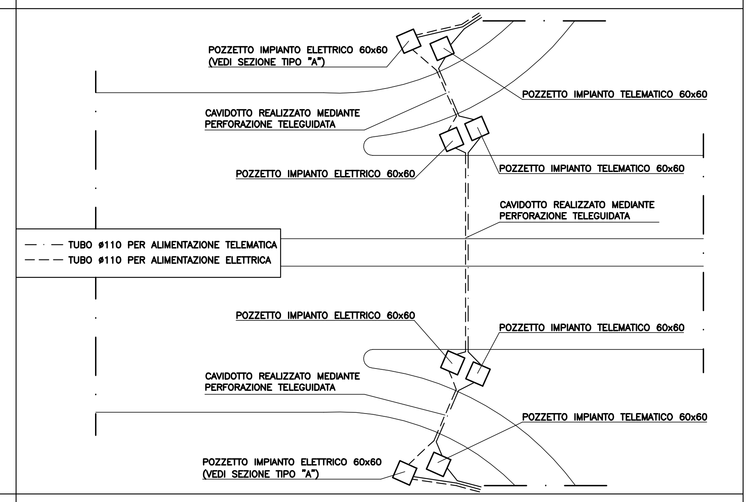

PREDISPOSIZIONE TIPO ATTRAVERSAMENTO SEDE STRADALE
fuori scala

PERFORAZIONE TELEGUIDATA

I CAVIDOTTI DI ATTRAVERSAMENTO STRADALE VERRANNO REALIZZATI MEDIANTE PERFORAZIONE TELEGUIDATA UN SISTEMA "TIPO GRUNDODRILL" O EQUIVALENTE AD UMIDO IDRODINAMICO CON GETTO DI BENTONITE.

L'IMPRESA, PRIMA DI INIZIARE I LAVORI, DOVRA' PRENDERE CONOSCENZA DEL SITO IN CUI DOVRA' OPERARE E DEI SOTTOSERVIZI ESISTENTI.

LA DIREZIONE E LA PROFONDITA' DOVRANNO ESSERE COSTANTEMENTE CONTROLLATE PER ASSICURARE LA MASSIMA PRECISIONE NELLA PERFORAZIONE.

ESEGUITO IL FORO PILOTA, SI ALLARGHERA' IL FORO AL DIAMETRO PER PERMETTERE COSI' IL TRAINO DEI TUBI IN POLIETILENE (DN 110).

CANALETTA IN ACCIAIO ZINCATO
scala 1:1

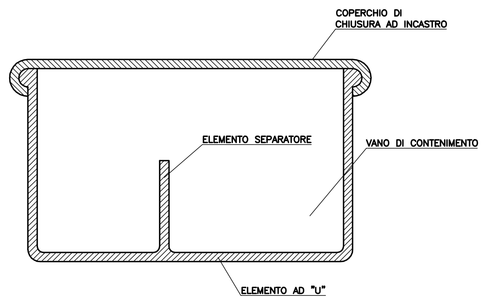

NOTE:
- IL CORPO E IL COPERCHIO DEVONO ESSERE REALIZZATI IN LAMIERA DI ACCIAIO Fe 360 B
- IL RIVESTIMENTO INTERNO ED ESTERNO DEVE ESSERE REALIZZATO A MEZZO DI ZINCATURA A CALDO, CON ZINCO DI PUREZZA NON INFERIORE DI QUELLA DELLO ZINCO ZN A 98,25

BASAMENTO PER BOX TMT 1.50x1.40
scala 1:20

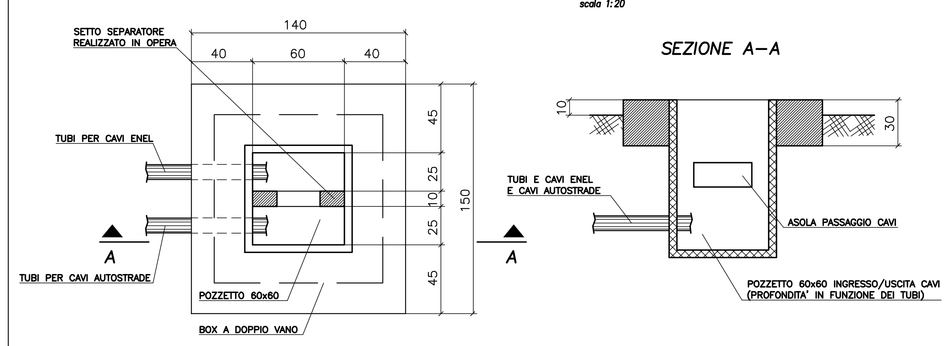

N.B. – L'INGRESSO DEI TUBI IN USCITA E' INDICATIVA

DEMOLIZIONE E RICOSTRUZIONE MARCIAPIEDE ESISTENTE
scala 1:20

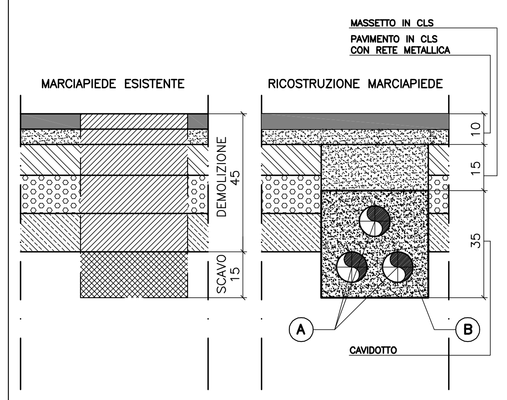

NOTE GENERALI

Q.F.P. = QUOTA FONDO POZZETTO
Q.F.T. = QUOTA FONDO TUBO

TUTTE LE DIMENSIONI SONO ESPRESSE IN cm
TUTTI I DIAMETRI SONO ESPRESSI IN mm

autostrade per l'italia

AUTOSTRADA (A13) : BOLOGNA–PADOVA

AMPLIAMENTO ALLA TERZA CORSIA
TRATTO : MONSELICE – PADOVA SUD

PROGETTO DEFINITIVO

CORPO AUTOSTRADALE

IMPIANTI ELETTROMECCANICI
Impianti a servizio degli utenti e della gestione autostradale

TIPOLOGICI POZZETTI E CAVIDOTTI PMV IN ITINERE

IL PROGETTISTA SPECIALISTICO	IL RESPONSABILE INTEGRAZIONE PRESTAZIONI SPECIALISTICHE	IL DIRETTORE TECNICO
Ing. Luigi Schiavetta Ord. Ingg. Pavia n.1272	Ing. Ilario Lavander Ord. Ingg. Milano N. 29830	Ing. Orlando Mazza Ord. Ingg. Pavia N. 1496 PROGETTAZIONE NUOVE OPERE AUTOSTRADALI

CODICE IDENTIFICATIVO

RIFERIMENTO PROGETTO				RIFERIMENTO DIRETTORIO						RIFERIMENTO ELABORATO				Ordinatore:
Codice Commessa	Lotto, Sub-Prog, Cod. Appalto	Fase	Capitolo	Paragrafo	Tecnologia	WBS	Progressivo WBS	PARTE D'OPERA	Tip.	Disciplina	Progressivo	Rev.		SCALA:
11	13	05	0000	0300	0000	0000	0000	0000	I	MP	0046	–	–	–

spea INGINEERING per Atlantia	PROJECT MANAGER: Ing. Ilario Lavander Ord. Ingg. Milano N. 29830	SUPPORTO SPECIALISTICO:	
	REDATTO: –	VERIFICATO: –	

REVISIONE	
n.	data
0	SETTEMBRE 2016
1	–
2	–
3	–
4	–

VISTO DEL COMMITTENTE	VISTO DEL CONCEDENTE
autostrade per l'italia IL RESPONSABILE UNICO DEL PROCEDIMENTO Ing. Antonio Toni	Ministero delle Infrastrutture e dei Trasporti DIPARTIMENTO PER LA RICERCA AERONAUTICA E PER LA SICUREZZA E L'ORDINAMENTO GENERALE DELL'AVIAZIONE CIVILE DIRETTORE DI DIVISIONE DELLE CONCESSIONARIE AUTOSTRADALI

IL PRESENTE DOCUMENTO NON POTRA' ESSERE COPIATO, RIPRODOTTO O ALTRIMENTI PUBBLICATO, IN TUTTO O IN PARTE, SENZA IL CONSENSO SCRITTO DELLA SOC. AUTOSTRADE PER L'ITALIA S.P.A. OVVERO DELLA SOC. AUTOSTRADE PER L'ITALIA S.P.A.. UNAUTHORIZED USE MAY BE PROSECUTED BY LAW.
THIS DOCUMENT MAY NOT BE COPIED, REPRODUCED OR PUBLISHED, EITHER IN PART OR IN ITS ENTIRETY, WITHOUT THE WRITTEN PERMISSION OF SOC. AUTOSTRADE PER L'ITALIA S.P.A..