DETTAGLIO CONSEGNA ENERGIA

PIANTA

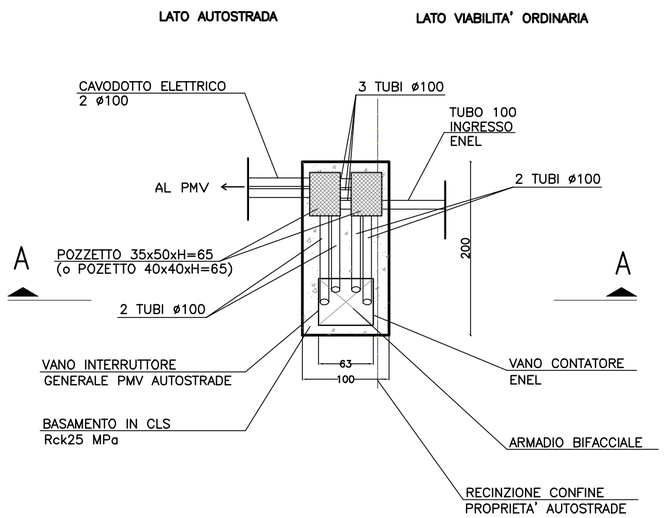

SEZIONE A–A

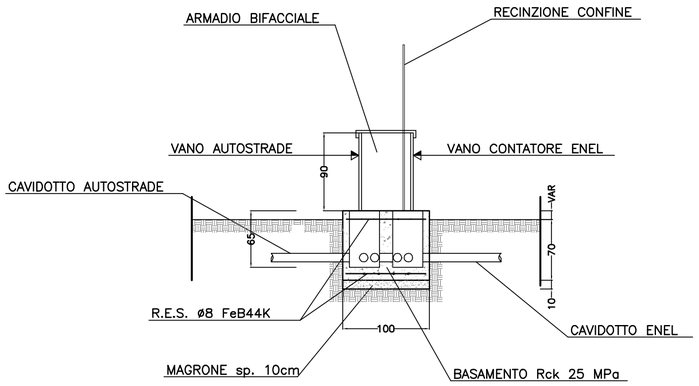

LEGENDA:

– TUBO FLESSIBILE IN POLIETILENE A DOPPIA PARETE, DI CUI QUELLA ESTERNA CORRUGATA, DIAMETRO 100mm;

– CLS TIPO III CON Rck>25 MPa PER BASAMENTO;

– RETE ELETTROSALDATA DI ACCIAIO DEL TIPO FeB44K ø8/15x15 CONTROLLATO IN STABILIMENTO;

– POZZETTO PREFABBRICATO IN CONGLOMERATO CEMENTIZIO ARMATO VIBRATO AVENTE Rck=30 MPa DELLE DIMENSIONI 35x50cm (o 40x40cm);

– MAGRONE PER SOTTOFONDAZIONI, CONFEZIONATO CON INERTI ESENTI DA MATERIALI ETEROGENEI DOSATO CON Kg150 DI CEMENTO TIPO 325
PER mc DI IMPASTO;

– CHIUSINO PREFABBRICATO IN ALMIERA STRIATA ZINCATA A CALDO, DELLE DIMENSIONI COME DA DISEGNO.

SCHEMA TIPOLOGICO POSIZIONAMENTO POZZETTI E IMPIANTO DI TERRA

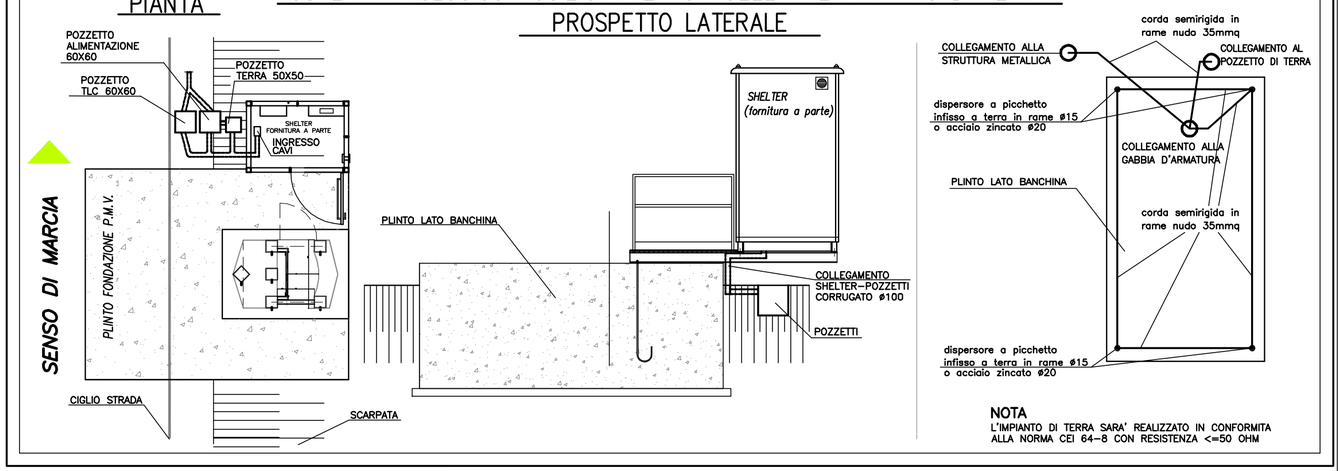

autostrade per l'italia

AUTOSTRADA (A13) : BOLOGNA–PADOVA

AMPLIAMENTO ALLA TERZA CORSIA
TRATTO : MONSELICE – PADOVA SUD

PROGETTO DEFINITIVO

CORPO AUTOSTRADALE

IMPIANTI ELETTROMECCANICI

Impianti a servizio degli utenti e della gestione autostradale

TIPOLOGICI ALLACCIAMENTO PMV IN ITINERE

IL PROGETTISTA SPECIALISTICO	IL RESPONSABILE INTEGRAZIONE PRESTAZIONI SPECIALISTICHE	IL DIRETTORE TECNICO
Ing. Luigi Schiavetta Ord. Ingg. Pavia n.1272	Ing. Ilaria Lavander Ord. Ingg. Milano N. 29830	Ing. Orlando Mazza Ord. Ingg. Pavia N. 1496 PROGETTAZIONE NUOVE OPERE AUTOSTRADALI

CODICE IDENTIFICATIVO

RIFERIMENTO PROGETTO					RIFERIMENTO DIRETTORIO					RIFERIMENTO ELABORATO					Ordinatore:
Codice Commessa	Lotto, Sub–Prog. Cod. Appalto	Fase	Capitolo	Paragrafo	WBS tipologia	WBS progressivo	PARTE D'OPERA	Tip.	Disciplina	Progressivo	Rev.				—
1 1 1 3 0 5	0 0 0 0	0 3	0 0	0 0 0	0 0	0 0 0 0	0 0 0 0 0	0	I M P	0 0 4 7	– –				SCALA: –

spea ENGINEERING gruppo Atlantia	PROJECT MANAGER: Ing. Ilaria Lavander, Ord. Ingg. Milano N. 29830	SUPPORTO SPECIALISTICO:	
	REDATTO: –	VERIFICATO: –	

REVISIONE n.	data
0	SETTEMBRE 2016
1	–
2	–
3	–
4	–

	VISTO DEL COMMITTENTE	VISTO DEL CONCEDENTE
	autostrade per l'italia IL RESPONSABILE UNICO DEL PROCEDIMENTO Ing. Antonio Tosi	Ministero delle Infrastrutture e dei Trasporti DIPARTIMENTO PER LE INFRASTRUTTURE, GLI AFFARI GENERALI ED IL PERSONALE STRUTTURA DI VIGILANZA SULLE CONCESSIONARIE AUTOSTRADALI

IL PRESENTE DOCUMENTO NON POTRA' ESSERE COPIATO, RIPRODOTTO O ALTRIMENTI PUBBLICATO, IN TUTTO O IN PARTE, SENZA IL CONSENSO SCRITTO DELLA SOC. AUTOSTRADE PER L'ITALIA S.P.A.. OGNI UTILIZZO NON AUTORIZZATO SARA' PERSEGUITO A NORMA DI LEGGE.
THIS DOCUMENT MAY NOT BE COPIED, REPRODUCED OR PUBLISHED, EITHER IN PART OR IN ITS ENTIRETY, WITHOUT THE WRITTEN PERMISSION OF SOC. AUTOSTRADE PER L'ITALIA S.P.A.. UNAUTHORIZED USE WILL BE PROSECUTED BY LAW.