CONFIGURAZIONI MARGINE INTERNO ED ESTERNO CORPO AUTOSTRADALE E RAMPE DI SVINCOLO

scala 1:25

MARGINE INTERNO IN RILEVATO IN RETTIFILO

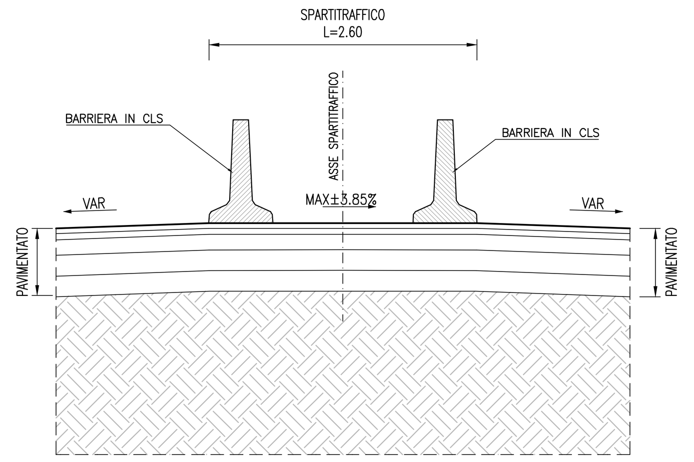

MARGINE INTERNO IN RILEVATO IN CURVA

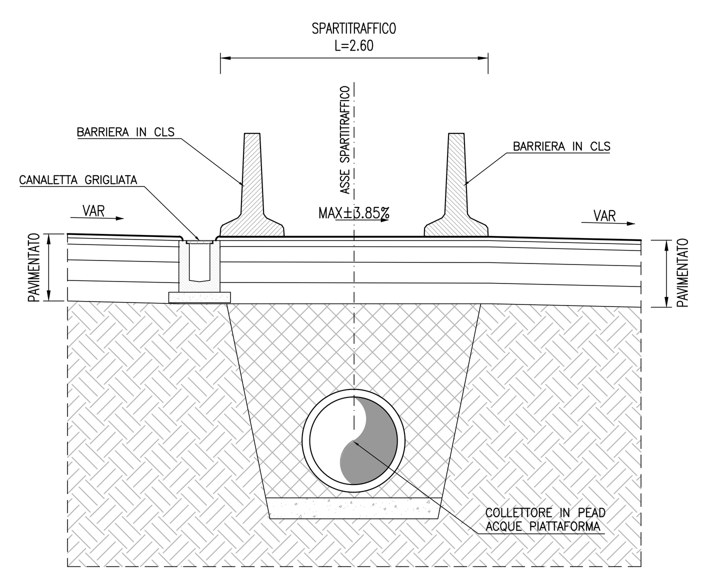

MARGINE INTERNO SU OPERA D'ARTE IN RETTIFILO

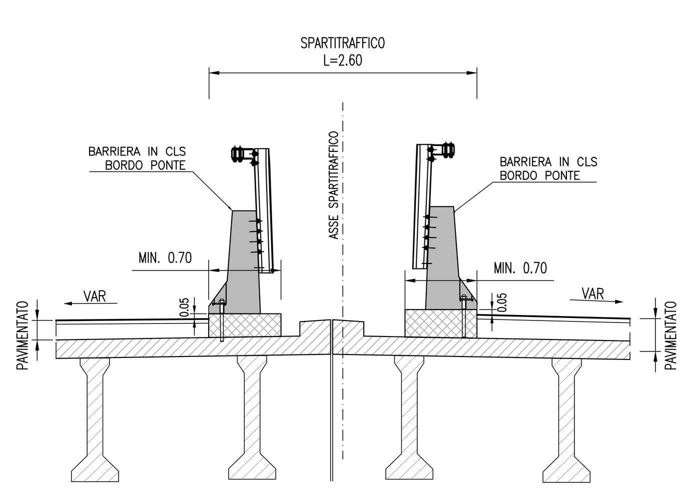

MARGINE INTERNO SU OPERA D'ARTE IN CURVA

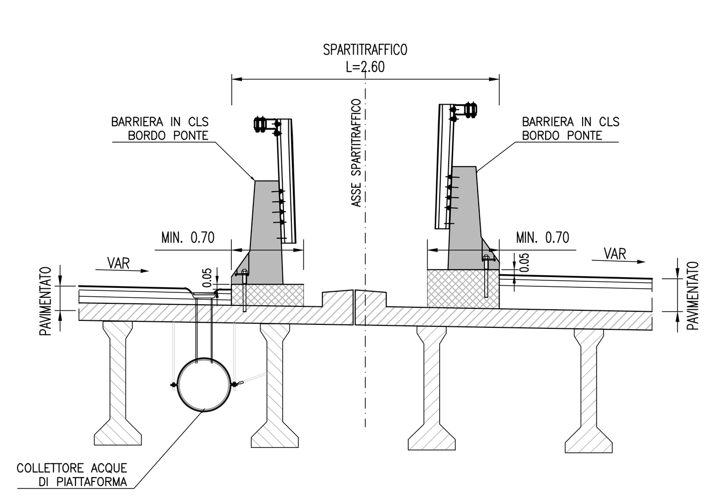

MARGINE ESTERNO IN RILEVATO

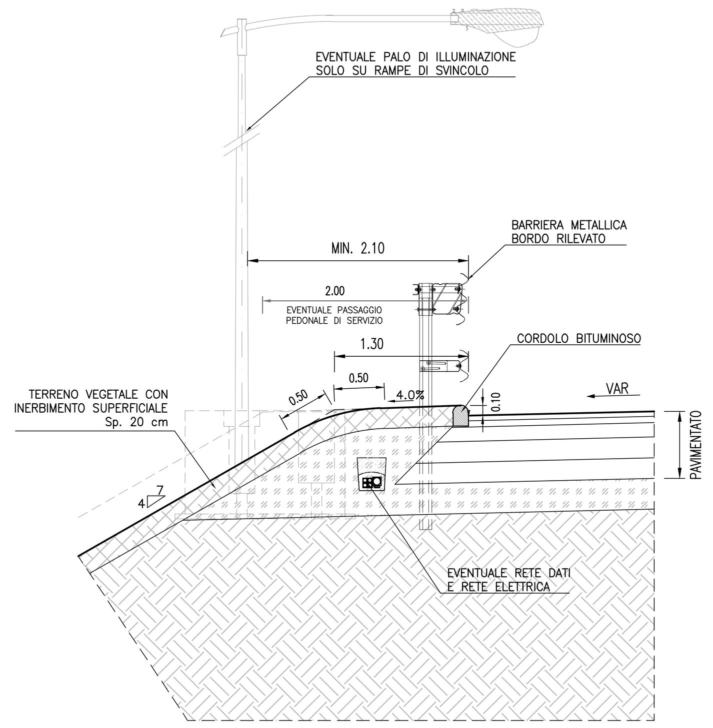

MARGINE ESTERNO IN RILEVATO CON BARRIERA ACUSTICA

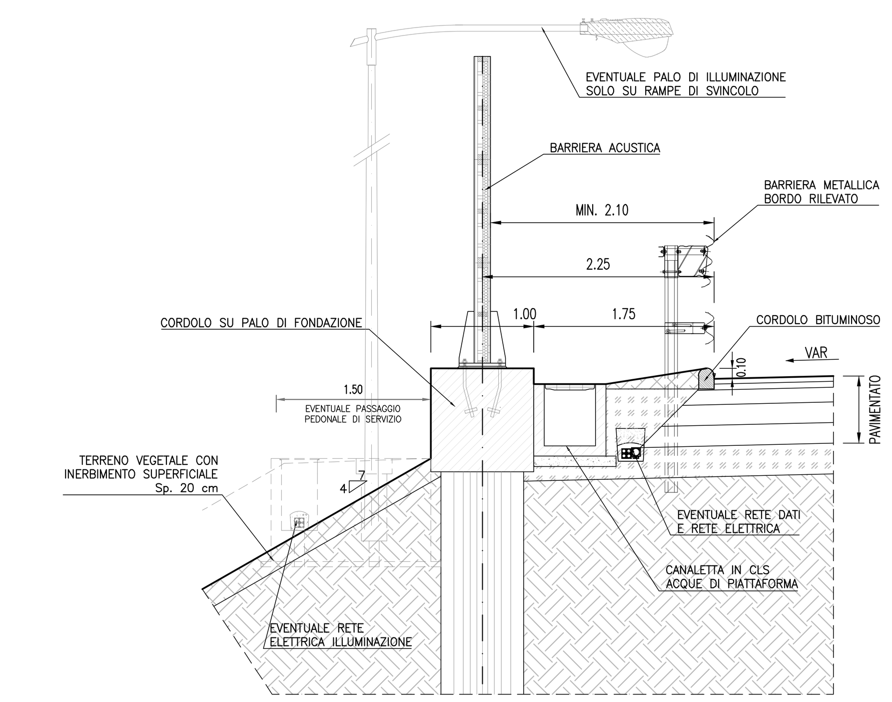

MARGINE ESTERNO CON MURO DI SOSTEGNO

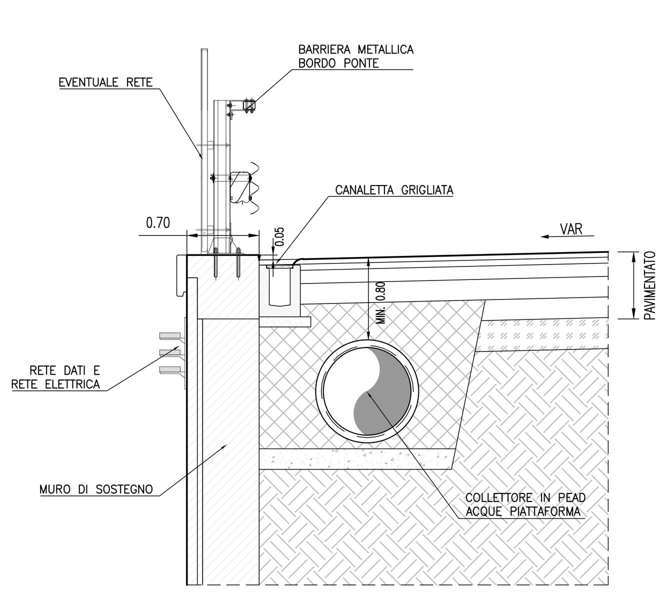

MARGINE ESTERNO CON MURO DI SOSTEGNO E BARRIERA POLIFUNZIONALE

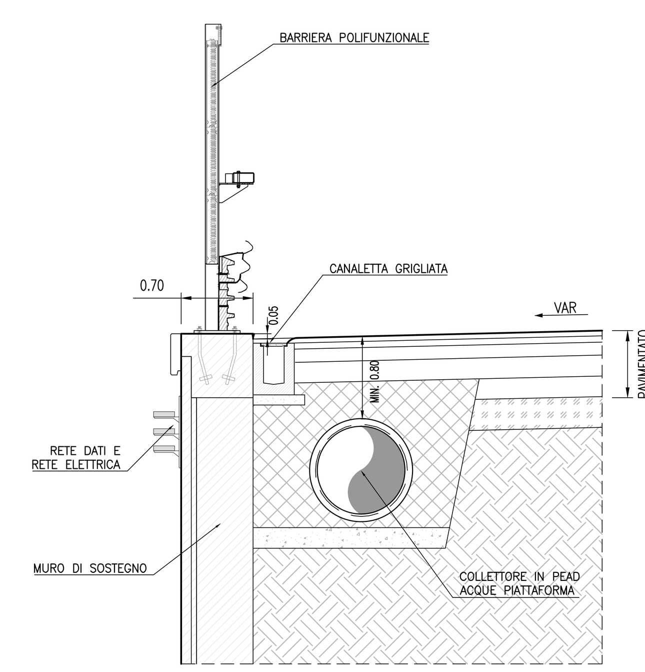

MARGINE ESTERNO CON MURO DI SOSTEGNO E BARRIERA ACUSTICA

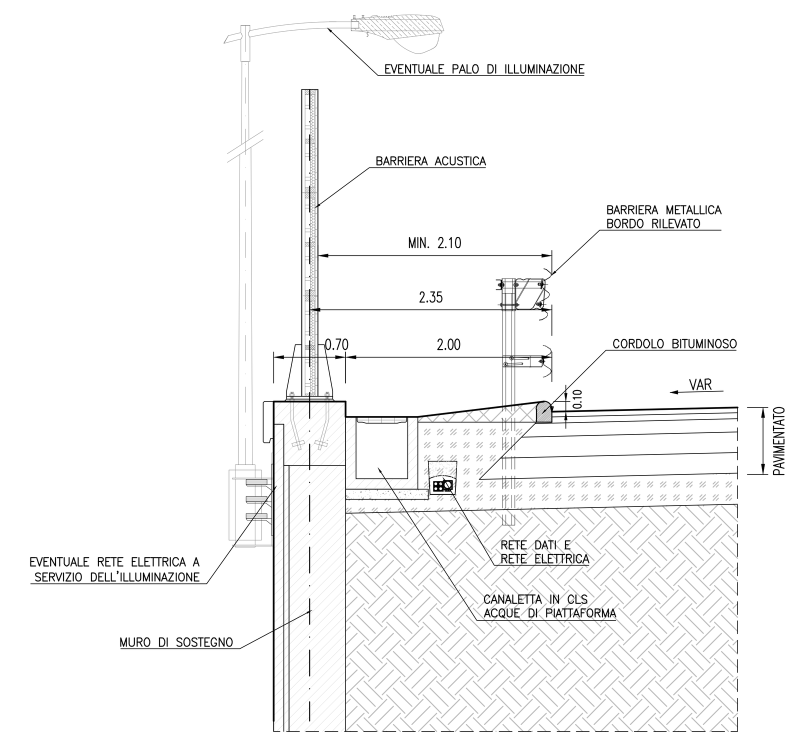

MARGINE ESTERNO CON MURO D'ALA E BARRIERA ACUSTICA

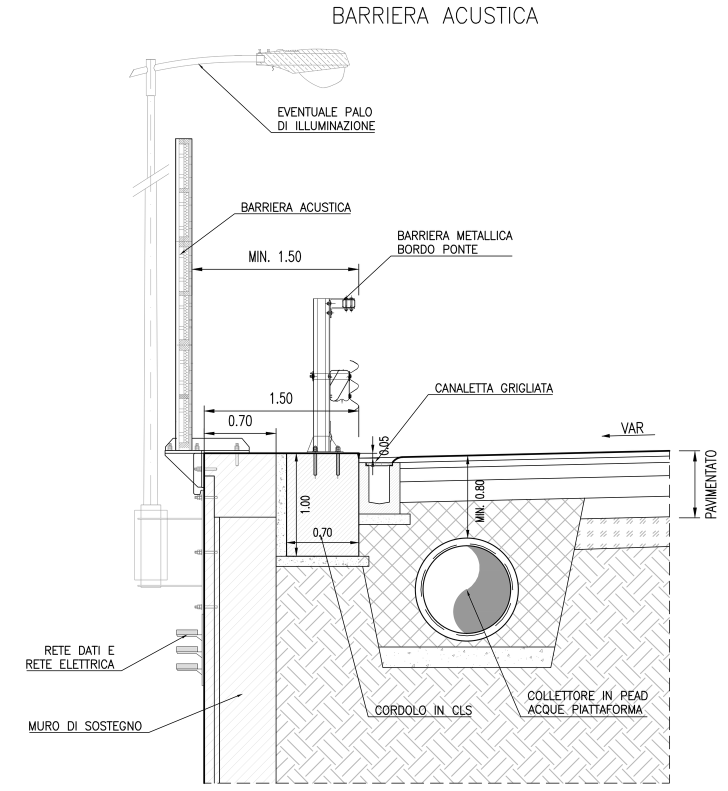

MARGINE ESTERNO CON MURO D'ALA

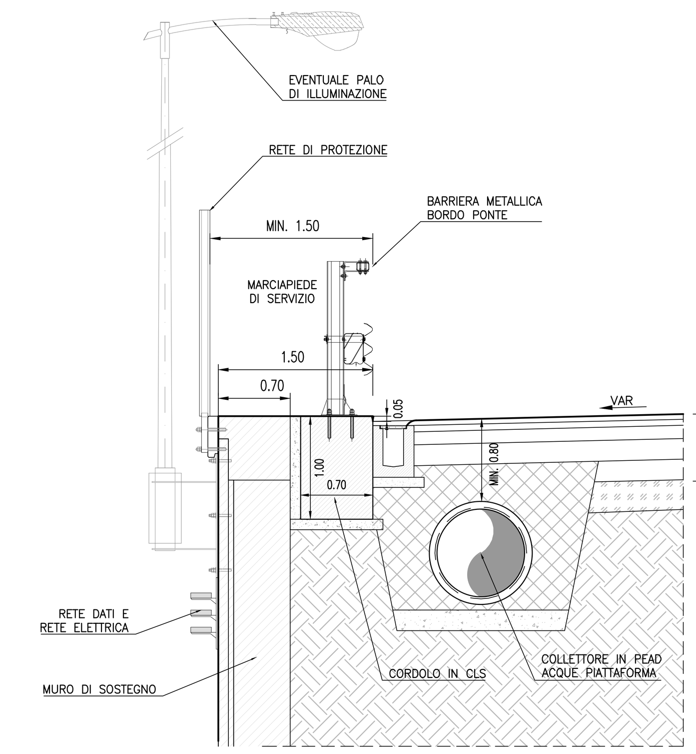

MARGINE ESTERNO SU OPERA D'ARTE

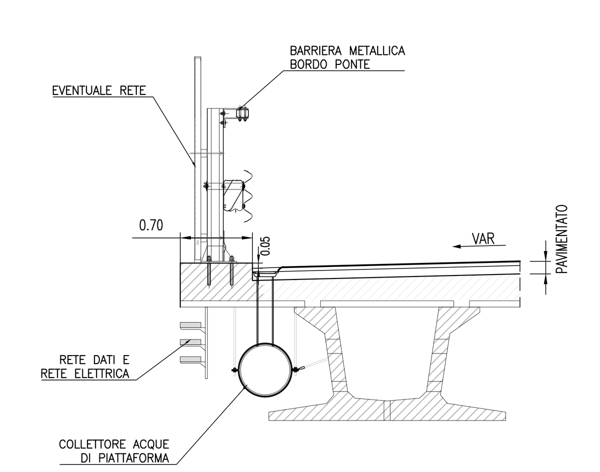

MARGINE ESTERNO SU OPERA D'ARTE CON BARRIERA ACUSTICA

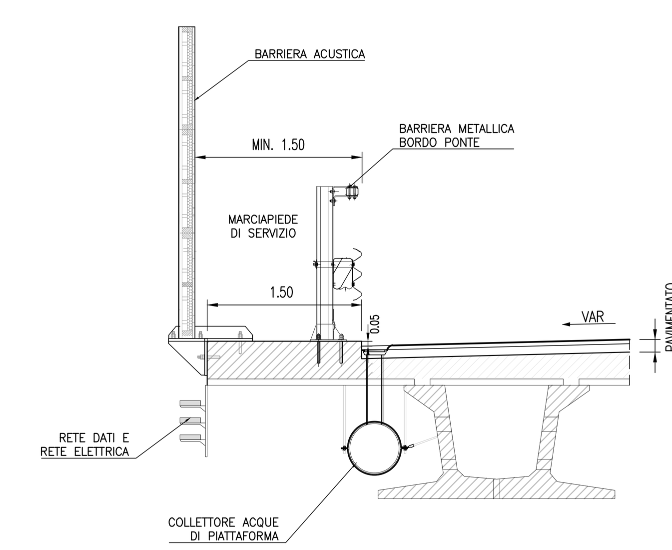

CONFIGURAZIONI MARGINE ESTERNO VIABILITA' SECONDARIE E PISTE DI CANTIERE

scala 1:25

MARGINE ESTERNO IN RILEVATO (STRADA CAT. C – F)

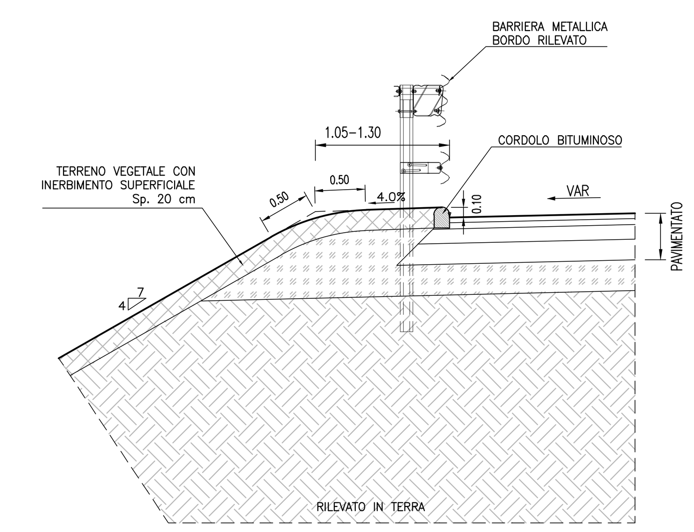

MARGINE ESTERNO CON MURO D'ALA IN TERRA ARMATA (STRADA CAT. C – F)

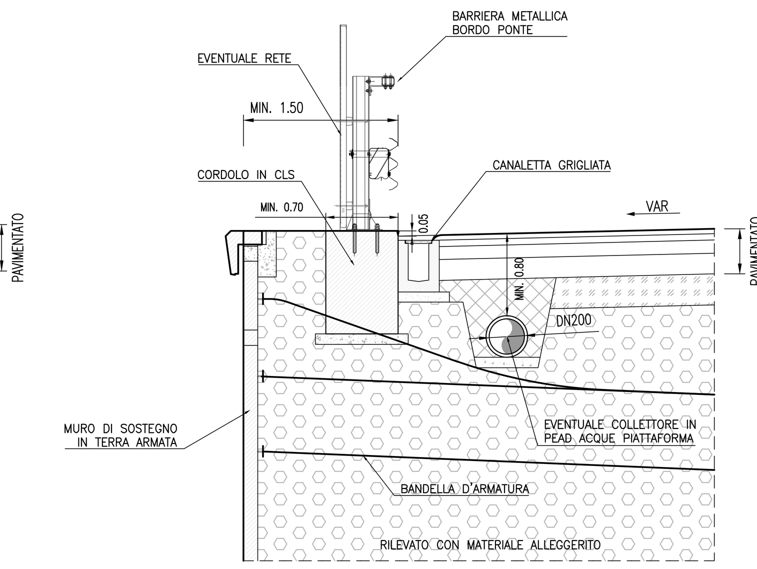

MARGINE ESTERNO CON MURO DI SOSTEGNO IN TERRA ARMATA

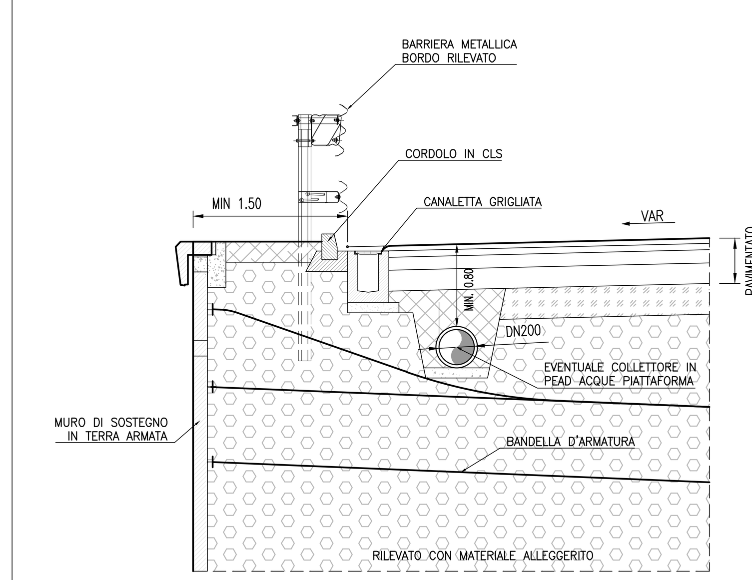

MARGINE ESTERNO CON MURO D'ALA IN TERRA ARMATA (STRADA PODERALE)

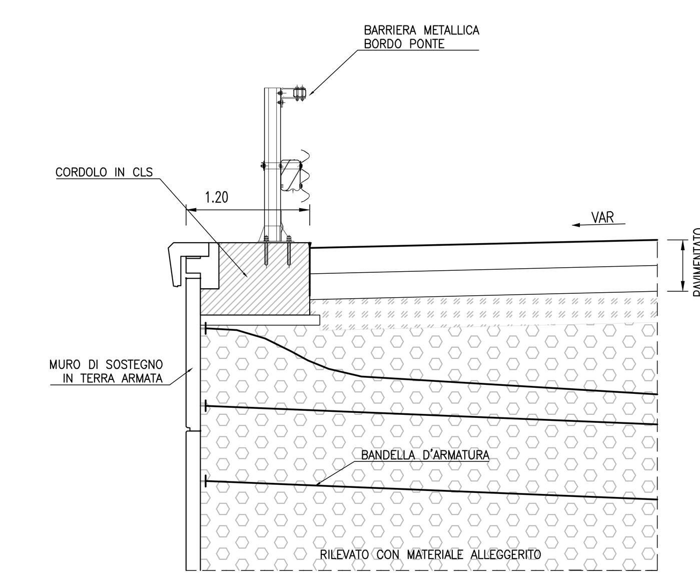

MARGINE ESTERNO CON MURO DI SOTTOSCARPA IN TERRA ARMATA

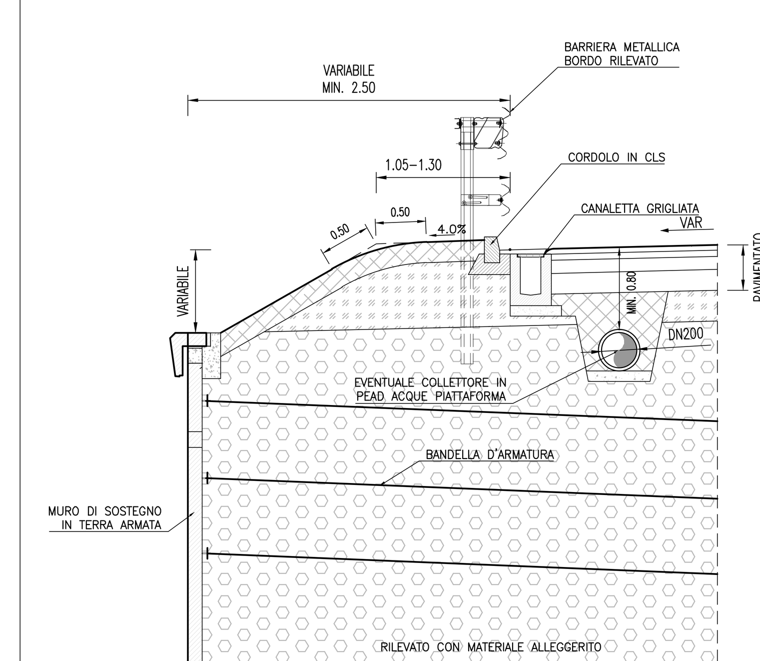

MARGINE ESTERNO SU CAVALCAVIA (STRADA CAT. C – F)

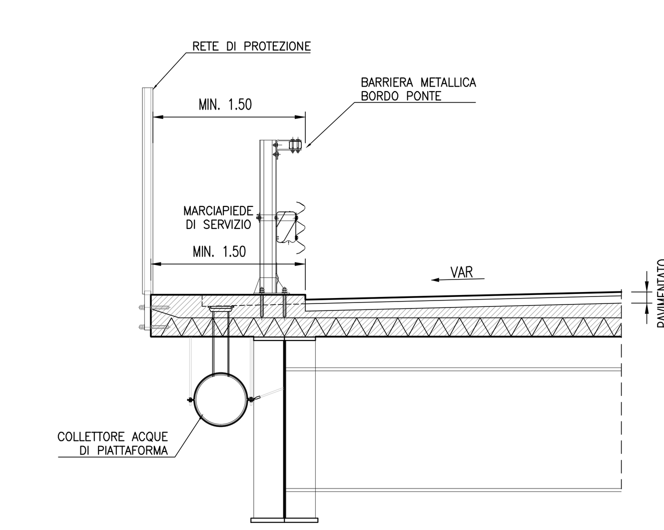

EVENTUALE PASSAGGIO PEDONALE DI SERVIZIO

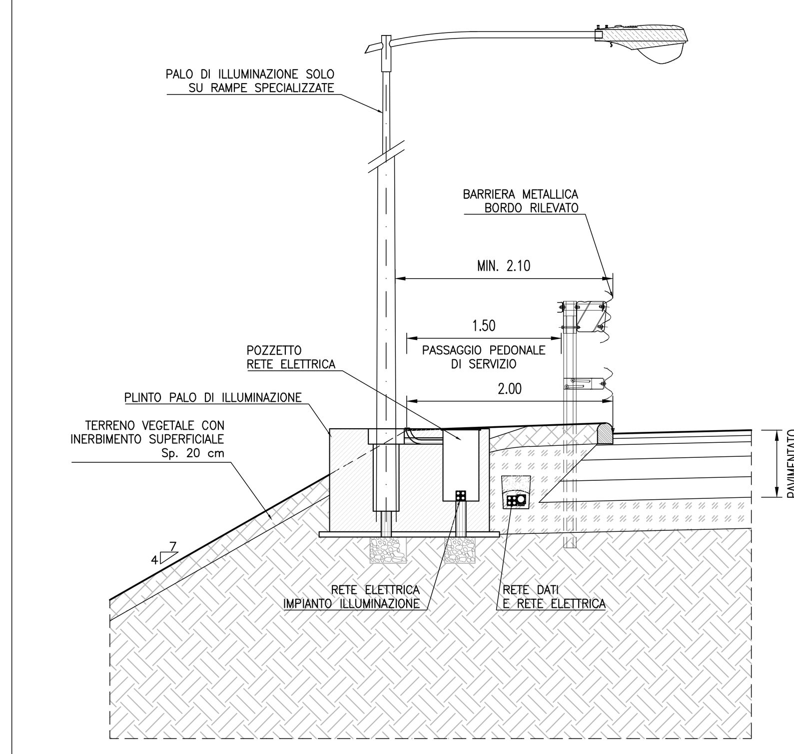

MARGINE ESTERNO IN RILEVATO RICONFIGURAZIONE ARGINELLO ESISTENTE

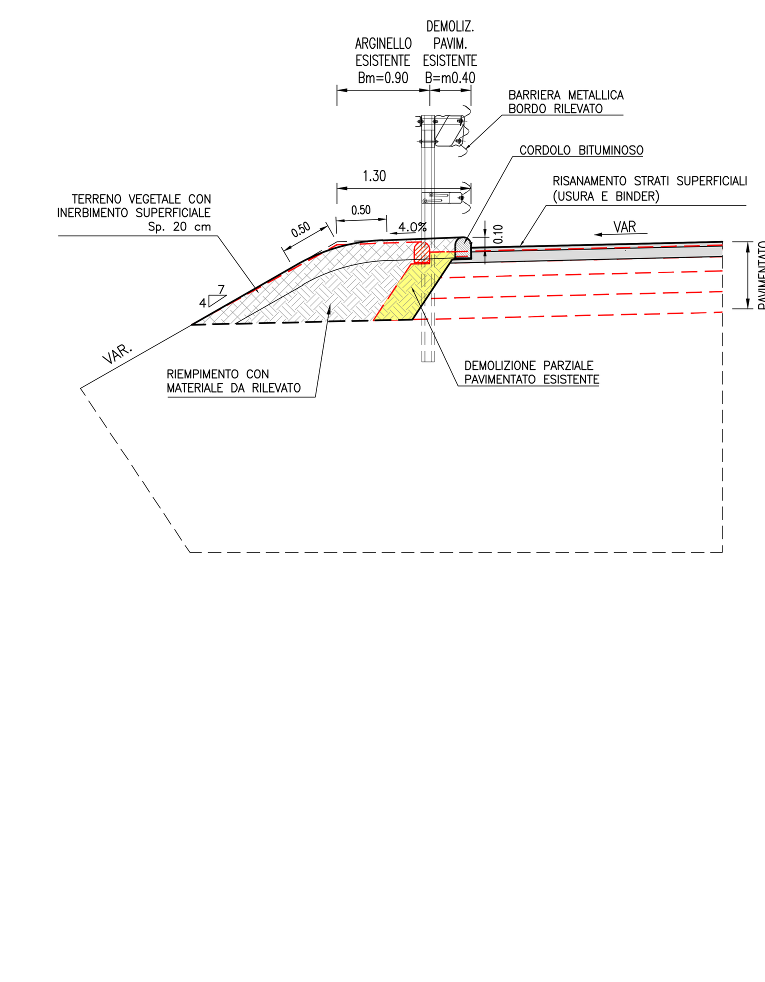

SCHEMI DI PREPARAZIONE DEL PIANO DI POSA DEL RILEVATO DI PROGETTO E DI AMMORSAMENTO AL RILEVATO ESISTENTE (RAMPE DI SVINCOLO, VIABILITA' SECONDARIE E PISTE DI CANTIERE)

scala 1:100

RILEVATO DI PROGETTO DISASSATO DA RILEVATO ESISTENTE

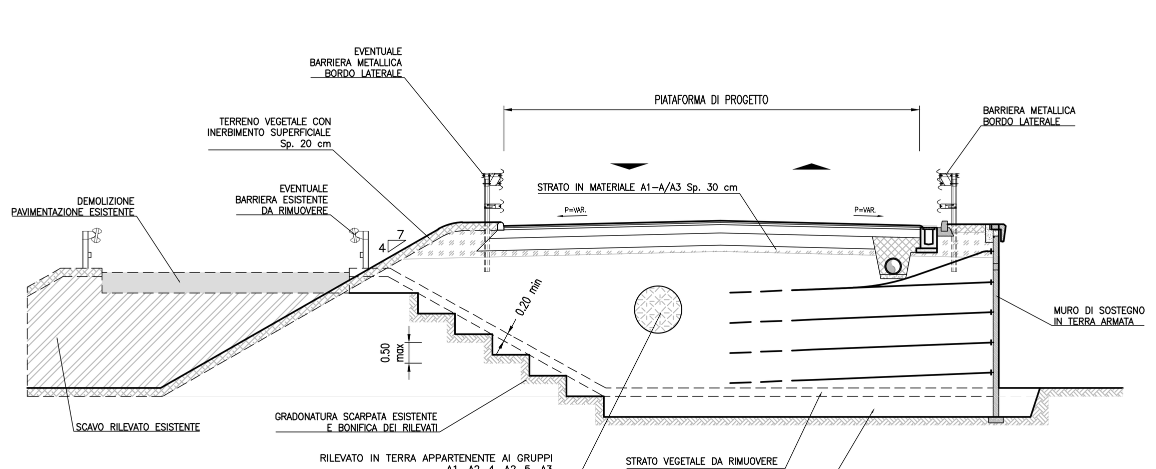

RILEVATO DI PROGETTO SOVRAPPOSTO AL RILEVATO ESISTENTE

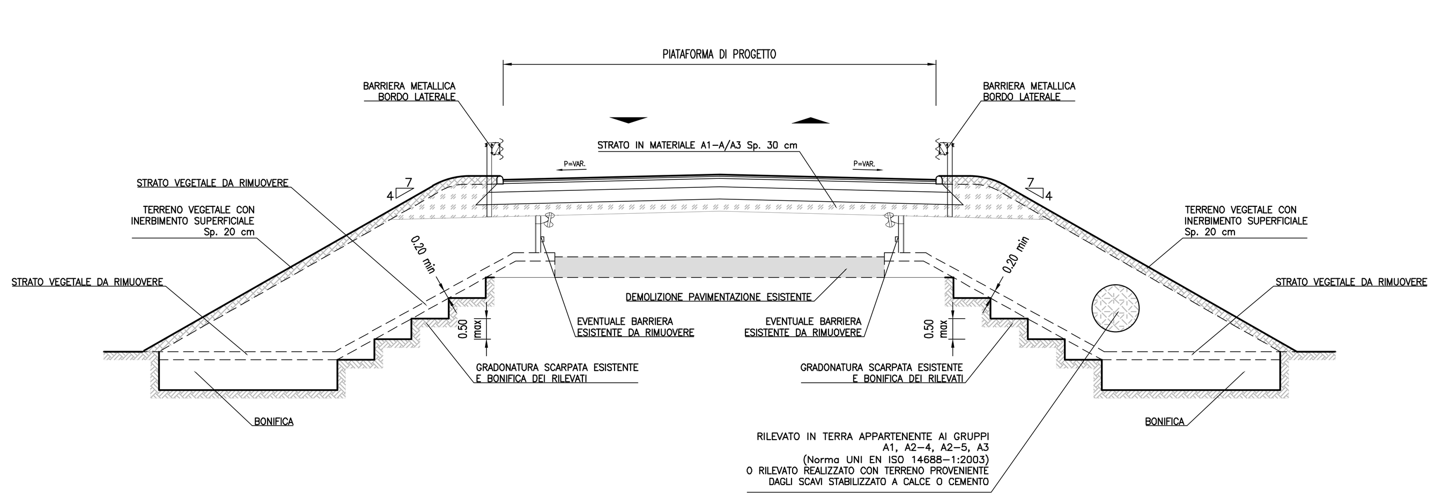

NUOVO RILEVATO DI PROGETTO

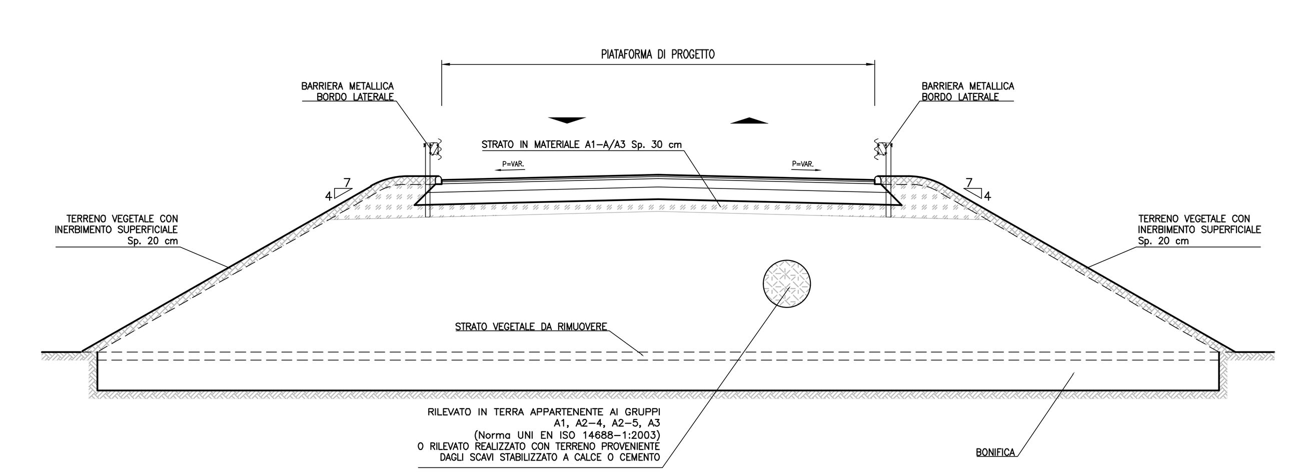

MARGINE ESTERNO SU OPERA D'ARTE (STRADA PODERALE)

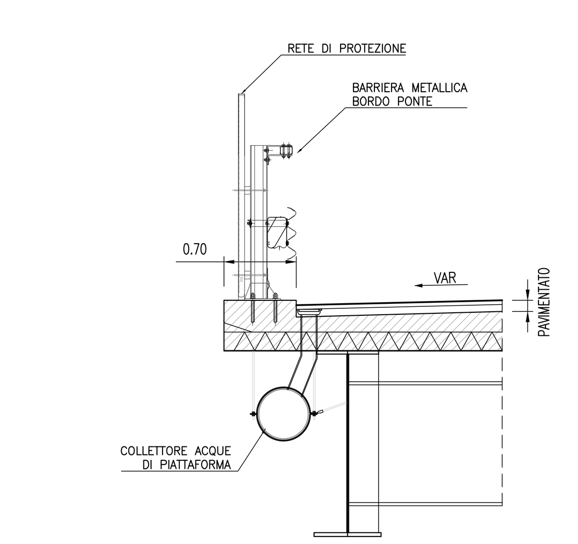

autostrade // per l'italia

AUTOSTRADA (A13) : BOLOGNA–PADOVA

AMPLIAMENTO ALLA TERZA CORSIA
TRATTO : MONSELICE – PADOVA SUD

PROGETTO DEFINITIVO

CORPO AUTOSTRADALE

PARTE STRADALE
ELABORATI TIPOLOGICI

Sezioni tipo margini interno ed esterno e schemi del piano di posa del rilevato di progetto e di ammorsamento al rilevato esistente

IL PROGETTISTA SPECIALISTICO	IL RESPONSABILE INTEGRAZIONE PRESTAZIONI SPECIALISTICHE	IL DIRETTORE TECNICO
Ing. Gianluca Salvatore Spinazzola Ord. Ingg. Milano N. 26796 **RESPONSABILE STRADE, ARREDI E ANALISI TRASPORTISTICHE**	Ing. Ilaria Lavander Ord. Ingg. Milano N. 29830	Ing. Orlando Mazza Ord. Ingg. Pavia N. 1496 **PROGETTAZIONE NUOVE OPERE AUTOSTRADALI**

CODICE IDENTIFICATIVO

Codice Commessa	Lotto, Sub-Prog, Cod. Appalto	Fase	Capitolo	Paragrafo	WBS tipologia	WBS progressivo	PARTE D'OPERA	Tip.	Disciplina	Progressivo	Rev.
111305	0000	0	3	00	000	00000	00000	0	STD	0044	–1

Ordinatore: —
SCALA: VARIE

spea ENGINEERING gruppo Atlantia

PROJECT MANAGER:	SUPPORTO SPECIALISTICO:
Ing. Ilaria Lavander Ord. Ingg. Milano N. 29830	
REDATTO: –	VERIFICATO: –

REVISIONE n.	data
0	SETTEMBRE 2016
1	OTTOBRE 2016
2	–
3	–
4	–

	VISTO DEL COMMITTENTE	VISTO DEL CONCEDENTE
	autostrade // per l'italia IL RESPONSABILE UNICO DEL PROCEDIMENTO Ing. Antonio Tosi	Ministero delle Infrastrutture e dei Trasporti DIPARTIMENTO PER LE INFRASTRUTTURE, GLI AFFARI GENERALI ED IL PERSONALE STRUTTURA DI VIGILANZA SULLE CONCESSIONARIE AUTOSTRADALI

IL PRESENTE DOCUMENTO NON POTRA' ESSERE COPIATO, RIPRODOTTO O ALTRIMENTI PUBBLICATO, IN TUTTO O IN PARTE, SENZA IL CONSENSO SCRITTO DELLA SOC. AUTOSTRADE PER L'ITALIA S.P.A.. OGNI UTILIZZO NON AUTORIZZATO SARA' PERSEGUITO A NORMA DI LEGGE.
THIS DOCUMENT MAY NOT BE COPIED, REPRODUCED OR PUBLISHED, EITHER IN PART OR IN ITS ENTIRETY, WITHOUT THE WRITTEN PERMISSION OF SOC. AUTOSTRADE PER L'ITALIA S.P.A.. UNAUTHORIZED USE WILL BE PROSECUTED BY LAW.